IGFEJ

Estudo de Processos

Análise e Modelação

2024

PRR Plano de Recuperação e Resiliência
REPÚBLICA PORTUGUESA
Financiado pela União Europeia NextGenerationEU

JUSTIÇA
PRR Plano de Recuperação e Resiliência
REPÚBLICA PORTUGUESA
Financiado pela União Europeia NextGenerationEU

IGFEJ

Departamento de Serviços de Suporte Tecnológico (DSST)

05.03.2025

Índice

Introdução **4**
Autores 4
Licença 4

Metodologia **5**
Enquadramento 5
Glossário 6

I. Gestão Global **8**

1. Gestão de Recursos Humanos **9**
1.1. Mudança de Local: Oficiais Justiça, Magistrados 10
1.2. Onboarding de Colaborador 16
1.3. Onboarding de um colaborador externo 24

II. Gestão de Serviço **31**

2. Gestão de Pedidos de Serviço **32**
2.1. Atribuição de Cartão (PKI) 34
2.2. Ativação de Cartão (PKI) 43
2.3. Revogação de Cartão (PKI) 49
2.4. Instalação/configuração Tmenu 54
2.5. Instalação/configuração Custas 59
2.6. Desactivação de utilizador na AD 64
2.7. Instalação de Lotus Notes Client 70
2.8. Criação de utilizador na Active Directory (AD) 76
2.9. Criação de email 82
2.10. Ativação de utilizador na AD (OU) 89
2.11. Gestão de Pedidos de Serviço 95
2.12. Atribuição de Certificado Digital 103
2.13. Reset de Password 109
2.14. Renovação de Certificado Digital 117

3. Gestão de Incidentes **121**
3.1. Pedido de Assistência 123

4. Gestão de Ativos **130**
4.1. Substituição de Router ou Access Point 131
4.2. Instalação de Router 137
4.3. Gestão de Ativos TI 142
4.4. Instalação de Switch 151
4.5. Substituição de Switch 156

5. Gestão de Alterações **161**
5.1. Alteração de utilizador na AD (OU) . . . 163
5.2. Ativação de VoIP . . . 168
5.3. Gestão de Alterações . . . 173

6. Gestão de Configurações **183**
6.1. Configuração Acesso SITAF . . . 184
6.2. Criação de Conta de Utilizador no Sistema Operativo Linux . . . 192
6.3. Alteração de Conta de Utilizador no Sistema Operativo Linux . . . 196
6.4. Ativação de Conta de Utilizador no Sistema Operativo Linux . . . 200
6.5. Desativação de Conta de Utilizador no Sistema Operativo Linux . . . 204
6.6. Criação de Conta de Serviço no Sistema Operativo Linux . . . 208
6.7. Alteração de Conta de Serviço no Sistema Operativo Linux . . . 212
6.8. Ativação de Conta de Serviço no Sistema Operativo Linux . . . 216
6.9. Desativação de Conta de Serviço no Sistema Operativo Linux . . . 220
6.10. Criação de Conta de Utilizador no Sistema Operativo Windows . . . 224
6.11. Alteração de Conta de Utilizador no Sistema Operativo Windows . . . 230
6.12. Ativação de Conta de Utilizador no Sistema Operativo Windows . . . 236
6.13. Desativação de Conta de Utilizador no Sistema Operativo Windows . . . 242
6.14. Criação de Conta de Serviço no Sistema Operativo Windows . . . 248
6.15. Alteração de Conta de Serviço no Sistema Operativo Windows . . . 254
6.16. Ativação de Conta de Serviço no Sistema Operativo Windows . . . 260
6.17. Desativação de Conta de Serviço no Sistema Operativo Windows . . . 266
6.18. Criação de Utilizador PIS . . . 272
6.19. Configuração Acesso CITIUS . . . 278
6.20. Configuração Acesso Remoto . . . 282
6.21. Configuração de VPN . . . 286

III. Gestão de Serviço (TOBE) **291**

7. Gestão de Serviços de Suporte **292**
7.1. Gestão do Catálogo de Serviços . . . 293
7.2. Gestão de Incidentes . . . 302
7.3. Gestão de Pedidos de Serviço . . . 311
7.4. Gestão de Disponibilidade . . . 319
7.5. Gestão de Ativos TI . . . 327
7.6. Gestão de Alterações . . . 336
7.7. Gestão de Problemas . . . 346
7.8. Gestão da Continuidade de Serviço . . . 353
7.9. Gestão da Capacidade e Desempenho . . . 361
7.10. Gestão de Risco . . . 368

Lista de Figuras

1.1. Modelo de processo de mudança de local de utilizador 15
1.2. Modelo do processo de Onboarding (DGAJ). 21
1.3. Modelo do sub-processo criação de utilizador nos vários sistemas. 22
1.4. Configurações de VPN. 23
1.5. Modelo do Processo Onboarding de Colaborador Externo 29
1.6. Modelo do Procedimento de Atribuição do Cartão de Acesso ao Edíficio 30

2.1. Modelo do Processo Atribuição de Cartão (PKI) 42
2.2. Modelo do Processo Ativação de Cartão (PKI) 48
2.3. Modelo do Processo Revogação de Cartão (PKI) 53
2.4. Modelo de processo de instalação e configuração do Tmenu 58
2.5. Modelo de processo de instalação e configuração das Custas 63
2.6. Desactivação de utilizador na AD. 69
2.7. Modelo Processo de Instalação Lotus Notes Client 75
2.8. Modelo do processo de criação de utilizador na Active Directory (AD). 81
2.9. Ativação de utilizador no Office 365. 88
2.10. Ativação de utilizador na AD. 94
2.11. Modelo do Processo de Gestão de Pedidos de Serviço 100
2.12. Tabela de regras para categorização do pedido 101
2.13. Tabela de regras de assignação de equipas 102
2.14. Modelo do Processo Atribuição de Certificado Digital 108
2.15. Modelo do processo de Reset de Password a nível corporativo. 115
2.16. Modelo do sub-processo de Reset de Passwords Aplicacionais. 116
2.17. Modelo do Processo Renovação de Certificado Digital 120

3.1. Modelo do Processo Pedido de Assistência 129

4.1. Modelo do Processo de Substituição de Router ou Access Point 136
4.2. Modelo do Processo de Instalação de Router 141
4.3. Modelo do Processo de Gestão de Assets IT. 149
4.4. Modelo do Procedimento de Recepção e Registo de Bens 150
4.5. Modelo do Processo de Instalação de Switch 155
4.6. Modelo do Processo de Substituição de Switch 160

5.1. Modelo do processo de alteração de utilizador na AD. 167
5.2. Instalação de VOIP. 172
5.3. Modelo do Processo de Gestão de Alterações 182

6.1. Modelo processo configuração SITAF 190
6.2. Modelo sub-processo configuração utilizador da OA. 191
6.3. Modelo do Processo de Criação de Conta de Utilizador no Sistema Operativo Linux 195
6.4. Modelo do Processo de Alteração de Conta de Utilizador no Sistema Operativo Linux 199

6.5. Modelo do Processo de Ativação de Conta de Utilizador no Sistema Operativo Linux . . . 203
6.6. Modelo do Processo de Desativação de Conta de Utilizador no Sistema Operativo Linux . . . 207
6.7. Modelo do Processo de Criação de Conta de Serviço no Sistema Operativo Linux 211
6.8. Modelo do Processo de Alteração de Conta de Serviço no Sistema Operativo Linux 215
6.9. Modelo do Processo de Ativação de Conta de Serviço no Sistema Operativo Linux 219
6.10. Modelo do Processo de Desativação de Conta de Serviço no Sistema Operativo Linux . . . 223
6.11. Modelo do Processo de Criação de Conta de Utilizador no Sistema Operativo Windows . . . 229
6.12. Modelo do Processo de Alteração de Conta de Utilizador no Sistema Operativo Windows . . . 235
6.13. Modelo do Processo de Ativação de Conta de Utilizador no Sistema Operativo Windows . . . 241
6.14. Modelo do Processo de Desativação de Conta de Utilizador no Sistema Operativo Windows . . . 247
6.15. Modelo do Processo de Criação de Conta de Serviço no Sistema Operativo Windows . . . 253
6.16. Modelo do Processo de Alteração de Conta de Serviço no Sistema Operativo Windows . . . 259
6.17. Modelo do Processo de Ativação de Conta de Serviço no Sistema Operativo Windows . . . 265
6.18. Modelo do Processo de Desativação de Conta de Serviço no Sistema Operativo Windows . . . 271
6.19. Modelo Processo de Instalação de Utilizador PIS . . . 277
6.20. Modelo de processo de configuração de acesso à aplicação CITIUS . . . 281
6.21. Processo de configuração de acesso remoto. . . . 285
6.22. Configurações de VPN. . . . 290

7.1. Modelo de Processo de Gestão do Catálogo de Serviços . . . 300
7.2. Modelo do Subprocesso de Publicação na Intranet e Site . . . 301
7.3. Modelo do Processo de Gestão de Incidentes . . . 308
7.4. Tabela de regras para categorização do Incidente . . . 309
7.5. Tabela de regras de assignação de equipas . . . 310
7.6. Modelo do Processo de Gestão de Pedidos de Serviço . . . 316
7.7. Tabela de regras para categorização do pedido . . . 317
7.8. Tabela de regras de assignação de equipas . . . 318
7.9. Modelo do Processo de Gestão de Disponibilidade. . . . 326
7.10. Modelo do Processo de Gestão de Assets IT. . . . 334
7.11. Modelo do Procedimento de Recepção e Registo de Bens . . . 335
7.12. Modelo do Processo de Gestão de Alterações . . . 345
7.13. Modelo do Processo da Gestão de Problemas . . . 352
7.14. Modelo do Processo de Gestão da Continuidade de Serviço . . . 360
7.15. Modelo do Processo de Gestão da Capacidade e Desempenho . . . 367
7.16. Modelo do Processo da Gestão de Risco . . . 380

Introdução

Analisar processos de Negócio e/ou Tecnologia da Informação (TI) é fundamental para entender, otimizar e aprimorar a eficiência, segurança e desempenho das operações e sistemas dentro de uma organização. Essa análise permite identificar falhas, riscos de segurança, ineficiências e oportunidades de melhoria quer no negócio, quer nas TI.

Além disso, a análise de processos de negócio/TI ajuda a:

1. **Identificar oportunidades de automação:** Permite encontrar tarefas repetitivas e passíveis de automação, libertando tempo e recursos para atividades mais estratégicas.
2. **Garantir a conformidade e segurança:** Ajuda a assegurar que os processos estão alinhados com regulamentos, padrões de segurança e políticas internas, minimizando riscos de segurança e conformidade.
3. **Melhorar a eficiência operacional:** Ao identificar e corrigir ineficiências nos processos, a organização pode reduzir custos, tempo e recursos despendidos.
4. **Aumentar a produtividade:** Otimiza os processos, o que resulta em equipas mais produtivas, reduzindo tempo de inatividade e problemas recorrentes.
5. **Adaptar-se a mudanças:** Permite ajustar os processos de acordo com as mudanças tecnológicas, de negócio e das necessidades da organização, mantendo a infraestrutura atualizada e alinhada com os objetivos da empresa.

Em resumo, a análise de processos de negócio/TI é essencial para garantir que a infraestrutura de TI de uma organização opere de maneira eficaz, segura e eficiente, apoiando as operações e metas empresariais. Este documento reflete a análise de processos de negócio e TI feita no **IGFEJ** no âmbito acima descrito.

Os destinatários deverão ser **Gestores de Negócio, de IT e Diretores** de médio e alto nível dentro da organização.

Autores

Departamento de Serviços de Suporte Tecnológico (DSST)

Licença

Este trabalho é propriedade do **IGFEJ** protegido sob o licenciamento Creative Commons Attribution-NonCommercial-ShareAlike 4.0 International License.

Metodologia

Enquadramento

Uma metodologia de análise de processos é essencial em vários contextos por diversos motivos:

1. **Eficiência e Optimização:** Permite identificar estrangulamentos, ineficiências e áreas de melhoria nos processos, o que possibilita optimizá-los para aumentar a produtividade e reduzir custos.
2. **Padronização:** Estabelece padrões e diretrizes para a execução de tarefas, garantindo consistência e qualidade nos resultados.
3. **Entendimento dos Processos:** Ajuda a compreender a sequência de atividades, recursos envolvidos e interações entre diferentes estágios, permitindo uma visão holística dos processos.
4. **Identificação de Problemas:** Facilita a identificação de problemas ou obstáculos nos processos, permitindo sua resolução de maneira estruturada.
5. **Tomada de Decisão:** Fornece dados e informações para suportar decisões estratégicas, baseadas em métricas e análises concretas.
6. **Inovação e Mudança:** Facilita a implementação de mudanças e inovações nos processos, permitindo uma abordagem mais ágil e controlada.
7. **Compreensão do Ciclo de Vida do Processo:** Ajuda a entender a dinâmica e evolução dos processos ao longo do tempo, permitindo ajustes conforme necessário.
8. **Controle e Gestão:** Permite um controle mais efetivo e uma gestão mais eficiente dos processos organizacionais.
9. **Documentação:** Permite documentar os processos de forma estruturada, facilitando a comunicação e o entendimento entre as partes interessadas.

Glossário

Uma metodologia de análise de processos pode variar de acordo com a natureza e o objetivo do processo em questão, e existem várias abordagens disponíveis, como o **BPM (Business Process Management), Six Sigma, Lean**, entre outras. A escolha da metodologia depende das necessidades específicas da organização e dos processos a serem analisados.

Neste estudo, é seguida uma abordagem **BPM**. De entre a informação recolhida, e que se apresenta no relatório de cada processo com uma estrutura bem definida, encontram-se um número significativo de atributos sobre os quais convém fazer uma descrição mais detalhada:

1. **Entidade:** Descreve a entidade onde o processo é executado e que tem interesse na sua documentação. Pode ser uma entidade pública, privada ou outra.
2. **Responsável:** Descreve a pessoa ou entidade responsável pelo processo. Pode ser uma pessoa, um departamento ou uma entidade. Normalmente é uma pessoa. Quando tal não for possível identificar, deve ser identificado o departamento ou entidade responsável. Em último caso, este atributo ficará vazio.
3. **Descrição:** Descreve o processo de forma sucinta, mas completa. Deve ser suficientemente detalhada para que qualquer pessoa possa compreender o processo.
4. **Palavras-Chave:** Descreve as palavras-chave que melhor caracterizam o processo. Deve ser uma lista de palavras-chave separadas por vírgulas. Este mecanismo permitirá fazer buscas optimizadas por palavras-chave.
5. **Objetivos:** Descreve os objetivos do processo. Deve ser uma lista de objetivos separados por vírgulas. Este mecanismo permitirá saber de forma rápida quer o contexto, quer os objectivos, o que de certa forma deve justificar a razão da existência do processo.
6. **Inputs:** Descreve os inputs do processo. Este mecanismo permitirá saber quais os inputs que o processo poderá ter e aferir da sua necessidade e/ou qualidade no contributo para enriquecer o processo.
7. **Atividades:** Descreve as atividades do processo de forma detalhada. Este mecanismo permitirá saber quais as atividades que o processo tem, e ainda, descrever bem as interações entre os vários intervenientes no processo.
8. **Entregáveis:** Descreve os entregáveis do processo. No fundo, esta informação representa qual o output esperado do processo quando e se este executar de forma adequada e sistemática.
9. **Fornecedores:** Descreve de forma detalhada os intervenientes fornecedores de inputs ao processo e a suas interações. No fundo, esta informação representa quais os fornecedores que contribuem para o processo.
10. **Participantes:** Descreve de forma detalhada os participantes nas atividades do processo e a suas interações. Esta informação é relevante para identificar responsabilidades nas atividades, os momentos dessa sua intervenção e, em fase de execução, qual a sua duração e eventual custo. É ainda, uma componente fundamental para desenhar os mdelos de processo.
11. **Clientes:** Descreve de forma detalhada os consumidores do processo e a suas interações. No fundo, esta informação representa quem beneficia dos resultados da execução do processo.

12. **Metodologias:** Descreve as metodologias que são utilizadas para executar o processo de forma adequada.
13. **Ferramentas:** Descreve as ferramentas envolvidas e que suportam o processo em momento de execução.
14. **Métricas:** Descreve as métricas que são utilizadas para medir a eficácia e eficiência do processo.
15. **Sugestões:** Descreve as sugestões que são feitas para melhorar o processo.
16. **Maturidade:** Descreve o nível de maturidade do processo. Este atributo é importante para aferir da qualidade do processo e da sua capacidade de evolução. Está baseado no modelo de maturidade de processos CMMI.
17. **Diagramas:** Apresentam os diagramas que são utilizados para descrever o processo. Neste caso, são sumarizadas informações sobre os diagramas de contexto, de atividades e de fluxo de dados.
18. **Suporte Legal / Legislação:** Identifica e descreve qual o suporte legal do processo. Várias das decisões e/ou atividades podem ser justificadas por esta legislação.
19. **Classificação da informação:** Identifica e descreve qual a classificação do processo em relação à sua confidencialidade e segurança da informação.
20. **Metadados:** Descreve e apresenta os metadados do processo.

> **Nota**
>
> **Informação adicional pode ser apresentada no restante relatório sem que o seu significado tenha sido detalhado nesta secção.**

Part I.

Gestão Global

1. Gestão de Recursos Humanos

A gestão de recursos humanos (GRH) é uma área da administração que se concentra na gestão de pessoas dentro das organizações. O principal objetivo da GRH é garantir que a empresa tenha a força de trabalho necessária, motivada e capacitada para atingir os seus objetivos estratégicos. A GRH envolve várias funções e práticas, incluindo:

1. **Recrutamento e Seleção:** Identificação das necessidades de pessoal, atração de candidatos qualificados, avaliação e seleção dos melhores candidatos para preencher as vagas disponíveis.
2. **Formação e Desenvolvimento:** Provisão de programas de formação e desenvolvimento para melhorar as habilidades, conhecimentos e competências dos funcionários.
3. **Gestão de Desempenho:** Avaliação do desempenho dos funcionários, estabelecimento de objetivos e metas, feedback contínuo e gestão de melhorias de desempenho.
4. **Remuneração e Benefícios:** Desenvolvimento de políticas de remuneração, administração de salários, bónus e benefícios para garantir a satisfação e retenção dos funcionários.
5. **Relações no Trabalho:** Gestão das relações entre empregadores e empregados, incluindo negociação com sindicatos, resolução de conflitos e manutenção de um ambiente de trabalho positivo.
6. **Saúde e Segurança no Trabalho:** Implementação de políticas e práticas para garantir a segurança e o bem-estar dos funcionários no local de trabalho.
7. **Planeamento de Carreira e Sucessão:** Desenvolvimento de planos de carreira para funcionários e planeamento de sucessão para posições-chave dentro da organização.
8. **Compliance e Legislação no Trabalho:** Garantia de que a empresa cumpre todas as leis e regulamentações no trabalho aplicáveis.

A GRH é essencial para alinhar as políticas de gestão de pessoas com a estratégia organizacional, contribuindo para o sucesso e a sustentabilidade da organização.

1.1. Mudança de Local: Oficiais Justiça, Magistrados

1.1.1. Entidade

- DGAJ/IGFEJ

1.1.2. Responsável

- Não identificado

1.1.3. Descrição

A DGAJ em conjunto com a Comarca define e atribue nova localização quer a Funcionários Judiciais como a Magistrados após o que envia para o Help Desk do IGFEJ a informação necessária e o pedido de instalação e configuração de aplicações necessárias ao desempenho de actividade do colaborador no novo local, quer seja funcionário judicial ou magistrado. Caso não exista, na nova localização, PC disponivel para o utilizador é informada a comarca que o solicita à DGAJ sendo por esta enviado para o HD do IGFEJ que procede, então, à instalação e configuração das aplicações necessárias, após o que informa o utilizador e encerra o pedido/ticket.

1.1.4. Palavras Chave

igfej, dgaj, mudança de local, funcionários judiciais, magistrados

1.1.5. Objetivos

- Detalhar o processo de Mudança de Local de um Funcionário Judicial ou Magistrado

1.1.6. Inputs

- Mudança de local de trabalho de um Funcionário Judicial ou Magistrado

1.1.7. Actividades

Para fazer a mudança de local de um utilizador, mudança de tribunal ou comarca, são realizadas as seguintes actividades:

1. **Publicar em Diário da Républica**

- O processo inicia-se após a publicação em Diário da República

2. **Notificação à Comarca**

- Após a publicação em DR é comunicado à Comarca a nova localização do utilizador

3. **Criação de nova Ficha de Utilizador**

- É criada um anova ficha de utilizador com os seguintes dados: Nome, Categoria Profissional, Departamento, Contactos, Origem, Nº Mecanográfico.
- A nova ficha de utilizador é enviada para o Helpdesk do IGFEJ.

4. **Recepção de pedido de Help Desk**

- Após a recepção do pedido, confirma-se a existência ou não de PC disponível para o utilizador.
- Caso não existe PC é notificada a Comarca que solicita à DGAJ a atribuição de PC
- Caso exista PC procede-se à instalação e configuração

5. **Configuração PC**

- Configuração do PC com novo IP, acesso à rede, criação de utilizador na AD, mudança de OU
- Mediante a qualidade do utilizador, Funcionário Judicial, Magistrado Judicial ou MP

5.1 **Funcionário Judicial**

- Configuração do PC com as aplicações Citius, Custas e Tmenu

5.2 **Magistrado Judicial**

- Configuração do PC com a aplicação Citius

5.3 **Magistrado MP** - Configuração PC com as aplicações SITAF e Tmenu

6. **Informação ao Utilizador**

- Após a instalação e configuração do PC do novo utilizador é enviada informação ao mesmo

7. **Fechar pedido**

- Com a conclusão das actividades descritas é fechado o pedido.

1.1.8. Entregáveis

- Utilizador criado no novo local

1.1.9. Fornecedores

- Nada a referir.

1.1.10. Participantes

- Funcionários Judiciais, Magistrados, Equipas técnicas do IGFEJ

1.1.11. Clientes

- Os utilizadores dos tribunais das várias comarcas, Funcionários Judiciais, Oficiais de Justiça, Magistrados

1.1.12. Metodologias

- Nada a referir

1.1.13. Ferramentas

- Nada a referir

1.1.14. Métricas

- Nº ticket mensais registados vs resolvidos

1.1.15. Maturidade

- Nada a referir

1.1.16. Pedido (ITSM)

- **Mudança de Local: Oficiais Justiça, Magistrados**

1.1.17. Serviço (CMDB)

- **Mudança de Local: Oficiais Justiça, Magistrados**

1.1.18. Sugestões

- Nada a referir.

1.1.19. Suporte Legal / Legislação

- Nada a referir.

1.1.20. Classificação da informação

- Nada a referir.

Ex: Confidencial, Restrito, Interno, Público

1.1.21. Metadados

- **Entrevistador:** Manuel Graça
- **Entrevistados:** Vitor Dias, Ana Vila (28/11/2023)

1.1.22. Modelo do Processo (BPMN)

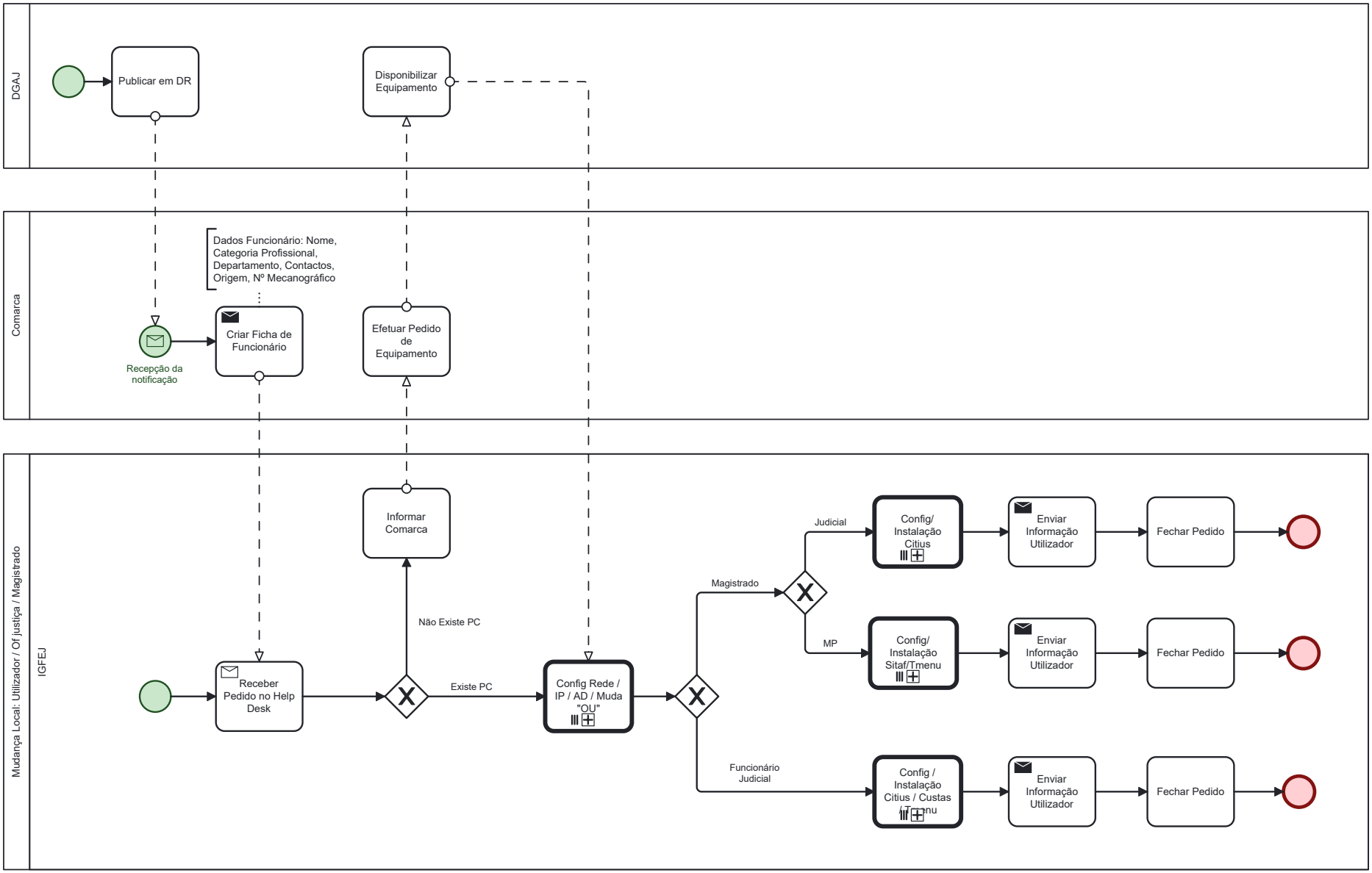

Figura 1.1.: Modelo de processo de mudança de local de utilizador

1.2. Onboarding de Colaborador

1.2.1. Entidade

- Direcção Geral da Administração da Justiça (DGAJ)

1.2.2. Responsável

- Não identificado.

1.2.3. Descrição

O processo de integração, também conhecido como onboarding de um colaborador, é uma etapa crucial para garantir que os novos colaboradores se integrem eficientemente à empresa. Um processo deste tipo, numa perspectiva mais alargada, é normalmente estruturado da seguinte forma:

1. **Documentação e Processos Administrativos:**
   - Após a confirmação da sua entrada, os novos colaboradores preenchem formulários necessários, como documentos de impostos e informações de contacto. Além disso, são orientados sobre políticas internas, benefícios e procedimentos administrativos.
2. **Preparação de Ambientes Tecnológicos:**
   - Os novos membros são adicionados aos sistemas de informação da organização e devem ser-lhe atribuídos os acessos e permissões aplicacionais que a sua posição exisge.
3. **Formação e Desenvolvimento:**
   - São ministrados treinos específicos relacionados às funções dos novos colaboradores. Isso pode envolver sessões de formação presenciais ou online, materiais educativos e mentorias.
   - Os novos colaboradores recebem formação sobre os sistemas, softwares e ferramentas utilizados na empresa. Isso inclui sistemas de comunicação interna, plataformas de colaboração e outras tecnologias essenciais.
4. **Avaliação de Desempenho:**
   - Ao final do período de integração, pode ser conduzida uma avaliação de desempenho para entender como os novos colaboradores se adaptaram à cultura da empresa e assimilarão as informações recebidas.
5. **Feedback Contínuo:**
   - Um sistema contínuo de feedback deve ser estabelecido para que os colaboradores possam fornecer suas próprias opiniões sobre o processo de onboarding, permitindo ajustes e melhorias constantes.

Este processo visa proporcionar uma transição suave para os novos colaboradores, ajudando-os a se sentirem confortáveis, capacitados e integrados à cultura e dinâmica da empresa.

1.2.4. Palavras Chave

dgaj, onboarding de colaborador, oficiais de justiça, tribunais, comarcas

1.2.5. Objetivos

- Centralizar e agilizar o processo de entrada de colaboradores nas comarcas.
- Validar os requisitos para a adesão de um colaborador à Função Pública.
- Gestão de acesso e segurança aos recursos tecnológicos da DGAJ.

1.2.6. Inputs

- Detalhes pessoais do novo colaborador
- Lista de acessos aplicacionais do novo colaborador
- Identificação de permissões para o novo colaborador

1.2.7. Actividades

Para fazer entrada de um novo colaborador, são executadas as seguintes atividades:

1. **Publicar em Diário da República:**
   - O processo inicia-se após a publicação, em Diário da República, sobre a decisão de aceitação do colaborador em entrar na Função Pública.
2. **Notificar a Comarca:**
   - É notificada a comarca sobre a entrada de um novo colaborador. De acordo com as funções do colaborador, são fornecidos, pela comarca, informação sobre quais as necessidades aplicacionais do novo funcionário (**Citius, Custas, TMenu, Sitaf**).
3. **Criar ficha de funcionário:**
   - É criada a ficha de funcionário que servirá de base para a gestão individual do recurso que inicia funções.
4. **Validar requisitos para entrada na Função Pública:**
   - São validados os vários requisitos para entrada de qualquer pessoa na Função Pública (FP). Os requisitos podem ser: a vacinação, o registo criminal, a nacionalidade e idade legal para entrada.
   - Da mesma forma é validada a existência de alguma inibição para entrada na FP (art. 17, Lei Geral da FP).
5. **Enviar ao IGFEJ os dados do colaborador:**
   - Os dados do colaborador são envidados ao IGFEJ para que possam ser criadas as credenciais de domínio e de email, nos sistemas corporativos (Active Directory e Office 365).
   - Adicionalmente podem ser criadas credenciais para utilização de VPN e acesso externo à organização.
6. **Criar utilizador nos sistemas de informação:**

- O utilizador é criado tal como já identificado no processo Seção 2.8.
- São configuradas as permissões aplicacionais, (aplicações essas, já identificadas anteriormente) de acordo com o perfil do utilizador.

7. **Conclusão:**
   - Após confirmação de que o colaborador está operacional, o processo termina.

1.2.8. Entregáveis

- Colaborador inserido na base de dados de funcionários
- Utilizador criado no Active Directory
- Utilizador com endereço de email Office 365 criado

1.2.9. Fornecedores

- IGFEJ
- Comarcas

1.2.10. Participantes

- Recursos Humanos (DGAJ)
- Administradores Judiciais
- IGFEJ (Sistemas e Tecnologias de Informação)

1.2.11. Clientes

- DGAJ
- Comarcas

1.2.12. Metodologias

- Nada a referir.

1.2.13. Ferramentas

- PDA
- AD Manager
- Office 365

1.2.14. Métricas

- Nada a referir.

1.2.15. Maturidade

- Nada a referir.

1.2.16. Pedido (ITSM)

- **Onboarding de Colaborador**

1.2.17. Serviço (CMDB)

- **Onboarding de Colaborador**

1.2.18. Sugestões

- Nada a referir.

1.2.19. Suporte Legal / Legislação

- Nada a referir.

1.2.20. Classificação da informação

- Nada a referir.

Ex: Confidencial, Restrito, Interno, Público

1.2.21. Metadados

- **Entrevistador:** João Caldeira
- **Entrevistados:** João Carvalho (09/10/2023), Vitor Dias (05/11/2023), Jorge Gralha (16/10/2023), Joaquim Coelho (16/10/2013), Luís Vale (17/10/2023)

1.2.22. Modelo do Processo (BPMN)

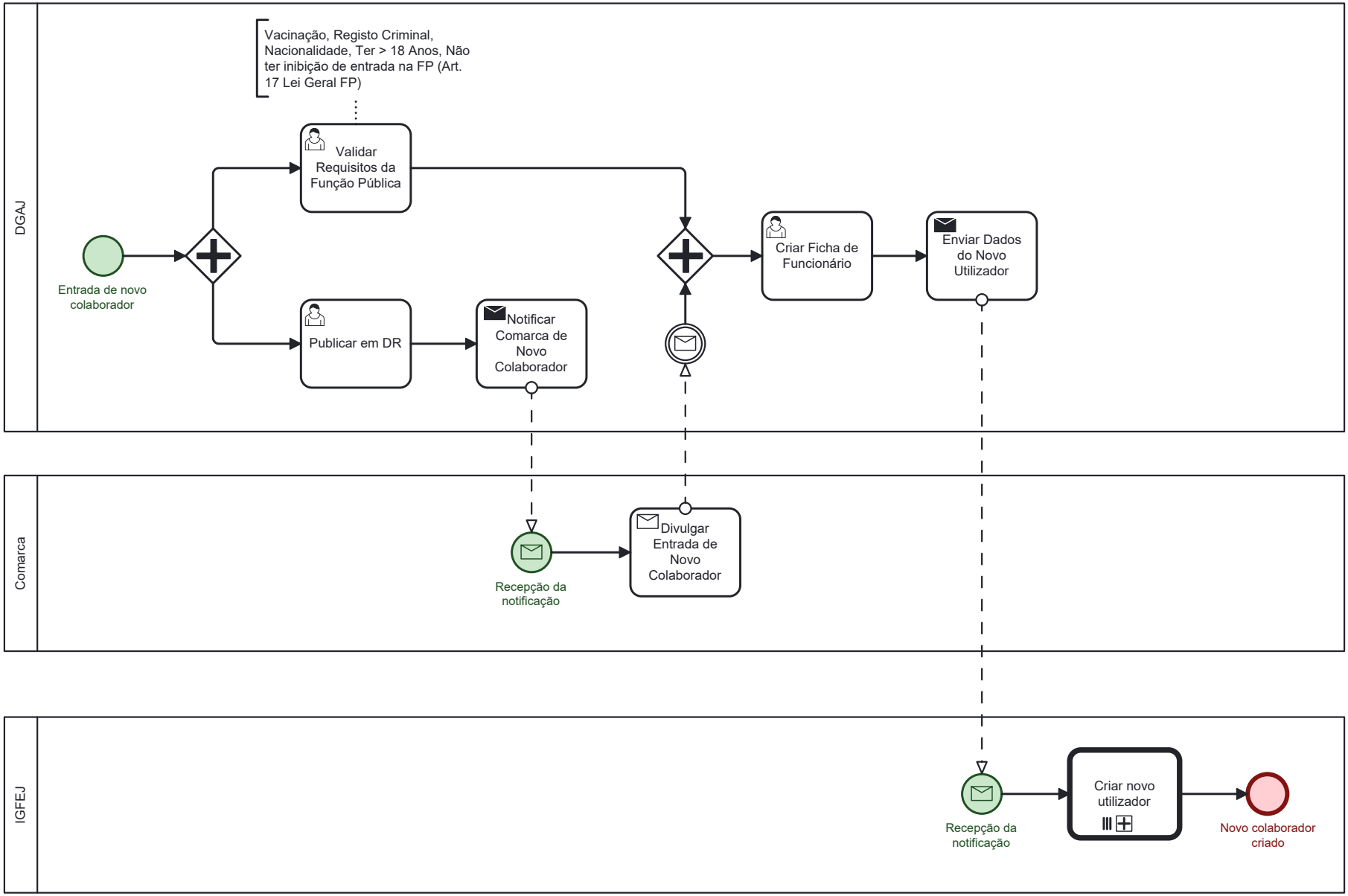

Figura 1.2.: Modelo do processo de Onboarding (DGAJ).

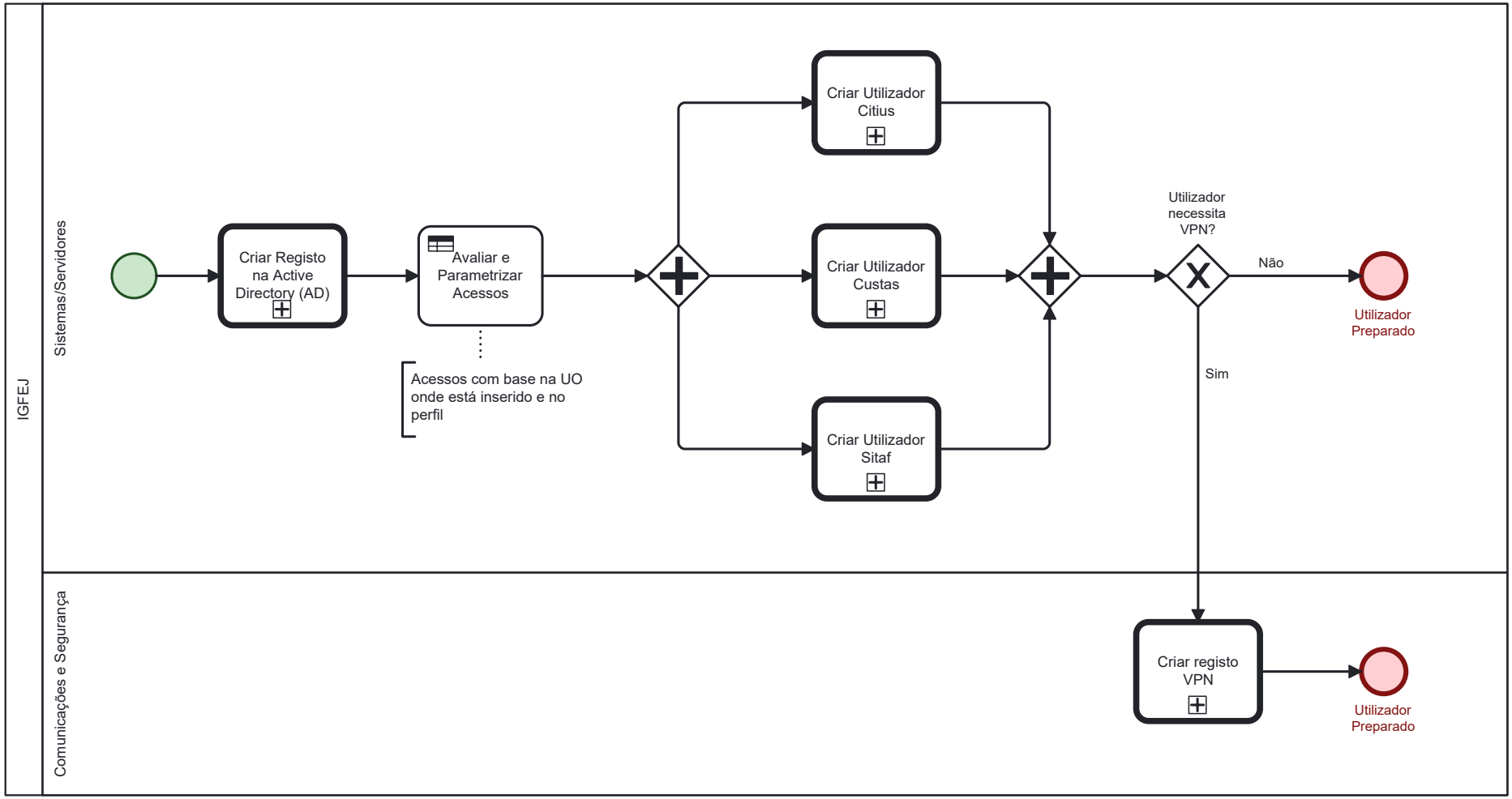

Figura 1.3.: Modelo do sub-processo criação de utilizador nos vários sistemas.

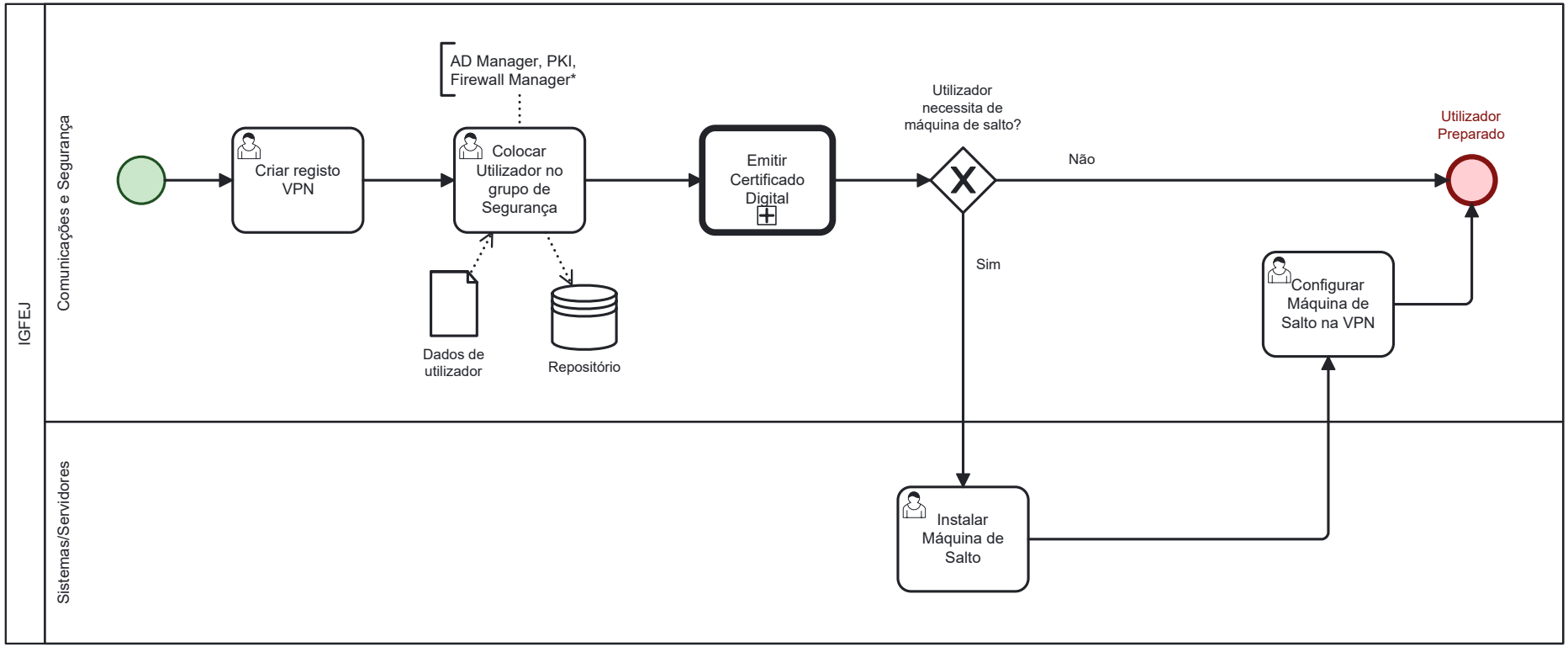

Figura 1.4.: Configurações de VPN.

1.3. Onboarding de um colaborador externo

1.3.1. Entidade

Instituto de Gestão Financeira e Equipamentos da Justiça (IGFEJ)

1.3.2. Responsável

- Diretor do Departamento que recebe o colaborador

1.3.3. Descrição

O processo de Onboarding de um colaborador externo no IGFEJ descreve as tarefas a elaborar para garantir a integração de um colaborador subcontratado no IGFEJ. O colaborador externo é um elemento alocado ao IGFEJ para prestação de serviços que não pertence ao Ministério da Justiça. Neste sentido, este tipo de utilizadores apresentam um e-mail com indicação de que é externo (ex: nome.ext@igfej.mj.pt) e a VPN é do fornecedor. Relativamente às fases de um processo de Onboarding, as mesmas não diferem consoante a natureza (interno ou externo) do colaborador, sendo estruturadas geralmente da seguinte forma:

- Documentação e Processos Administrativos: Após a confirmação da sua entrada, o colaborador pode ter de preencher formulários de dados pessoais e profissionais. Além disso, no primeiro dia de trabalho, ser-lhe-á apresentado as instalações e o seu local de trabalho, assim como, as políticas internas e de segurança do IGFEJ.
- Preparação de Ambientes Tecnológicos: Os novos membros são adicionados aos sistemas de informação da organização e devem ser-lhe atribuídos os acessos e permissões aplicacionais que a sua posição existe.
- Formação e Desenvolvimento: São ministrados treinos específicos relacionados às funções dos novos colaboradores. Isso pode envolver sessões de formação presenciais ou online, materiais educativos e mentorias. Os novos colaboradores recebem formação sobre os sistemas, softwares e ferramentas utilizados na empresa. Isso inclui sistemas de comunicação interna, plataformas de colaboração e outras tecnologias essenciais.
- Avaliação de Desempenho: Ao final do período de integração, pode ser conduzida uma avaliação de desempenho para entender como os novos colaboradores se adaptaram à cultura da empresa e assimilarão as informações recebidas.
- Feedback Contínuo: Um sistema contínuo de feedback deve ser estabelecido para que os colaboradores possam fornecer suas próprias opiniões sobre o processo de onboarding, permitindo ajustes e melhorias constantes.

1.3.4. Palavras Chave

igfej, onboarding de colaborador, cartão de acesso ao edíficio

1.3.5. Objetivos

- Facilitar a integração e adaptação do colaborador à organização;
- Agilizar o processo de entrada de colaboradores;
- Garantir que o colaborador tem os recursos e acessos necessários para iniciar o trabalho.

1.3.6. Inputs

- Dados pessoais do novo colaborador (enviados pelo Fornecedor)
- Identificação de permissões para o novo colaborador
- Lista de acessos aplicacionais do novo colaborador

1.3.7. Actividades

O processo de onboarding de um colaborador externo carece a montante do processo de contratualização com a entidade fornecedora. No processo de integração de um colaborador externo no IGFEJ são executadas um conjunto de atividades em simultâneo:

1. **Divulgar entrada do colaborador:**
   - O processo inicia-se com o anúncio da chegada do colaborador via e-mail ou presencialmente ao departamento e apresentação à equipa a integrar.
2. **Elaborar visita guiada ao local de trabalho:**
   - O responsável do Departamento deve apresentar as instalações físicas ao novo colaborador assim como o seu local de trabalho, garantindo previamente, que o mesmo já se encontra preparado para receber o novo colaborador.
3. **Disponibilizar sessão de acolhimento:**
   - O responsável apresenta a missão, visão, valores e organograma da instituição ao colaborador. Além disso, é lhe enviado documentação sobre a organização e respetivo departamento, os procedimentos internos e informação específica de apoio para o trabalho que irá realizar.
4. **Pedido de cartão de acesso:**
   - Na sequência destas atividades, o departamento deverá solicitar através de um ticket o cartão de acesso ao edíficio (subprocesso).
5. **Definir acessos do colaborador:**
   - Paralelamente às etapas descritas anteriormente, o responsável da equipa deve verificar quais os acessos necessários configurar para o colaborador, isto é, criação de utilizador na AD, acesso ao e-mail, acesso à intranet, se precisa de VPN e acesso a aplicações específicas ou outras plataformas.
6. **Solicitar acessos:**
   - Posteriormente, o responsável deve enviar um e-mail ou criar pedido/s no Easyvista a solicitar os respetivos acessos, indicando os dados necessários considerando o tipo de pedido.
7. **Gestão do Pedido de Serviço:**

- Este subprocesso permitirá à equipa do helpdesk analisar o pedido e dar resposta ao mesmo ou reencaminhá-lo para as respetivas equipas responsáveis.

8. **Validar acessos:**
   - O colaborador receberá notificações no seu e-mail pessoal (anterior à criação do seu e-mail institucional) e deverá validar os seus acessos ao e-mail, VPN e outras aplicações e plataformas. Caso o mesmo confirme o acesso, o processo de onboarding do colaborador termina Por sua vez, caso não tenha acesso, deve reportar ao seu responsável de equipa.
9. **Reportar incidente:**
   - O responsável de equipa deve reportar o incidente ao Helpdesk via e-mail ou pedido no Easyvista.
10. **Gestão de Incidentes:**

- Este subprocesso permite à equipa de Helpdek analisar a questão e dar resposta ao incidente. Em seguida, o processo regressa à etapa "validar acessos" para que o colaborador confirme resolução do incidente.

11. **Recolher feedback**

- Esta etapa acontece no decorrer de todo o processo e permite um alinhamento de expectativas entre o colaborador e a instituição. Além disso, o responsável consegue identificar precocemente as dificuldades do colaborador no processo de integração e pode orientá-lo nesse sentido, assim como, identificar oportunidades de melhoria neste processo.

1.3.8. Entregáveis

- Utilizador criado no Active Directory (AD)
- Utilizador com endereço de e-mail Office 365 criado
- Utilizador com acessos aplicacionais

1.3.9. Fornecedores

- Entidade fornecedora (Empresa à qual o colaborador externo pertence que contratualizou a prestação de serviços com o IGFEJ).

1.3.10. Participantes

Colaborador externo, Departamento que o colaborador externo irá integrar (Responsável do Departamento e da equipa), HelpDesk (HD)

1.3.11. Clientes

Colaborador externo

1.3.12. Metodologias

Nada a referir.

1.3.13. Ferramentas

- AD Manager
- Office 365

1.3.14. Métricas

Nada a referir.

1.3.15. Maturidade

Nada a referir.

1.3.16. Pedido (ITSM)

- **Onboarding de um colaborador externo**

1.3.17. Serviço (CMDB)

- **Onboarding de um colaborador externo**

1.3.18. Sugestões

Nada a referir.

1.3.19. Suporte Legal / Legislação

Nada a referir.

1.3.20. Classificação da informação

Nada a referir.

Ex: Confidencial, Restrito, Interno, Público

1.3.21. Metadados

Entrevistador: Maria Estibeiro **Entrevistados:** NA (09/09/2024)

1.3.22. Modelo do Processo (BPMN)

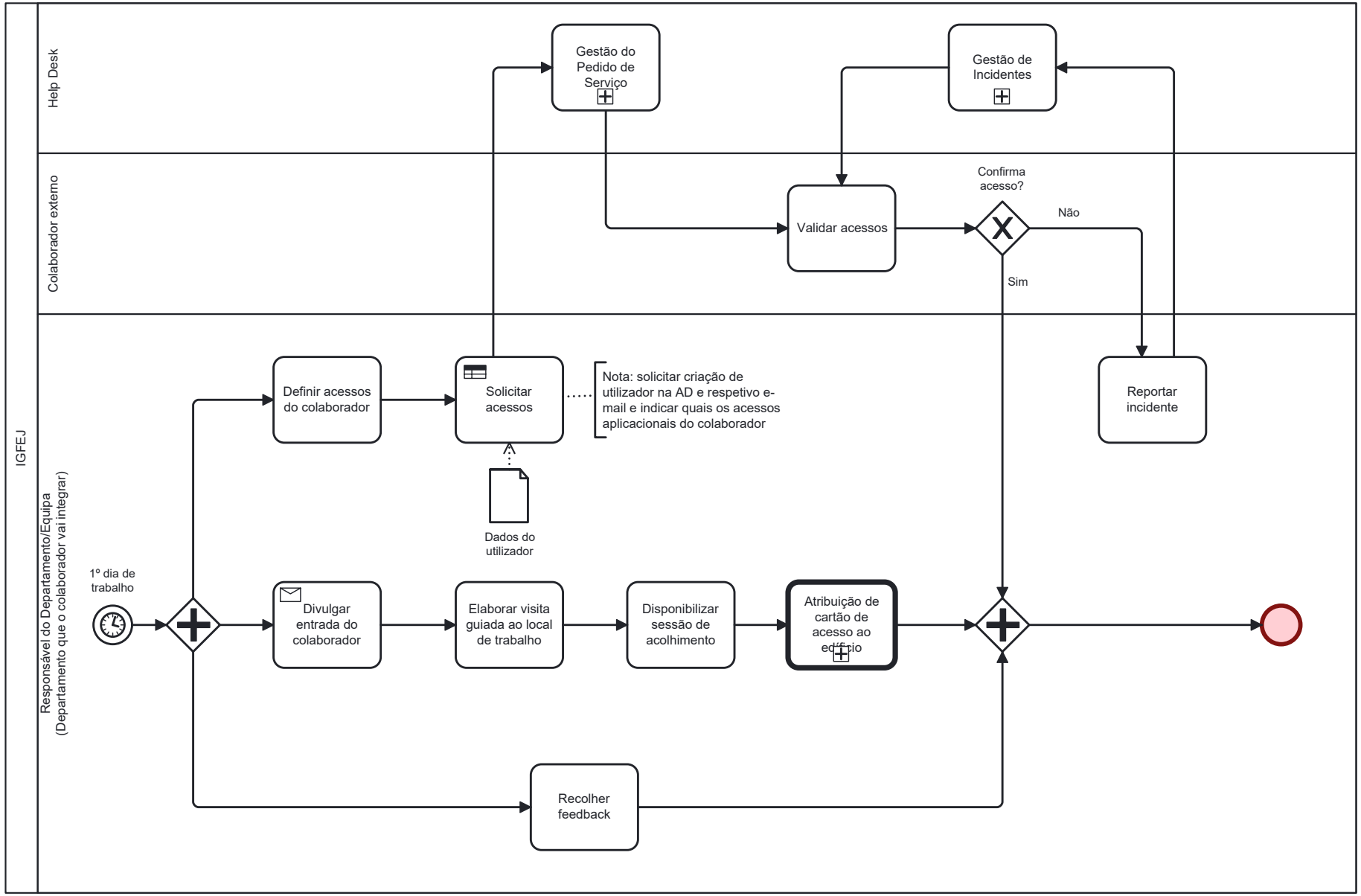

Figura 1.5.: Modelo do Processo Onboarding de Colaborador Externo

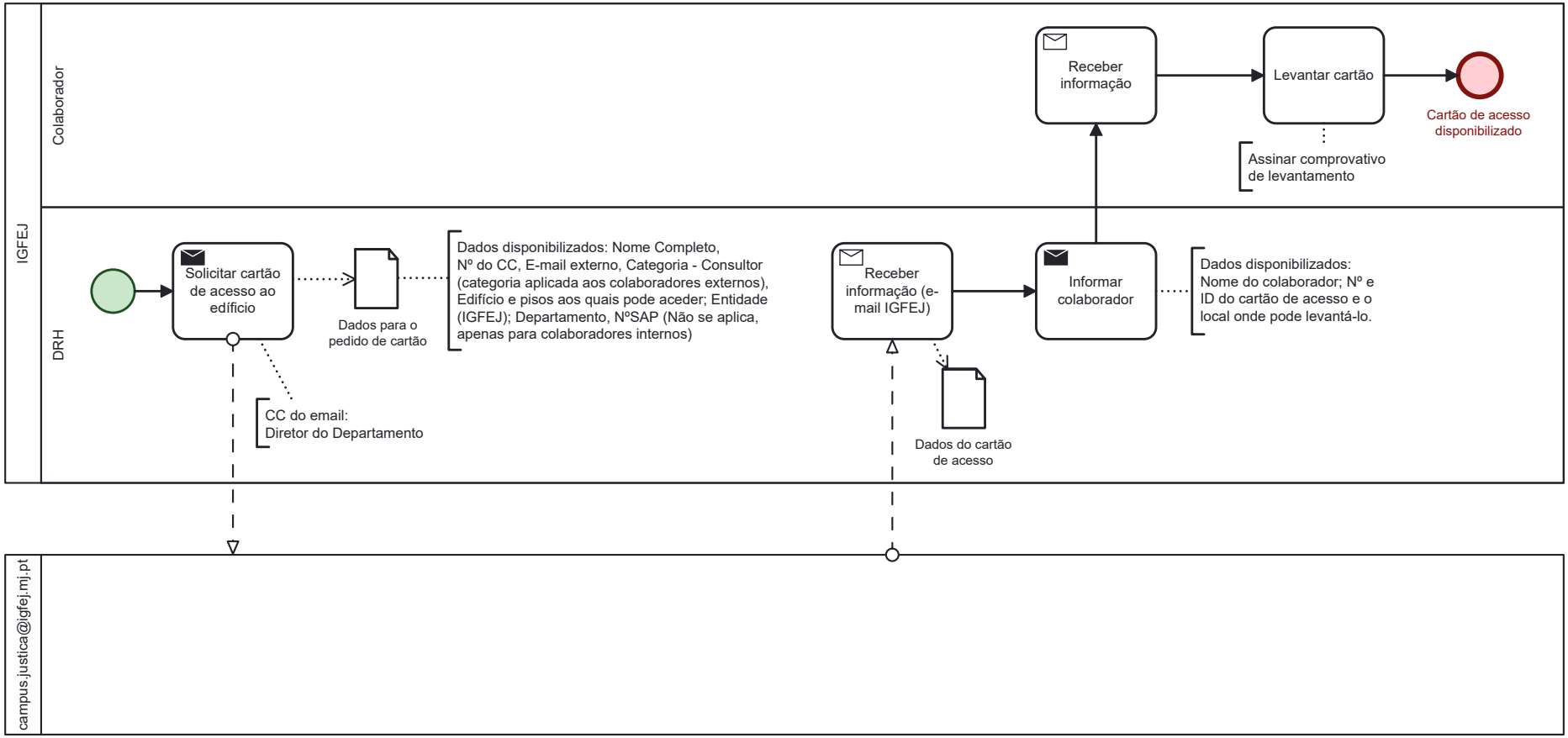

Figura 1.6.: Modelo do Procedimento de Atribuição do Cartão de Acesso ao Edíficio

Part II.

Gestão de Serviço

2. Gestão de Pedidos de Serviço

A **gestão de pedidos de serviço** é um processo essencial na gestão de serviços de TI (Tecnologia da Informação), que lida com o tratamento de todas as solicitações dos utilizadores relacionadas com os serviços de TI. O objetivo principal é garantir que os pedidos de serviço são geridos de maneira eficiente e eficaz, proporcionando um serviço de qualidade aos utilizadores e melhorando a satisfação geral.

A **gestão de pedidos de serviço** envolve várias atividades e objetivos essenciais:

1. **Registo de Pedidos de Serviço:** Documentar todas as solicitações de serviço recebidas dos utilizadores, incluindo detalhes como a natureza do pedido, a urgência e os dados do solicitante.
2. **Classificação e Priorização:** Avaliar e categorizar os pedidos de serviço com base na sua natureza e urgência. Priorizar os pedidos de acordo com os níveis de serviço acordados (SLAs - Service Level Agreements).
3. **Atribuição e Encaminhamento:** Designar os pedidos de serviço às equipas ou técnicos apropriados para resolução. Garantir que os pedidos são encaminhados para a pessoa ou equipa com as competências necessárias para os resolver.
4. **Execução de Pedidos:** Realizar as ações necessárias para satisfazer o pedido de serviço. Isto pode incluir tarefas como instalação de software, fornecimento de acesso a sistemas, configuração de hardware, entre outras.
5. **Monitorização e Atualização:** Acompanhar o progresso de cada pedido de serviço, mantendo os utilizadores informados sobre o estado do seu pedido e qualquer ação pendente.
6. **Resolução e Fecho:** Garantir que o pedido de serviço é resolvido de acordo com as expectativas do utilizador e os padrões de qualidade da organização. Encerrar o pedido após a confirmação de que o serviço solicitado foi entregue satisfatoriamente.
7. **Documentação:** Manter registos completos e precisos de todos os pedidos de serviço, incluindo ações tomadas, tempos de resolução e qualquer feedback do utilizador. Esta documentação é crucial para auditorias e melhorias contínuas.
8. **Relatórios e Análise:** Produzir relatórios regulares sobre o desempenho da gestão de pedidos de serviço, incluindo métricas como o número de pedidos, tempos de resposta e resolução, e níveis de satisfação dos utilizadores. Utilizar esta análise para identificar áreas de melhoria.
9. **Gestão de Feedback:** Recolher e analisar feedback dos utilizadores sobre o processo de gestão de pedidos de serviço, utilizando esta informação para fazer melhorias contínuas e ajustar processos conforme necessário.
10. **Integração com Outros Processos de TI:** Coordenar a gestão de pedidos de serviço com outros processos de gestão de serviços de TI, como gestão de incidentes, gestão de problemas e gestão de mudanças, para assegurar uma abordagem integrada e coesa.

A gestão de pedidos de serviço é crucial para garantir que os utilizadores recebem o suporte e os recursos de que necessitam de forma eficiente e eficaz. Este processo contribui significativamente para a satisfação dos utilizadores e para a operação contínua e eficiente dos serviços de TI dentro da organização.

2.1. Atribuição de Cartão (PKI)

2.1.1. Entidade

- Instituto de Gestão Financeira e Equipamentos da Justiça (IGFEJ)

2.1.2. Responsável

- Não identificado.

2.1.3. Descrição

São atribuições da DGAJ (em parceria com o IGFEJ) a conceção, implantação e evolução dos sistemas informáticos dos tribunais das várias comarcas (em colaboração com o Instituto de Gestão Financeira e Equipamentos da Justiça). Cada comarca tem associada uma equipa de apoio local DGAJ/IGFEJ liderada por um coordenador para darem apoio técnico aos funcionários judiciais das comarcas das várias áreas geográficas. Nesse âmbito, o processo de atribuição de cartão de assinatura digital (PKI) é solicitado à equipa de apoio local da DGAJ/IGFEJ por um funcionário judicial de uma dada comarca.

2.1.4. Palavras Chave

igfej, dgaj, pda, funcionários judiciais, equipa de apoio local, equipa de registo central, equipa de expedição, ct, ceger, coordenador, atribuir, cartão, assinatura digital, pki, oficiais de justiça, tribunais, comarcas

2.1.5. Objetivos

- Detalhar o processo de atribuição de cartões de assinatura digital (PKI) a qualquer funcionário judicial que o solicite.

2.1.6. Inputs

- Pedido de atribuição de cartão de assinatura digital (PKI) solicitado por um funcionário judicial de uma comarca.

2.1.7. Actividades

Para fazer uma atribuição de um cartão de assinatura digital (PKI) a um titular numa comarca, são executadas as seguintes atividades:

1. **Solicitar Emissão de Cartão PKI:**
   - O processo inicia-se com a solicitação de um pedido de emissão por parte de um funcionário judicial (titular) de uma dada comarca.
   - Esse pedido é feito pelo titular verbalmente junto de um técnico da equipa de apoio local.
2. **Receber dados para Emissão de Cartão PKI:**
   - A equipa de apoio local recebe os dados do titular, tais como informação do cartão de cidadão, comprovativo da sua função e em que local está afecto, entre outros dados.
3. **Criar Novo Pedido de Emissão de Cartão PKI:**
   - O técnico da equipa de apoio local abre a aplicação “Portal de Cliente” na opção “Pedido de Cartão” e começa a inserir os dados necessários para a emissão do cartão PKI.
   - Alguns dados são retirados do cartão de cidadão
   - No pedido são colocados os seguintes dados:
     - Foto digital (o mais recente possível)
     - Nome completo
     - Número do Cartão de Cidadão
     - Data de Validade do Cartão de Cidadão
     - Nome para assinatura do cartão (ex: primeiro e último nome)
     - Morada profissional
     - Morada não-profissional
     - Email profissional
     - Categoria Profissional
4. **Criar Contrato em Formato Digital:**
   - Caso o titular já tenha atualmente cartão de assinatura digital (PKI), então o técnico cria um novo contrato em formato digital (ficheiro formato pdf) a partir do template oficial para contratos digitais, disponível no “Portal de Cliente” e que será preenchido com os dados pessoais do titular.
5. **Criar Contrato em Papel:**
   - Caso o titular não tenha atualmente cartão de assinatura digital (PKI), então o técnico no “Portal de Cliente”, clica num botão que procede à impressão de um contrato de titular a partir de um template word e preenche manualmente com os dados do titular.
6. **Solicitar Assinatura Digital do Titular:**
   - O técnico solicita ao titular via email que assine o contrato digital (ficheiro formato pdf).
7. **Solicitar Assinatura Física do Titular:**
   - O técnico solicita ao titular presencialmente que assine o contrato em papel.
8. **Receber Contrato Digital:**

    - O titular recebe o contrato digital (ficheiro formato pdf) via email.

9. **Receber Contrato Físico:**
    - O titular recebe o contrato físico em papel das mãos do técnico de apoio local.
10. **Enviar Contrato Digital Assinado:**
    - O titular envia por email para o técnico o contrato digital assinado digitalmente (ficheiro no formato pdf) usando o cartão PKI atual.
11. **Entregar Contrato em Papel Assinado:**
    - O titular entrega em mãos ao técnico de apoio local o contrato físico em papel devidamente assinado.
12. **Receber Contrato Assinado:**
    - O técnico da equipa de apoio local recebe o contrato assinado.
    - Se o contrato for digital recebe-o por email, se for contrato físico será o titular que lhe entrega em mãos no local.
13. **Assinar Contrato:**
    - O técnico da equipa de apoio assina o contrato, com assinatura física ou via cartão de assinatura digital (PKI), consoante o contrato seja físico ou digital respetivamente.
14. **Digitalizar Contrato:**
    - Caso o contrato seja físico em papel, o mesmo terá que ser digitalizado pelo técnico, sendo gerado um ficheiro no formato pdf.
15. **Anexar Contrato ao Pedido de Emissão:**
    - O contrato físico em papel que foi digitalizado na atividade anterior e transformado num ficheiro pdf, será anexado pelo técnico ao pedido de emissão no “Portal de Cliente”.
16. **Enviar Contrato Físico via CTT:**
    - O contrato físico em papel é enviado pelo técnico para a “Autoridade de registo PKI” via CTT.
17. **Enviar Contrato Digital:**
    - O contrato digital assinado em formato pdf é enviado pelo técnico por email para o endereço pki@igfej.mj.pt
18. **Fechar Pedido:**
    - O técnico no “Portal do Cliente” passa o pedido para o estado “Pedido”.
19. **Receber Contrato Digital:**
    - O contrato digital assinado em formato pdf é recebido pelo técnico de registo central via email no endereço pki@igfej.mj.pt
20. **Receber Contrato Físico:**
    - O contrato físico em papel assinado é recebido pelo técnico de registo central via CTT.

21. **Arquivar Contrato Digital:**
    - O técnico de registo central arquiva o contrato digital num servidor seguro numa pasta segura.
22. **Arquivar Contrato Físico:**
    - O técnico de registo central arquiva o contrato físico em papel numa pasta/dossier física.
23. **Criar Pasta Segura:**
    - O técnico de registo central cria uma pasta segura em que o nome da pasta é o número do cartão de cidadão do titular.
    - A pasta identificada com número de cartão de cidadão (chave de pesquisa) e possível de ser pesquisada no Forcebo
24. **Arquivar Foto de Titular:**
    - O técnico de registo central edita e uniformiza a foto do titular num tamanho único e arquiva a foto (ficheiro) num servidor seguro numa pasta segura.
25. **Validar Dados do Pedido:**
    - O técnico de registo central valida os dados do pedido de emissão na aplicação “Forcebo” através dos seguintes critérios:
      - Endereço de email profissional na Active Directory
      - Nome do titular no ficheiro de registo em anexo ao pedido, que comprova o vínculo do titular com a entidade.
26. **Contactar Técnico de Apoio Local:**
    - Caso os dados do titular não sejam válidos, o técnico de registo central contacta o técnico de apoio local via telefone ou email e informa-o que o pedido foi indeferido e fechado.
27. **Receber Contacto:**
    - Caso os dados do titular não sejam válidos, o técnico de apoio local é informado via telefone ou email dessa situação e do indeferimento e fecho do pedido.
28. **Criar Cartão PKI:**
    - A impressora de cartões PKI cria o cartão físico.
29. **Solicitar Certificado Digital para Cartão PKI:**
    - A impressora de cartões irá fazer uma ligação aos sistemas da entidade CEGER (Centro de Gestão da Rede Informática do Governo) e solicitar a aplicação de um certificado digital no cartão PKI em produção na impressora.
30. **Aplicar Certificado Digital em Cartão PKI:**
    - Os sistemas da entidade CEGER (Centro de Gestão da Rede Informática do Governo) aplicam um novo certificado digital no cartão PKI.
31. ** Criar Carta Fechada com Código PIN/PUK:**

- A impressora/dobradora/coladora gerar uma carta com códigos PIN/PUK dobrada e colada.

32. **Criar Carta Fechada com Cartão PKI:**

- Outra impressora irá imprimir automaticamente a carta onde irá ser posto manualmente o cartão PKI.
- Essa carta é imprimida em formato A4 e o técnico de registo central irá colar o cartao PKI na carta e dobrar manualmente a carta, inserindo-a dentro de um envelope e fechando o mesmo com cola.

33. ** Passar Estado do Pedido para “Entrega”:**

- Quando as 3 peças (cartão PKI, carta para cartão PKI e carta PIN/PUK), na aplicação “Forcebo”, o técnico de registo central passa o estado do pedido para “Entrega”.

34. **Entregar Carta Fechada com Cartão PKI:**

- O técnico de registo central vai entregar em mãos ao técnico de expedição a carta fechada com o cartão PKI.

35. **Entregar Carta Fechada com PIN/PUK:**

- O técnico de registo central vai entregar em mãos ao técnico de expedição a carta fechada com PIN/PUK.

36. **Passar Estado do Pedido para “Expedido por Correio”:**

- Quando as 2 peças cartas fechadas (carta com cartão PKI e carta PIN/PUK) são entregues ao técnico de expedição, na aplicação “Forcebo”, o técnico de registo central passa o estado do pedido para “Expedido por Correio”.

37. **Enviar Email de Ativação:**

- Na aplicação “Forcebo” quando o pedido passa para o estado “Expedido por Correio” é enviado um email automático ao titular com uma comunicação acerca da emissão do cartão de assinatura digital (PKI) e uma hiperligação para ativação posterior.

38. **Receber Carta Fechada com Cartão PKI:**

- O técnico de expedição recebe em mãos do técnico de registo central a carta fechada com o cartão PKI.

39. **Receber Carta Fechada com PIN/PUK:**

- O técnico de expedição recebe em mãos do técnico de registo central a carta fechada com PIN/PUK.

40. **Entregar Carta Fechada com Cartão PKI:**

- O técnico de expedição vai entregar em mãos ao carteiro a carta fechada com o cartão PKI, quando o mesmo for recolher o correio ao IGFEJ.

41. **Entregar Carta Fechada com PIN/PUK:**

- O técnico de expedição vai entregar em mãos ao carteiro a carta fechada com PIN/PUK, quando o mesmo for recolher o correio ao IGFEJ.

42. **Recolher Correio no IGFEJ:**
    - O carteiro irá regularmente ao IGFEJ recolher todo o correio e será nessa altura que recolherá também as cartas fechadas (com cartão PIN e com PIN/PUK).
43. **Entregar Carta com Cartão PKI ao Técnico:**
    - O carteiro irá entregar a carta na morada institucional do titular e diretamente ao técnico cujo nome está inscrito no envelope juntamente com o número do cartão PKI em parêntesis.
44. **Entregar Carta com PIN/PUK ao Titular:**
    - O carteiro irá entregar a carta na morada não-institucional do titular e cujo nome está inscrito no envelope juntamente com o número do cartão PKI em parêntesis.
45. **Receber Carta com Cartão PKI dos CTT:**
    - O técnico de apoio local recebe em mãos do carteiro a carta com o cartão PKI.
46. **Entregar Carta com Cartão PKI ao Titular:**
    - O técnico de apoio local entrega em mãos ao titular a carta com o cartão PKI.
47. **Receber Carta com Cartão PKI do Técnico:**
    - O titular recebe em mãos do técnico de apoio local a carta com o cartão PKI.
48. **Receber Carta com Cartão PIN/PUK dos CTT:**
    - O titular recebe em mãos do carteiro a carta com o cartão PIN/PUK.
49. **Conclusão:**
    - Após o titular receber todas as peças (carta com cartão PKI, carta com PIN/PUK e mensagem de email com hiperligação para ativação) o processo termina.

2.1.8. Entregáveis

- Carta com cartão PKI, carta com PIN/PUK e mensagem de email com hiperligação para ativação.

2.1.9. Fornecedores

- CTT (Correios de Portugal), CEGER (Centro de Gestão da Rede Informática do Governo).

2.1.10. Participantes

- Funcionários judiciais, membros da equipa de apoio local constituída por oficiais de justiça da DGAJ/IGFEJ, outras equipas técnicas do IGFEJ como a equipa de registo central e a equipa de expedição.

2.1.11. Clientes

- Os utilizadores dos tribunais das várias comarcas, ou seja todos os Funcionários Judiciais tais como, Oficiais de Justiça, Juízes e Procuradores, Assistentes Técnicos e Operacionais.

2.1.12. Metodologias

- Nada a referir.

2.1.13. Ferramentas

- Software Forcebo acedido a partir do computador de serviço, telefone, impressoras para preparação de cartões de assinatura digital (PKI).

2.1.14. Métricas

- Nada a referir.

2.1.15. Maturidade

- Nada a referir.

2.1.16. Pedido (ITSM)

- **Atribuição de Cartão (PKI)**

2.1.17. Serviço (CMDB)

- **Atribuição de Cartão (PKI)**

2.1.18. Sugestões

- Nada a referir.

2.1.19. Suporte Legal / Legislação

- Nada a referir.

2.1.20. Classificação da informação

- Nada a referir.

Ex: Confidencial, Restrito, Interno, Público

2.1.21. Metadados

- **Entrevistador:** Nuno Ferreira
- **Entrevistados:** Ana Paula Vila (21/12/2023, 19/02/2024)

2.1.22. Modelo do Processo (BPMN)

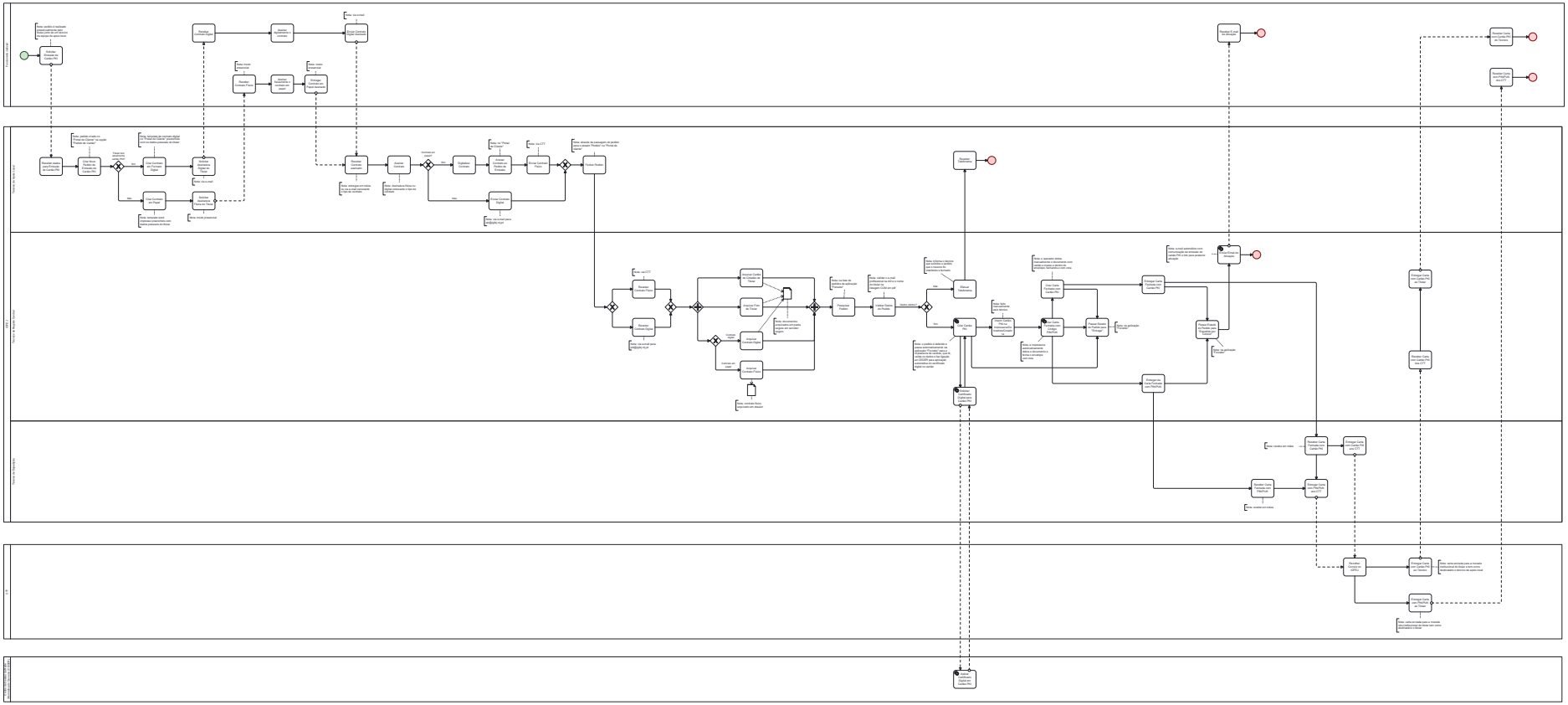

Figura 2.1.: Modelo do Processo Atribuição de Cartão (PKI)

2.2. Ativação de Cartão (PKI)

2.2.1. Entidade

- Instituto de Gestão Financeira e Equipamentos da Justiça (IGFEJ)

2.2.2. Responsável

- Não identificado.

2.2.3. Descrição

São atribuições da DGAJ (em parceria com o IGFEJ) a conceção, implantação e evolução dos sistemas informáticos dos tribunais das várias comercas (em colaboração com o Instituto de Gestão Financeira e Equipamentos da Justiça). Cada comarca tem associada uma equipa de apoio local DGAJ/IGFEJ liderada por um coordenador para darem apoio técnico aos funcionários judiciais das comarcas das várias áreas geográficas. Nesse âmbito, o processo de ativação de cartão de assinatura digital (PKI) é solicitado à equipa de apoio local da DGAJ/IGFEJ por um funcionário judicial de uma dada comarca, caso não o consiga realizar.

2.2.4. Palavras Chave

igfej, dgaj, pda, funcionários judiciais, equipa de apoio local, equipa de registo central, coordenador, ativar, cartão, assinatura digital, pki, oficiais de justiça, tribunais, comarcas

2.2.5. Objetivos

- Detalhar o processo de ativação de cartões de assinatura digital (PKI) a qualquer funcionário judicial que o solicite.

2.2.6. Inputs

- Pedido de ativação de cartão de assinatura judicial (PKI) solicitado por um funcionário judicial de uma comarca.

2.2.7. Actividades

Para fazer uma ativação de um cartão de assinatura digital (PKI) a um funcionário judicial, são executadas as seguintes atividades:

1. **Ativar Cartão PKI por Titular:**
   - O processo inicia-se com o funcionário judicial a tentar ativar o seu novo cartão de assinatura digital (PKI).
   - Para que a ativação seja possível, o funcionário digital terá que ter já na sua posse as seguintes peças:
     - Cartão PKI
     - Códigos PIN/PUK
     - Email com hiperligação de ativação
   - Estas peças foram produzidas anteriormente no processo de Atribuição de Cartão (PKI)
2. **Solicitar Ajuda a Técnico de Apoio Local:**
   - Caso o funcionário judicial tenha dúvidas na ativação do cartão de assinatura digital (PKI), solicita ajuda ao técnico de apoio local.
   - Esse pedido é feito pelo funcionário judicial verbalmente junto de um técnico da equipa de apoio local da DGAJ/IGFEJ.
3. **Receber Pedido de Ajuda:**
   - O técnico da equipa de apoio local recebe o pedido de ajuda por parte do funcionário judicial e desloca-se ao encontro do do funcionário.
4. **Ativar Cartão PKI por Técnico:**
   - Esta atividade é efetuada pelo técnico de apoio local e é antecedida do pedido de apoio por parte do funcionário judicial (1ª ativação).
   - O técnico da equipa de apoio local ajuda o titular e procede à ativação do cartão PKI, inserindo os dados seguintes:
     - Nome completo
     - Número do Cartão PKI
     - Número do Cartão de Cidadão
     - Imagens de Segurança
     - Aceitação dos Termos
5. **Solicitar Ajuda a Técnico de Registo Central:**
   - Se o técnico da equipa de apoio local não tiver conseguido fazer a ativação do cartão PKI e tiver dúvidas, solicita ajuda por via de telefone a um técnico de registo central.
6. **Receber Pedido de Ajuda Técnica:**
   - O técnico da equipa de registo central recebe o pedido de ajuda por parte do técnico de apoio local por via telefónica.
7. **Analisar Problema de Ativação:**
   - O técnico da equipa de registo central analisa qual o problema da ativação, usando para isso a aplicação “Forcebo” e as mensagens de erro existentes no processo de ativação.
8. **Enviar Solução para a Ativação:**

- O técnico da equipa de registo central envia ao técnico de apoio local a solução para o problema de ativação.

9. **Receber Solução para a Ativação:**
   - O técnico da equipa de apoio local recebe do técnico de registo central a solução para o problema de ativação.
10. **Conclusão:**

- Após a conclusão da ativação do cartão PKI o processo termina.

2.2.8. Entregáveis

- Ativação do cartão de assinatura digital PKI.

2.2.9. Fornecedores

- Nada a referir.

2.2.10. Participantes

- Funcionários judiciais, membros da equipa de apoio local constituída por oficiais de justiça da DGAJ/IGFEJ, equipa de registo central do IGFEJ.

2.2.11. Clientes

- Os utilizadores dos tribunais das várias comarcas, ou seja todos os Funcionários Judiciais tais como, Oficiais de Justiça, Juízes e Procuradores, Assistentes Técnicos e Operacionais

2.2.12. Metodologias

- Nada a referir.

2.2.13. Ferramentas

- Software Forcebo.

2.2.14. Métricas

- Nada a referir.

2.2.15. Maturidade

- Nada a referir.

2.2.16. Pedido (ITSM)

- **Ativação de Cartão (PKI)**

2.2.17. Serviço (CMDB)

- **Ativação de Cartão (PKI)**

2.2.18. Sugestões

- Nada a referir.

2.2.19. Suporte Legal / Legislação

- Nada a referir.

2.2.20. Classificação da informação

- Nada a referir.

Ex: Confidencial, Restrito, Interno, Público

2.2.21. Metadados

- **Entrevistador:** Nuno Ferreira
- **Entrevistados:** Ana Paula Vila (21/12/2023, 19/02/2024)

2.2.22. Modelo do Processo (BPMN)

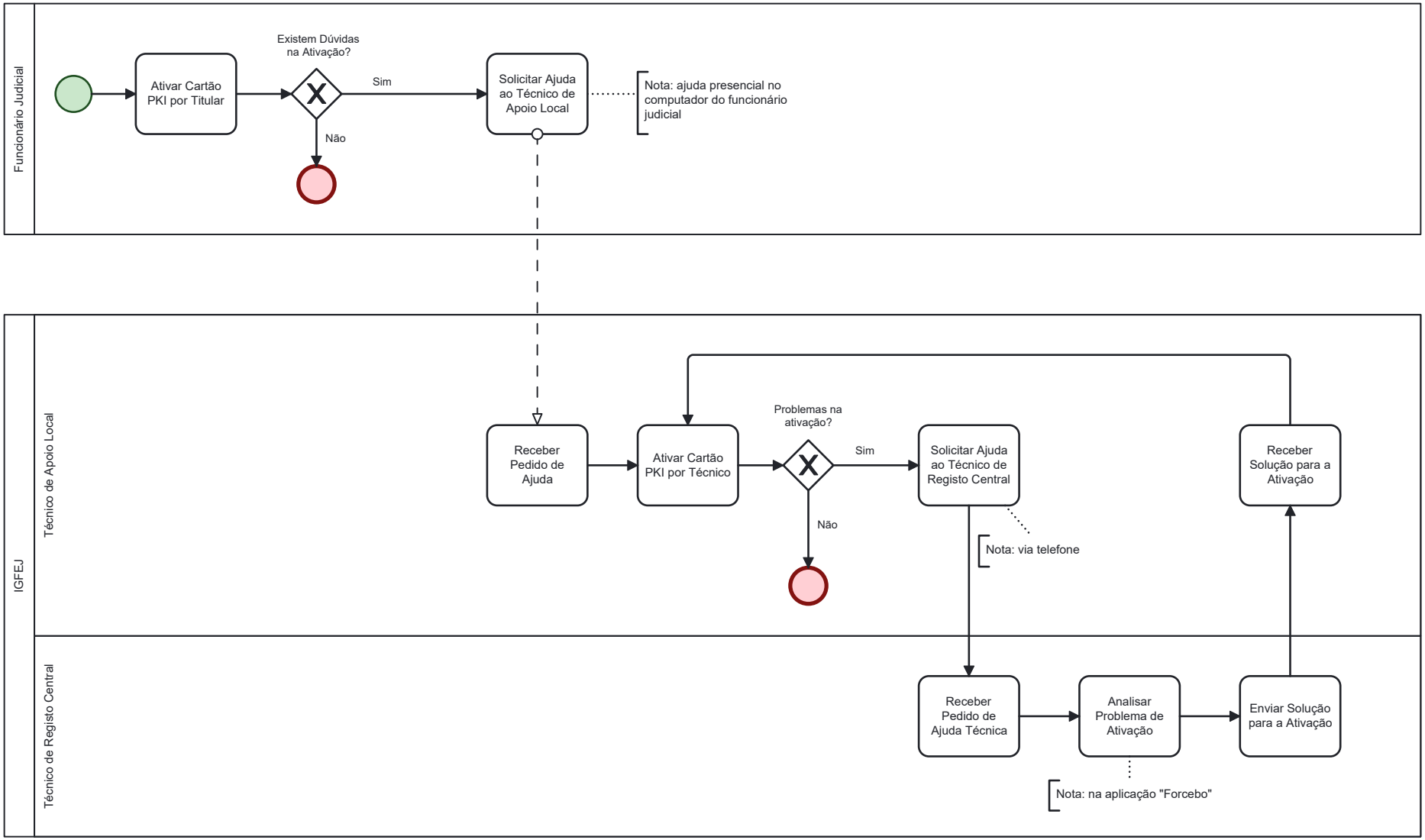

Figura 2.2.: Modelo do Processo Ativação de Cartão (PKI)

2.3. Revogação de Cartão (PKI)

2.3.1. Entidade

- Instituto de Gestão Financeira e Equipamentos da Justiça (IGFEJ)

2.3.2. Responsável

- Não identificado.

2.3.3. Descrição

São atribuições da DGAJ (em parceria com o IGFEJ) a conceção, implantação e evolução dos sistemas informáticos dos tribunais das várias comercas (em colaboração com o Instituto de Gestão Financeira e Equipamentos da Justiça). Cada comarca tem associada uma equipa de apoio local DGAJ/IGFEJ liderada por um coordenador para darem apoio técnico aos funcionários judiciais das comarcas das várias áreas geográficas. Nesse âmbito, o processo de revogação de cartão de assinatura digital (PKI) é solicitado à equipa de apoio local da DGAJ/IGFEJ por um funcionário judicial de uma dada comarca, caso não o consiga realizar.

2.3.4. Palavras Chave

igfej, dgaj, pda, funcionários judiciais, equipa de apoio local, equipa de registo central, coordenador, revogar, cartão, assinatura digital, pki, oficiais de justiça, tribunais, comarcas

2.3.5. Objetivos

- Detalhar o processo de revogação de cartões de assinatura digital (PKI) a qualquer funcionário judicial que o solicite e que normalmente é devido a vários tipos de motivos, tais como, cessação de funções, ativação de cargo dentro da entidade, extravio de cartão, comprometimento da chave privada e outros (a serem especificados).

2.3.6. Inputs

- Pedido de revogação de cartão de assinatura judicial (PKI) solicitado por um funcionário judicial de uma comarca.

2.3.7. Actividades

Para fazer uma revogação de um cartão de assinatura digital (PKI) a um funcionário judicial, são executadas as seguintes atividades:

1. **Solicitar Revogação do Cartão PKI:**
   - O funcionário judicial solicita junto de um técnico da equipa de apoio local a revogação do seu cartão de assinatura digital PKI.
2. **Receber Pedido de Revogação de Cartão PKI:**
   - O técnico da equipa de apoio local recebe o pedido de revogação de cartão PKI por parte do funcionário judicial.
3. **Enviar Declaração de Revogação:**
   - Esta atividade é efetuada pelo técnico de apoio local, que envia por email ao titular do cartão PKI , uma declaraçao de revogação para o titular preencher e assinar.
4. **Receber Declaração de Revogação:**
   - O titular do cartão PKI recebe por email a declaração de revogação, enviada pelo técnico de apoio local.
5. **Preencher Declaração de Revogação:**
   - O técnico de apoio local ou o titular do cartão PKI preenche a declaração de revogação com os seguintes dados:
     - Nome completo
     - Número do cartão PKI
     - Cargo
     - Motivo da revogação
     - Assinatura
   - O titular do cartão PKI digitaliza a declaração de revogação assinada, gerando um ficheiro pdf.
6. **Enviar Declaração de Revogação Assinada:**
   - O titular do cartão PKI anexa o ficheiro (formato pdf) da declaração de revogação assinada a uma nova mensagem de email e envia para a caixa de correio pki@igfej.mj.pt
7. **Receber Declaração de Revogação Assinada:**
   - O técnico de registo central vê o email recebido do titular do cartão PKI com a declaração de revogação assinada em formato digital.
8. **Descarregar Declaração de Revogação Assinada:**
   - O técnico de registo central descarrega para o seu computador a declaração de revogação assinada em formato digital da mensagem de email recebida, de modo a posteriomente ser aquivada na pasta segura.
9. **Arquivar Declaração de Revogação Assinada:**
   - O técnico de registo central arquiva a declaração de revogação assinada em formato digital (ficheiro pdf) numa pasta segura num servidor seguro.
10. **Pesquisar Cartão para Revogação:**

- O técnico de registo central pesquisa o pedido de revogação do cartão PKI na aplicação "Forcebo", usando os seguintes campos (exclusivos):
  - Número de Cartão PKI
  - Número de Informação Fiscal (NIF)
  - Número de Cartão de Cidadão
  - Endereço de email

11. **Passar Cartão para Estado "Revogado":**

- Com o pedido contextualizado, o técnico de registo central passar o estado do cartão para o estado "Revogado".

12. **Conclusão:**

- Após a conclusão da revogação do cartão PKI o processo termina.

2.3.8. Entregáveis

- Revogação do cartão de assinatura digital PKI.

2.3.9. Fornecedores

- Nada a referir.

2.3.10. Participantes

- Funcionários judiciais, membros da equipa de apoio local constituída por oficiais de justiça da DGAJ/IGFEJ, equipa de registo central do IGFEJ.

2.3.11. Clientes

- Os utilizadores dos tribunais das várias comarcas, ou seja todos os Funcionários Judiciais tais como, Oficiais de Justiça, Juízes e Procuradores, Assistentes Técnicos e Operacionais

2.3.12. Metodologias

- Nada a referir.

2.3.13. Ferramentas

- Software Forcebo.

2.3.14. Métricas

- Nada a referir.

2.3.15. Maturidade

- Nada a referir.

2.3.16. Pedido (ITSM)

- **Revogação de Cartão (PKI)**

2.3.17. Serviço (CMDB)

- **Revogação de Cartão (PKI)**

2.3.18. Sugestões

- Nada a referir.

2.3.19. Suporte Legal / Legislação

- Nada a referir.

2.3.20. Classificação da informação

- Nada a referir.

Ex: Confidencial, Restrito, Interno, Público

2.3.21. Metadados

- **Entrevistador:** Nuno Ferreira
- **Entrevistados:** Ana Paula Vila (21/12/2023, 19/02/2024)

2.3.22. Modelo do Processo (BPMN)

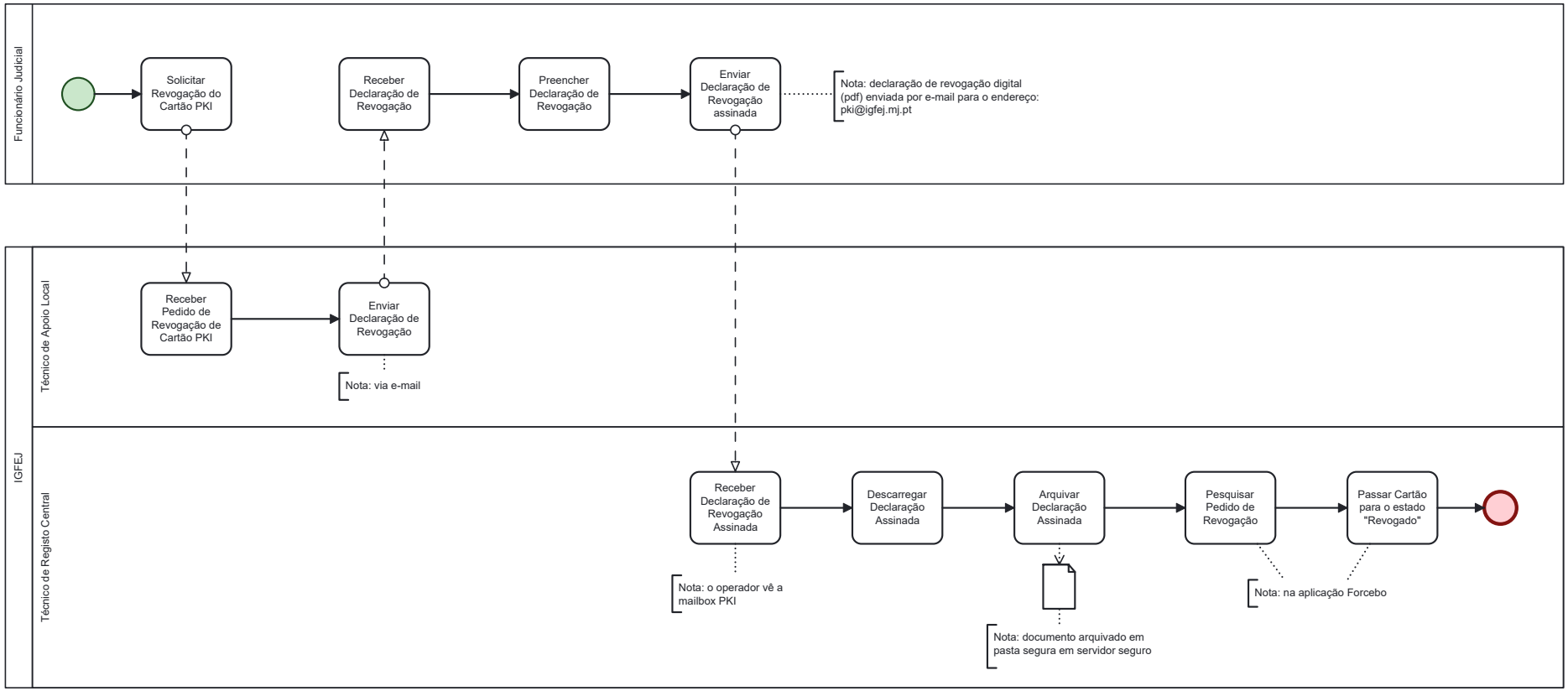

Figura 2.3.: Modelo do Processo Revogação de Cartão (PKI)

2.4. Instalação/configuração Tmenu

2.4.1. Entidade

- DGAJ/IGFEJ

2.4.2. Responsável

- Não identificado

2.4.3. Descrição

A Comarca/tribunal fazem um pedido de ao HD do IGFEJ, o pedido pode ser feito por email, telefone ou correio oficial do IGFEJ. A finalidade do pedido é a instalação e configuração da aplicação Tmenu para um utilizador, quando é aberto o ticket deve existir a ID completa do utilizador, Nome, Departamento, Nº Mecanográfico, telefone e email profissional, assim como a comarca e tribunal

2.4.4. Palavras Chave

Comarca/Tribunal, HelpDesk IGFEJ, Interface Web Consola, Tmenu

2.4.5. Objetivos

- Detalhar o processo de pedido de configuração e instalação de Tmenu

2.4.6. Inputs

- Pedido de Instalação e Configuração Tmenu

2.4.7. Actividades

Para se proceder ao pedido de Configuração e Instalação da Aplicação Tmenu:

1. **Solicitar Instalação, Configuração Tmenu**
    - O processo inicia-se com um pedido enviado pela Comarca/Tribunal ao HD do IGFEJ.
2. **Recepção do Pedido pelo HD do IGFEJ**
    - O pedido pode ser recebido por email, telefone ou Correio oficial do IGFEJ.
3. **Abertura de Ticket**

- Procede-se a abertura de ticket com os seguintes elementos: ID Completa do utilizador: Nome, Departamento, Nº Mecanográfico, contactos, email profissional, telefone e Comarca/Tribunal de Origem.

4. **Interface Web Consulta recebe pedido**
   - Procede à análise do pedido
   - Se o pedido não for válido fecha o ticket e encerra o processo.
   - Se o pedido for válido configura acesso ao Tmenu.
5. **Envia procedimentos ao utilizador.**
6. **Fecha o ticket e encerra o processo.**

2.4.8. Entregáveis

- Instalação e Configuração Tmenu

2.4.9. Fornecedores

- Nada a referir

2.4.10. Participantes

- Funcionário Judiciais e Magistrados MP, Comarca e Tribunais, Helpesk do IGFEJ e Interface Web Consola

2.4.11. Clientes

- Funcionários Judiciais e Magistrados MP

2.4.12. Metodologias

- Nada a referir

2.4.13. Ferramentas

- Aplicação Tmenu

2.4.14. Métricas

- Nada a referir

2.4.15. Maturidade

- Nada a referir

2.4.16. Pedido (ITSM)

- **Instalação/configuração Tmenu**

2.4.17. Serviço (CMDB)

- **Instalação/configuração Tmenu**

2.4.18. Sugestões

- Nada a referir.

2.4.19. Suporte Legal / Legislação

- Nada a referir.

2.4.20. Classificação da informação

- Nada a referir.

Ex: Confidencial, Restrito, Interno, Público

2.4.21. Metadados

- **Entrevistador:** Manuel Graça
- **Entrevistados:** Ana Caldeira (19/12/2023)

2.4.22. Modelo do Processo (BPMN)

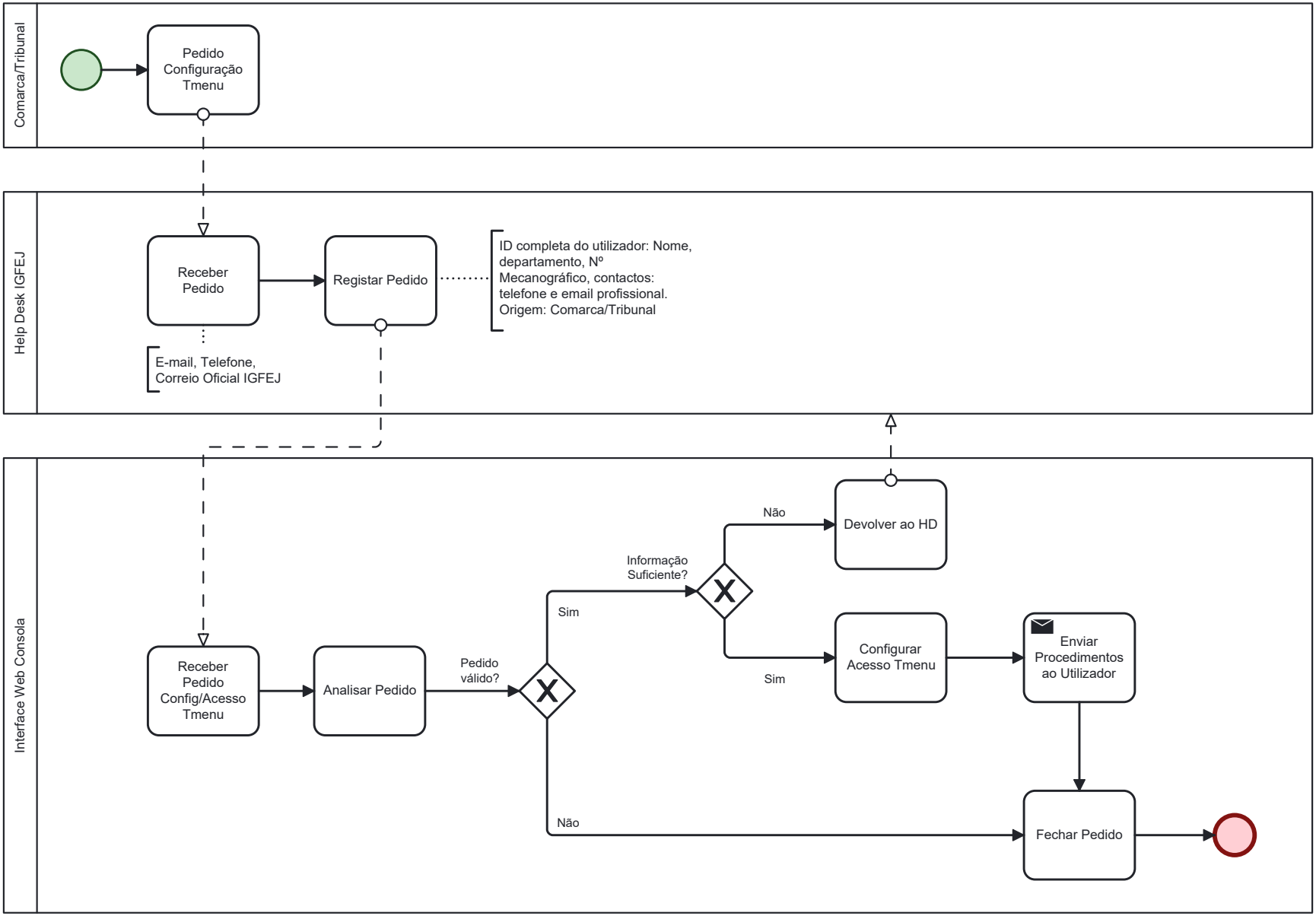

Figura 2.4.: Modelo de processo de instalação e configuração do Tmenu

2.5. Instalação/configuração Custas

2.5.1. Entidade

- DGAJ/IGFEJ

2.5.2. Responsável

- Não Identificado

2.5.3. Descrição

A Comarca/tribunal fazem um pedido de ao HD do IGFEJ, o pedido pode ser feito por email, telefone ou correio oficial do IGFEJ. A finalidade do pedido é a instalação e configuração da aplicação Custas para um utilizador, quando é aberto o ticket deve existir a ID completa do utilizador, Nome, Departamento, Nº Mecanográfico, telefone e email profissional, assim como a comarca e tribunal

2.5.4. Palavras Chave

Comarca/Tribunal, HelpDesk IGFEJ, Nucleo Gestão de Custas, Custas

2.5.5. Objetivos

- Detalhar o processo de pedido de configuração e instalação da aplicação Custas

2.5.6. Inputs

- Pedido de Instalação e Configuração Aplicação Custas

2.5.7. Actividades

Para se proceder ao pedido de Configuração e Instalação da Aplicação Custas:

1.**Solicitar Instalação, Configuração Aplicação Custas** - O processo inicia-se com um pedido enviado pela Comarca/Tribunal ao HD do IGFEJ.

2.**Recepção do Pedido pelo HD do IGFEJ** - O pedido é recebido por email no HD do IGFEJ

3.**Verificação da Informação Recebida** - É verificada a informação recebida - Elementos necessários para validar informação: ID completa do utilizador: Nome, departamento, Nº Mecanográfico, contactos: telefone e email profissional. Origem: Comarca/Tribunal

3.1**Informação Não é Válida** - Devolve pedido ao Requerente e encerra processo

3.2** Informação é Válida** - Sendo a informação válida, procede à abertura de ticket e envia ao Núcleo de Gestão de Custas (NGC)

4.**Identificação Perfil de Utilizador pelo NGC** - NGC procede à identificação do perfil de utilizador, C1, C2, C3, C4

5.**Instalação e Configuração Acesso** - Instalação e Configuração da Aplicação Custas, mediante perfil do Utilizador

6.** Envia procedimentos ao utilizador.**

7.**Fecha o ticket e encerra o processo.**

2.5.8. Entregáveis

- Instalação e Configuração Custas

2.5.9. Fornecedores

- Nada a referir

2.5.10. Participantes

- Funcionário Judiciais, Comarca e Tribunais, Helpesk do IGFEJ e Nucleo de Gestão de Custas

2.5.11. Clientes

- Funcionários Judiciais

2.5.12. Metodologias

- Nada a referir

2.5.13. Ferramentas

- Aplicação Custas

2.5.14. Métricas

- Nada a referir

2.5.15. Maturidade

- Nada a referir

2.5.16. Pedido (ITSM)

- **Instalação/configuração Custas**

2.5.17. Serviço (CMDB)

- **Instalação/configuração Custas**

2.5.18. Sugestões

- Nada a referir

2.5.19. Suporte Legal / Legislação

- Nada a referir.

2.5.20. Classificação da informação

- Nada a referir.

Ex: Confidencial, Restrito, Interno, Público

2.5.21. Metadados

- **Entrevistador:** Manuel Graça
- **Entrevistados:** Gabriela Ivo (10/01/2024)

2.5.22. Modelo do Processo (BPMN)

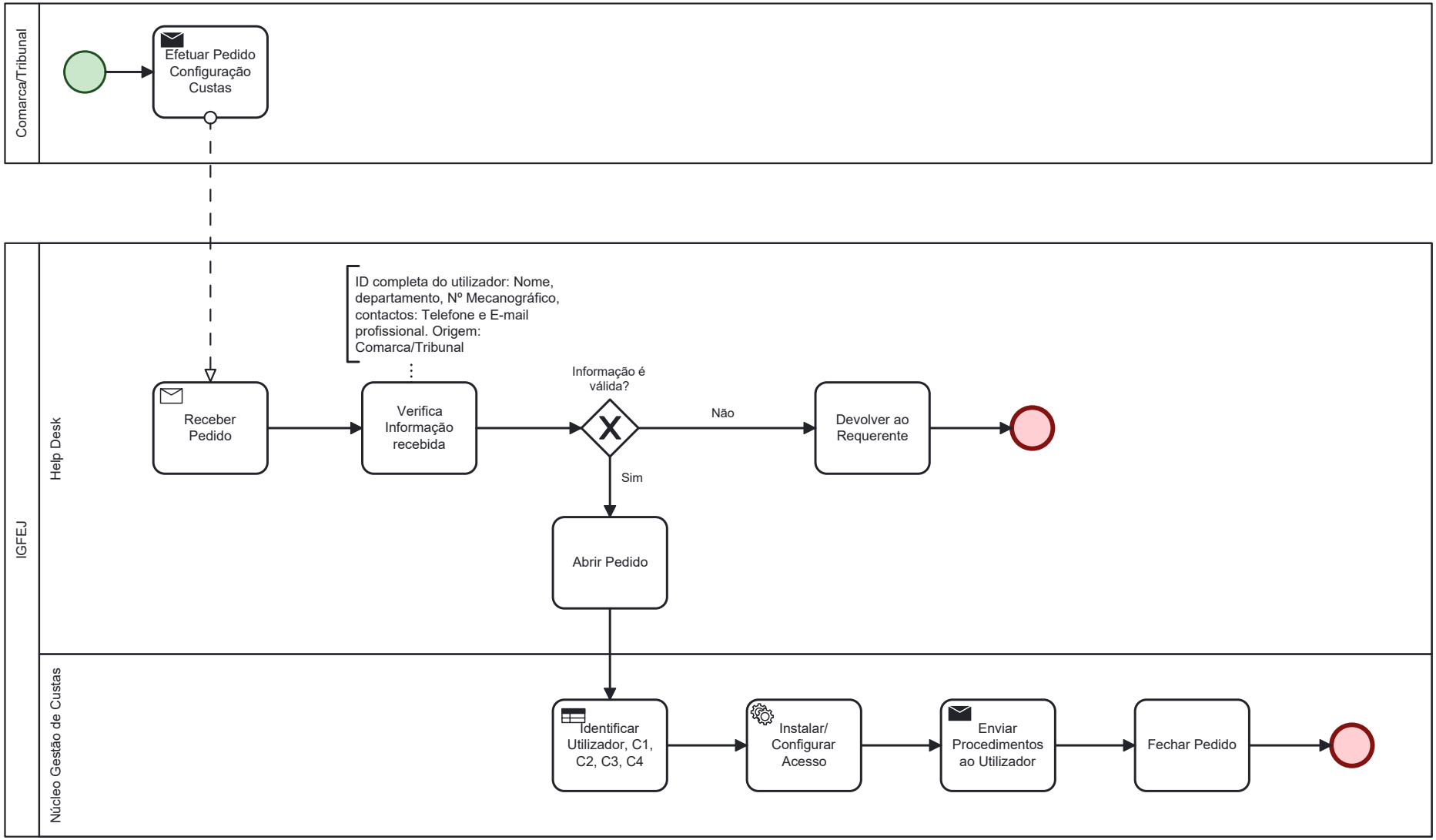

Figura 2.5.: Modelo de processo de instalação e configuração das Custas

2.6. Desactivação de utilizador na AD

2.6.1. Entidade

- Instituto de Gestão Financeira e Equipamentos da Justiça (IGFEJ)

2.6.2. Responsável

- Não identificado.

2.6.3. Descrição

A Active Directory (AD) é uma plataforma de serviços de diretório que funciona como um sistema de gestão de identidade e autenticação em ambientes Windows. Esta plataforma é amplamente utilizada em redes corporativas para gerir recursos de rede, como computadores, utilizadores, grupos, impressoras, entre outros. A Active Directory funciona da seguinte forma:

1. **Armazenamento de Dados do Diretório:**
   - A AD é uma base de dados hierárquica que armazena informações sobre objetos de rede, como computadores, utilizadores, grupos, servidores e recursos partilhados.
2. **Hierarquia de Objetos:**
   - Os objetos na AD são organizados numa estrutura hierárquica, semelhante a uma árvore. A unidade básica de dados é o "objeto," e esses objetos podem ser organizados em "unidades organizacionais" (UOs) para facilitar a gestão.
3. **Identidade e Autenticação:**
   - A AD gere a identidade dos utilizadores e recursos na rede. Cada objeto na AD possui atributos que descrevem as suas propriedades, como nome, endereço de e-mail, número de telefone, entre outros.
4. **Autenticação e Autorização:**
   - A AD é fundamental para autenticação e autorização nas redes Windows. Permite que os utilizadores se autentiquem em computadores e recursos da rede usando as suas credenciais de login.
5. **Políticas de Grupo:**
   - A AD também suporta a aplicação de políticas de grupo. Isso permite que os administradores definam configurações específicas para grupos de utilizadores ou computadores em toda a rede.
6. **Gestão de Recursos:**
   - A AD facilita a gestão de recursos partilhados, como impressoras, servidores de arquivos e aplicações, por meio da associação desses recursos aos objetos de utilizador ou computador corretos.
7. **Replicação:**

- Em ambientes de rede distribuídos, a AD permite a replicação de informações em vários controladores de domínio para garantir a disponibilidade e a redundância.

8. **Segurança:**
   - A AD implementa recursos de segurança, como criptografia, autenticação de dois fatores e controlo de acesso para proteger informações confidenciais e garantir a conformidade com políticas de segurança.
9. **Integração com Aplicações:**
   - A AD é amplamente suportada por aplicações e serviços, facilitando a integração com sistemas de gestão de identidade e outros serviços.
10. **Gestão Centralizada:**
    - Permite a gestão centralizada de contas de utilizador, recursos e configurações em toda a rede, simplificando a administração e manutenção.

A AD é uma parte fundamental da infraestrutura de TI no IGFEJ (assim como na generalidade das organizações) e desempenha um papel crítico na segurança, gestão e operação eficiente de redes corporativas. É essencial para garantir a integridade e a disponibilidade de recursos de rede, bem como para controlar o acesso dos utilizadores aos sistemas e informações.

A criação de um utilizador na AD, é efectuada pela equipa de sistemas/servidores de uma de duas formas: - i) via a ferramenta AD Manager ou - ii) de forma manual por utilizado as ferramentas da AD (dsa.msc) e do Office 365.

Se a criação for efectuada pela ferramenta AD Manager, o endereço de e-mail é também automaticamente criado. Caso contrário, terá que ser criado de forma autónoma.

2.6.4. Palavras Chave

Active Directory (AD), AD Manager, Office 365

2.6.5. Objetivos

- Desativar um utilizador já existente num domínio gerido pelo IGFEJ.
- Inibição na autenticação e acesso aos recursos tecnológicos da entidade a que pertence.
- Manter com fiabilidade a gestão de acesso e segurança aos recursos tecnológicos da entidade a que pertence.

2.6.6. Inputs

- Detalhes do utilizador

2.6.7. Actividades

Para desativar um utilizador na AD, são executadas as seguintes atividades:

1. **Pedido de Reset via Help-Desk:**
   - O processo pode iniciar-se através de um pedido que chega normalmente via Help-Desk (via email também é possivel mas é indesejável no futuro).
2. **Alterar utilizador na AD:**
   - Utilizando o AD Manager, e com os detalhes do utilizador, o técnico de sistemas, faz a desativação pretendida e descrita no incidente que se mantém gerido pelo Help Desk.
3. **Notificar o utilizador e Help-Desk:**
   - O utilizador é notificado de que a desativação foi efectuada e o Help Desk é informado de que o ticket foi resolvido.
4. **Conclusão:**
   - Após rever e confirmar as informações, o processo termina.

2.6.8. Entregáveis

- Utilizador criado no Active Directory (AD)
- Utilizador com endereço de e-mail Office 365 criado

2.6.9. Fornecedores

- Nada a referir.

2.6.10. Participantes

- Equipa de Sistemas
- Equipa de Comunicações e Segurança

2.6.11. Clientes

- Todos os organismos a quem o IGFEJ presta serviços

2.6.12. Metodologias

- Nada a referir.

2.6.13. Ferramentas

- AD Manager
- dsa.msc
- Office 365

2.6.14. Métricas

- Nada a referir.

2.6.15. Maturidade

- Nada a referir.

2.6.16. Pedido (ITSM)

- **Desactivação de utilizador na AD**

2.6.17. Serviço (CMDB)

- **Desactivação de utilizador na AD**

2.6.18. Sugestões

- Nada a referir.

2.6.19. Suporte Legal / Legislação

- Nada a referir.

2.6.20. Classificação da informação

- Nada a referir.

Ex: Confidencial, Restrito, Interno, Público

2.6.21. Metadados

- **Entrevistador:** João Caldeira
- **Entrevistados:** Rui Fernandes (06/11/2023)

2.6.22. Modelo do Processo (BPMN)

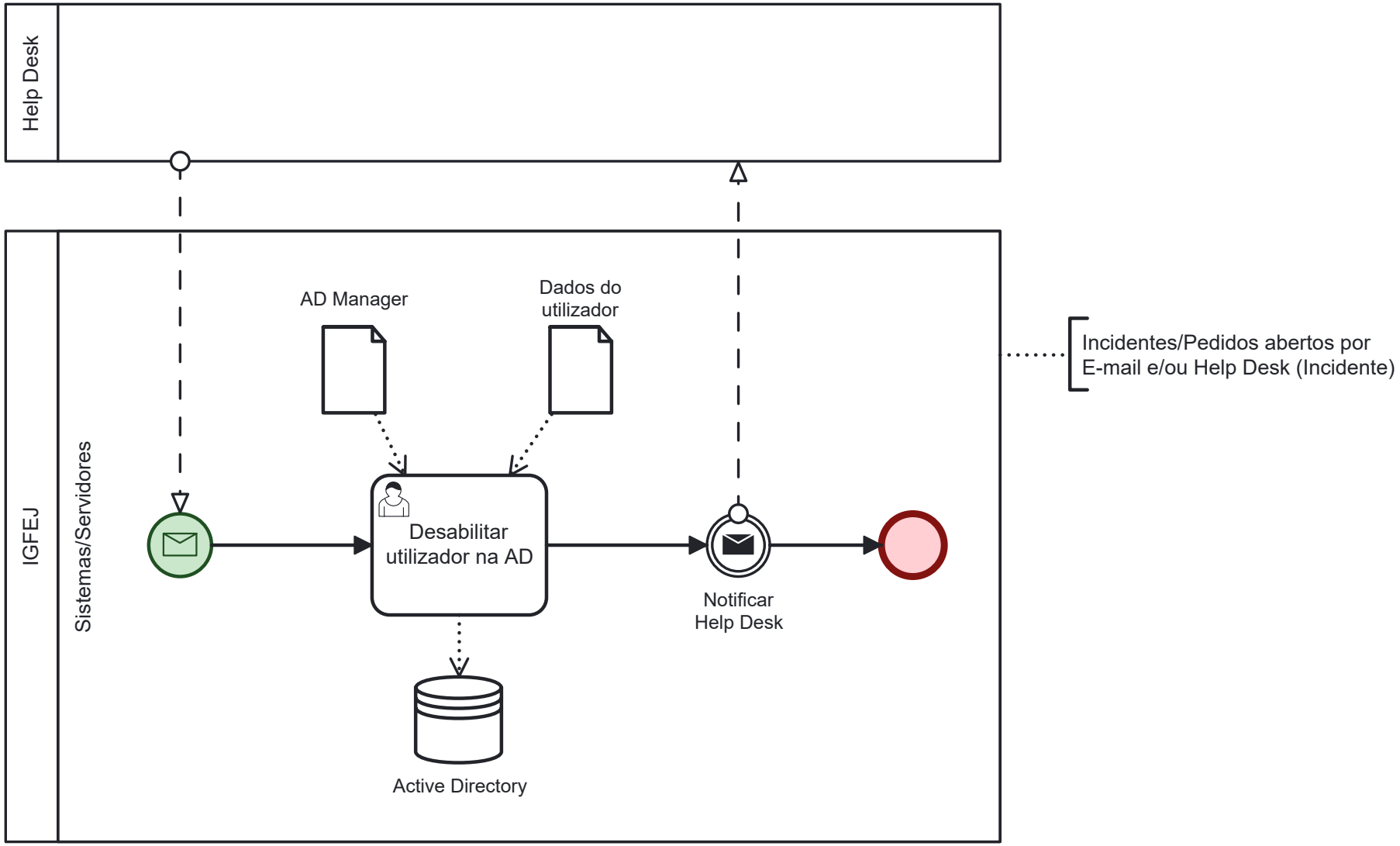

Figura 2.6.: Desactivação de utilizador na AD.

2.7. Instalação de Lotus Notes Client

2.7.1. Entidade

- Instituto de Gestão Financeira e Equipamentos da Justiça (IGFEJ)

2.7.2. Responsável

- Não Identificado

2.7.3. Descrição

Os utilizadores dos tribunais utilizam o software Lotus Notes para poderem publicar informação para o público sobre acordãos no site www.dgsi.pt. Neste sentido, os responsáveis técnicos dos Tribunais solicitam apoio ao IGFEJ para a instalação do Lotus Notes Client e configuração das aplicações de cada tribunal nas máquinas destes utilizadores.

2.7.4. Palavras Chave

Lotus Notes Client, Equipa Lotus, técnico do apoio, tribunal

2.7.5. Objetivos

- Descrever o processo de pedido de instalação do software Lotus Notes Client nas máquinas dos utilizadores dos tribunais que utilizam esse programa.

2.7.6. Inputs

- Descrever o processo de pedido de instalação do software Lotus Notes Client nas máquinas dos utilizadores dos tribunais que utilizam esse programa.

2.7.7. Actividades

Para se proceder ao pedido de instalação do software Lotus Notes Client, são executadas as seguintes atividades:

1. **Solicitar instalação Lotus Notes Client**

O pedido pode ser efetuado por e-mail ou através da abertura de um ticket no Easyvista para o HelpDesk do IGFEJ. Neste pedido devem ser disponibilizados os seguintes dados: Grupo de serviço, nome do utilizador, assunto, descrição do pedido, IP, utilizador do lotus e Voip.

2. **Abrir ticket**

Caso o pedido venha por e-mail, a equipa de HelpDesk abre um ticket no Easyvista com os dados disponibilizados pelo técnico.

3. **Reencaminhar pedido**

O HelpDesk reencaminha o pedido para a equipa responsável pelos pedidos relacionados com o Lotus Notes.

4. **Analisar pedido**

O técnico da equipa Lotus verifica se no pedido estão indicados os dados essenciais à instalação do software: nome do utilizador do Lotus Notes e IP da máquina.

5. **Devolver pedido**

Caso falte esta informação, o técnico da equipa Lotus devolve o ticket para o HelpDesk a solicitar os dados em falta.

6. **Solicitar dados em falta**

O HelpDesk solicita ao requerente os dados em falta, indicando no ticket ou através de um e-mail com o CC da Equipa Lotus.

7. **Enviar dados**

O técnico responsável pelo tribunal disponibiliza os dados em falta via Easyvista ou e-mail.

8. **Receber informação**

A equipa Lotus recebe os dados em falta.

9. **Agendar instalação com helpdesk**

O utilizador tem de interromper a sua atividade para se poder proceder à instalação do software Lotus Notes Client e respetivas aplicações na sua máquina. Nesse sentido, o técnico da equipa Lotus precisa agendar o dia e hora da instalação com o técnico responsável do tribunal e o utilizador.

10. **Instalar software**

Na data agendada, o técnico responsável do tribunal presente no local e o técnico da equipa Lotus entram em contacto, por telefone, e procedem à instalação do software Lotus Notes Client na máquina do utilizador.

11. **Configurar aplicações**

Considerando o tribunal, o técnico da equipa Lotus indica quais as aplicações a instalar pelo técnico da equipa do apoio presente no local.

12. **Testar ligação**

O técnico do apoio presente no local testa a ligação e confirma acesso à equipa Lotus por telefone.

13. **Fechar pedido**

Após confirmação de acesso por parte do técnico do apoio, a equipa Lotus fecha o ticket no Easyvista e o processo termina.

2.7.8. Entregáveis

- Instalação do software Lotus Notes Client e configuração das aplicações.

2.7.9. Fornecedores

- Representantes técnicos dos Tribunais

2.7.10. Participantes

- Representantes técnicos dos Tribunais, HelpDesk e Equipa Lotus do IGFEJ.

2.7.11. Clientes

- Utilizadores dos tribunais

2.7.12. Metodologias

- Nada a Referir

2.7.13. Ferramentas

- Easyvista
- Office 365
- Remote Desktop Technology
- Lotus Notes Client

2.7.14. Métricas

- Nada a referir.

2.7.15. Maturidade

- Nada a referir.

2.7.16. Pedido (ITSM)

- **Instalação de Lotus Notes Client**

2.7.17. Serviço (CMDB)

- **Instalação de Lotus Notes Client**

2.7.18. Sugestões

- Nada a referir.

2.7.19. Suporte Legal / Legislação

- Nada a referir.

2.7.20. Classificação da informação

- Nada a referir.

Ex: Confidencial, Restrito, Interno, Público

2.7.21. Metadados

- **Entrevistador:** Manuel Graça, Maria Estibeiro, Nuno Ferreira. -**Entrevistados:** Anabela Nave (18/06/2024)

2.7.22. Modelo do Processo (BPMN)

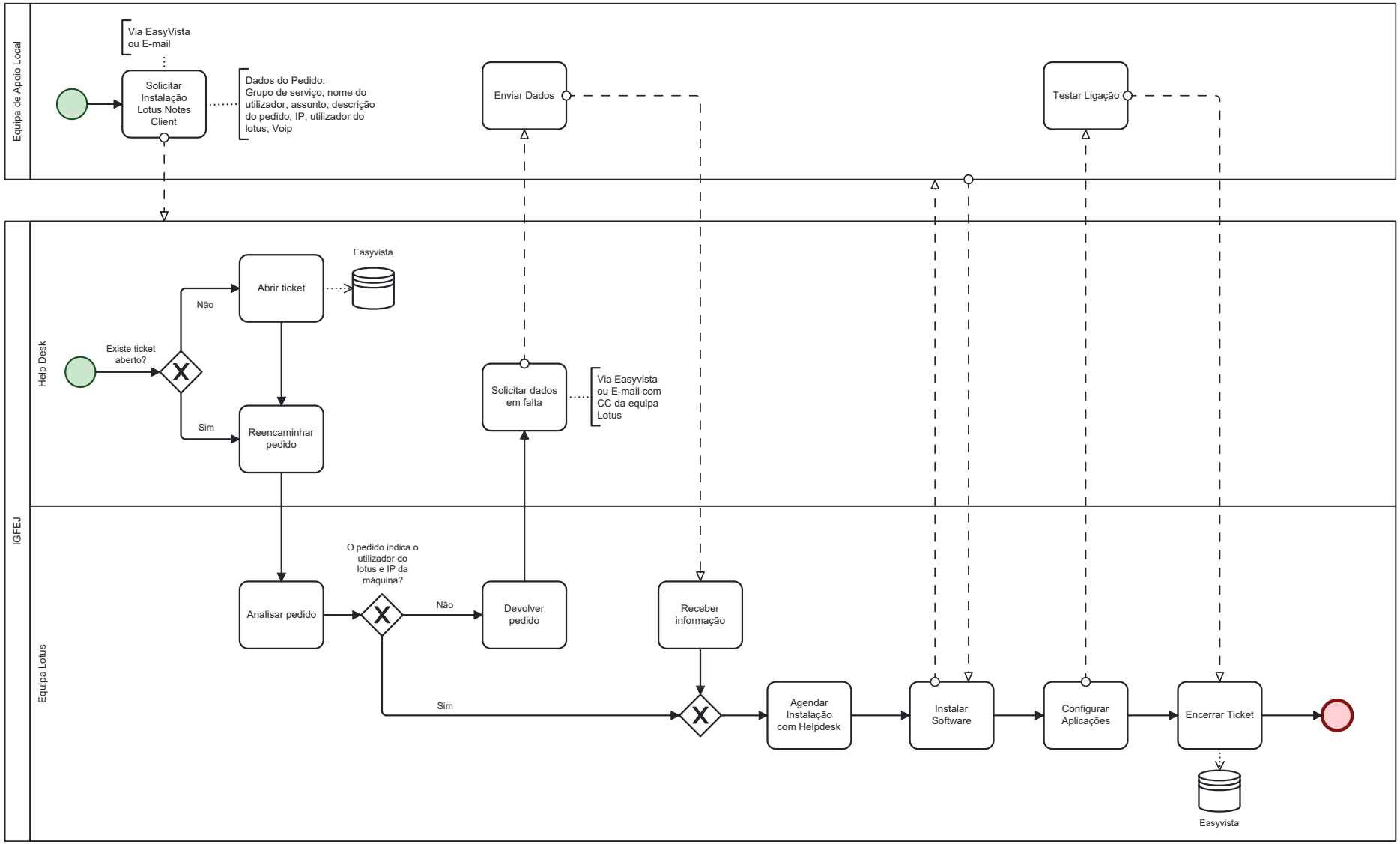

Figura 2.7.: Modelo Processo de Instalação Lotus Notes Client

2.8. Criação de utilizador na Active Directory (AD)

2.8.1. Entidade

- Instituto de Gestão Financeira e Equipamentos da Justiça (IGFEJ)

2.8.2. Responsável

- Não identificado.

2.8.3. Descrição

A Active Directory (AD) é uma plataforma de serviços de diretório. Funciona como um sistema de gestão de identidade e autenticação em ambientes Windows e é amplamente utilizado em redes corporativas para gerir recursos de rede, como computadores, utilizadores, grupos, impressoras e muito mais. A Active Directory funciona da seguinte forma:

1. **Armazenamento de Dados do Diretório:**
   - A Active Directory é uma base de dados hierárquica que armazena informações sobre objetos de rede, como computadores, utilizadores, grupos, servidores e recursos partilhados.
2. **Hierarquia de Objetos:**
   - Os objetos na AD são organizados numa estrutura hierárquica, semelhante a uma árvore. A unidade básica de dados é o "objeto," e esses objetos podem ser organizados em "unidades organizacionais" (UOs) para facilitar a gestão.
3. **Identidade e Autenticação:**
   - A AD gere a identidade dos utilizadores e recursos na rede. Cada objeto na AD possui atributos que descrevem as suas propriedades, como nome, endereço de e-mail, número de telefone, entre outros.
4. **Autenticação e Autorização:**
   - A AD é fundamental para autenticação e autorização nas redes Windows. Permite que os utilizadores se autentiquem em computadores e recursos da rede usando as suas credenciais de login.
5. **Políticas de Grupo:**
   - A AD também suporta a aplicação de políticas de grupo. Isso permite que os administradores definam configurações específicas para grupos de utilizadores ou computadores em toda a rede.
6. **Gestão de Recursos:**
   - A AD facilita a gestão de recursos partilhados, como impressoras, servidores de arquivos e aplicações, por meio da associação desses recursos aos objetos de utilizador ou computador corretos.
7. **Replicação:**

- Em ambientes de rede distribuídos, a AD permite a replicação de informações em vários controladores de domínio para garantir a disponibilidade e a redundância.

8. **Segurança:**
   - A AD implementa recursos de segurança, como criptografia, autenticação de dois fatores e controle de acesso para proteger informações confidenciais e garantir a conformidade com políticas de segurança.
9. **Integração com Aplicações:**
   - A AD é amplamente suportada por aplicações e serviços, facilitando a integração com sistemas de gestão de identidade e outros serviços.
10. **Gestão Centralizada:**
    - Permite a gestão centralizada de contas de utilizador, recursos e configurações em toda a rede, simplificando a administração e manutenção.

A AD é uma parte fundamental da infraestrutura de TI no IGFEJ (assim como na generalidade das organizações) e desempenha um papel crítico na segurança, gestão e operação eficiente de redes corporativas. É essencial para garantir a integridade e a disponibilidade de recursos de rede, bem como para controlar o acesso dos utilizadores aos sistemas e informações.

A criação de um utilizador na AD, é efectuada pela equipa de sistemas/servidores de uma de duas formas: - i) via a ferramenta AD Manager ou - ii) de forma manual por utilizado as ferramentas da AD (dsa.msc) e do Office 365.

Se a criação for efectuada pelo ferramenta AD Manager, o endereço de email é também automaticamente criado. Caso contrário, terá que ser criado de forma autónoma.

2.8.4. Palavras Chave

Active Directory (AD), AD Manager, Office 365

2.8.5. Objetivos

- Organização e centralização da administração de utilizadores em múltiplos domínios geridos pelo IGFEJ.
- Facilidade na autenticação e acesso aos recursos tecnológicos disponibilizadao a várias entidades.
- Gestão de acesso e segurança aos recursos tecnológicos.

2.8.6. Inputs

- Detalhes do novo utilizador
- Lista de permissões do novo utilizador

2.8.7. Actividades

Para criar um utilizador na Active Directory, são executadas as seguintes atividades:

1. **Criar utilizador com o AD Manager:**
   - O processo pode iniciar-se por via de um pedido feito via email ou Help-Desk.
   - Utilizando o AD Manager, o técnico de sistemas, cria o utilizador na AD, com base na informações pessoais do utilizador, sendo também automaticamente atribuído um endereço de email no Office 365 ao novo utilizador.
2. **Criar apenas endereço de email:**
   - Se a necessidade for apenas de criação de endereço de email, o endereço será criado via Office 365.
3. **Criação de VPN:**
   - Se o utilizador necessitar de criação de configurações de VPN, a tarefa é solicitada à equipa de segurança.
   - Se o utilizador não necessitar de de configurações VPN, o processo termina.
4. **Instalação de Máquina de Salto:**
   - Após a receção das configurações de VPN, se houver necessidade, a equipa de sistemas prepara também uma máquina de salto para o novo utilizador.
5. **Conclusão:**
   - Após rever e confirmar as informações, o processo termina.

2.8.8. Entregáveis

- Utilizador criado no Active Directory
- Utilizador com endereço de email Office 365 criado

2.8.9. Fornecedores

- Nada a referir.

2.8.10. Participantes

- Equipa de Sistemas
- Equipa de Segurança

2.8.11. Clientes

- Todos os organismos a quem o IGFEJ presta serviços

2.8.12. Metodologias

- Nada a referir.

2.8.13. Ferramentas

- AD Manager
- dsa.msc
- Office 365

2.8.14. Métricas

- Nada a referir.

2.8.15. Maturidade

- Nada a referir.

2.8.16. Pedido (ITSM)

- **Criação de utilizador na Active Directory (AD)**

2.8.17. Serviço (CMDB)

- **Criação de utilizador na Active Directory (AD)**

2.8.18. Sugestões

- Nada a referir.

2.8.19. Suporte Legal / Legislação

- Nada a referir.

2.8.20. Classificação da informação

- Nada a referir.

Ex: Confidencial, Restrito, Interno, Público

2.8.21. Metadados

- **Entrevistador:** João Caldeira
- **Entrevistados:** Vitor Dias (01/11/2023), João Carvalho (05/11/2023)

2.8.22. Modelo do Processo (BPMN)

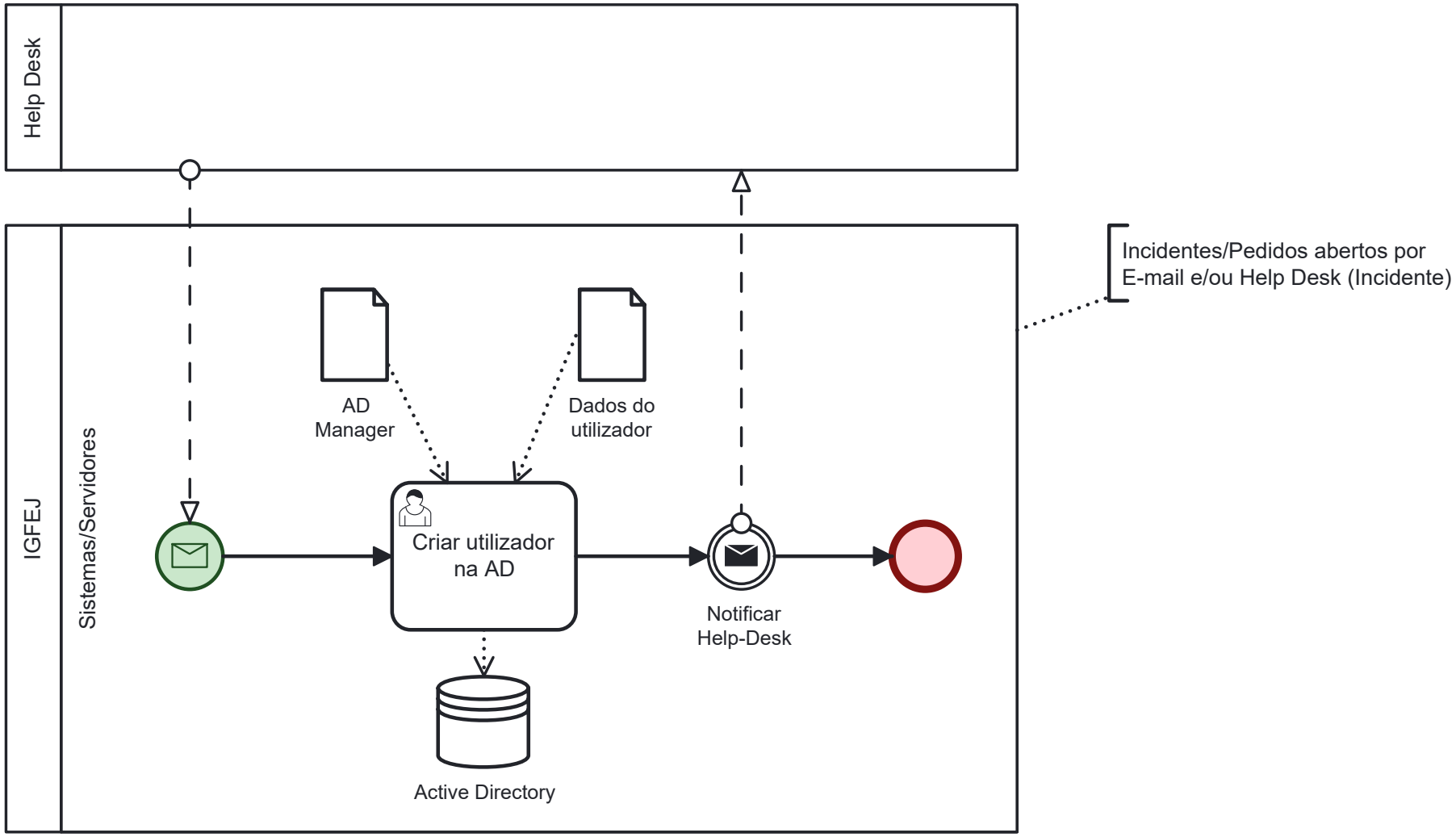

Figura 2.8.: Modelo do processo de criação de utilizador na Active Directory (AD).

2.9. Criação de email

2.9.1. Entidade

- Instituto de Gestão Financeira e Equipamentos da Justiça (IGFEJ)

2.9.2. Responsável

- Não identificado.

2.9.3. Descrição

A Active Directory (AD) é uma plataforma de serviços de diretório. Funciona como um sistema de gestão de identidade e autenticação em ambientes Windows e é amplamente utilizado em redes corporativas para gerir recursos de rede, como computadores, utilizadores, grupos, impressoras e muito mais. A Active Directory funciona da seguinte forma:

1. **Armazenamento de Dados do Diretório:**
   - A Active Directory é uma base de dados hierárquica que armazena informações sobre objetos de rede, como computadores, utilizadores, grupos, servidores e recursos partilhados.
2. **Hierarquia de Objetos:**
   - Os objetos na AD são organizados numa estrutura hierárquica, semelhante a uma árvore. A unidade básica de dados é o "objeto," e esses objetos podem ser organizados em "unidades organizacionais" (UOs) para facilitar a gestão.
3. **Identidade e Autenticação:**
   - A AD gere a identidade dos utilizadores e recursos na rede. Cada objeto na AD possui atributos que descrevem as suas propriedades, como nome, endereço de e-mail, número de telefone, entre outros.
4. **Autenticação e Autorização:**
   - A AD é fundamental para autenticação e autorização nas redes Windows. Permite que os utilizadores se autentiquem em computadores e recursos da rede usando as suas credenciais de login.
5. **Políticas de Grupo:**
   - A AD também suporta a aplicação de políticas de grupo. Isso permite que os administradores definam configurações específicas para grupos de utilizadores ou computadores em toda a rede.
6. **Gestão de Recursos:**
   - A AD facilita a gestão de recursos partilhados, como impressoras, servidores de arquivos e aplicações, por meio da associação desses recursos aos objetos de utilizador ou computador corretos.
7. **Replicação:**

- Em ambientes de rede distribuídos, a AD permite a replicação de informações em vários controladores de domínio para garantir a disponibilidade e a redundância.

8. **Segurança:**
   - A AD implementa recursos de segurança, como criptografia, autenticação de dois fatores e controle de acesso para proteger informações confidenciais e garantir a conformidade com políticas de segurança.
9. **Integração com Aplicações:**
   - A AD é amplamente suportada por aplicações e serviços, facilitando a integração com sistemas de gestão de identidade e outros serviços.
10. **Gestão Centralizada:**
    - Permite a gestão centralizada de contas de utilizador, recursos e configurações em toda a rede, simplificando a administração e manutenção.

A AD é uma parte fundamental da infraestrutura de TI no IGFEJ (assim como na generalidade das organizações) e desempenha um papel crítico na segurança, gestão e operação eficiente de redes corporativas. É essencial para garantir a integridade e a disponibilidade de recursos de rede, bem como para controlar o acesso dos utilizadores aos sistemas e informações.

A criação de um utilizador na AD, é efectuada pela equipa de sistemas/servidores de uma de duas formas: - i) via a ferramenta AD Manager ou - ii) de forma manual por utilizado as ferramentas da AD (dsa.msc) e do Office 365.

Se a criação for efectuada pelo ferramenta AD Manager, o endereço de email é também automaticamente criado. Caso contrário, terá que ser criado de forma autónoma.

2.9.4. Palavras Chave

Active Directory (AD), AD Manager, Office 365

2.9.5. Objetivos

- Organização e centralização da administração de endereços email em múltiplos domínios geridos pelo IGFEJ.
- Facilidade na autenticação e acesso aos recursos tecnológicos disponibilizadao a várias entidades.
- Gestão de acesso e segurança aos recursos tecnológicos.

2.9.6. Inputs

- Detalhes do novo utilizador
- Lista de permissões do novo utilizador

2.9.7. Actividades

Para criar um utilizador na Active Directory, são executadas as seguintes atividades:

1. **Criar utilizador com o AD Manager:**
   - O processo pode iniciar-se por via de um pedido feito via email ou Help-Desk.
   - Utilizando o AD Manager, o técnico de sistemas, cria o utilizador na AD, com base na informações pessoais do utilizador, sendo também automaticamente atribuído um endereço de email no Office 365 ao novo utilizador.
2. **Criar apenas endereço de email:**
   - Se a necessidade for apenas de criação de endereço de email, o endereço será criado via Office 365.
3. **Criação de VPN:**
   - Se o utilizador necessitar de criação de configurações de VPN, a tarefa é solicitada à equipa de segurança.
   - Se o utilizador não necessitar de de configurações VPN, o processo termina.
4. **Instalação de Máquina de Salto:**
   - Após a receção das configurações de VPN, se houver necessidade, a equipa de sistemas prepara também uma máquina de salto para o novo utilizador.
5. **Conclusão:**
   - Após rever e confirmar as informações, o processo termina.

2.9.8. Entregáveis

- Utilizador criado no Active Directory
- Utilizador com endereço de email Office 365 criado

2.9.9. Fornecedores

- Nada a referir.

2.9.10. Participantes

- Equipa de Sistemas
- Equipa de Segurança

2.9.11. Clientes

- Todos os organismos a quem o IGFEJ presta serviços

2.9.12. Metodologias

- Nada a referir.

2.9.13. Ferramentas

- AD Manager
- dsa.msc
- Office 365

2.9.14. Métricas

- Nada a referir.

2.9.15. Maturidade

- Nada a referir.

2.9.16. Pedido (ITSM)

- **Criação de email**

2.9.17. Serviço (CMDB)

- **Criação de email**

2.9.18. Sugestões

- Nada a referir.

2.9.19. Suporte Legal / Legislação

- Nada a referir.

2.9.20. Classificação da informação

- Nada a referir.

Ex: Confidencial, Restrito, Interno, Público

2.9.21. Metadados

- **Entrevistador:** João Caldeira
- **Entrevistados:** Rui Fernandes, Pedro Junior, Samuel Abreu (18/1/2024)

2.9.22. Modelo do Processo (BPMN)

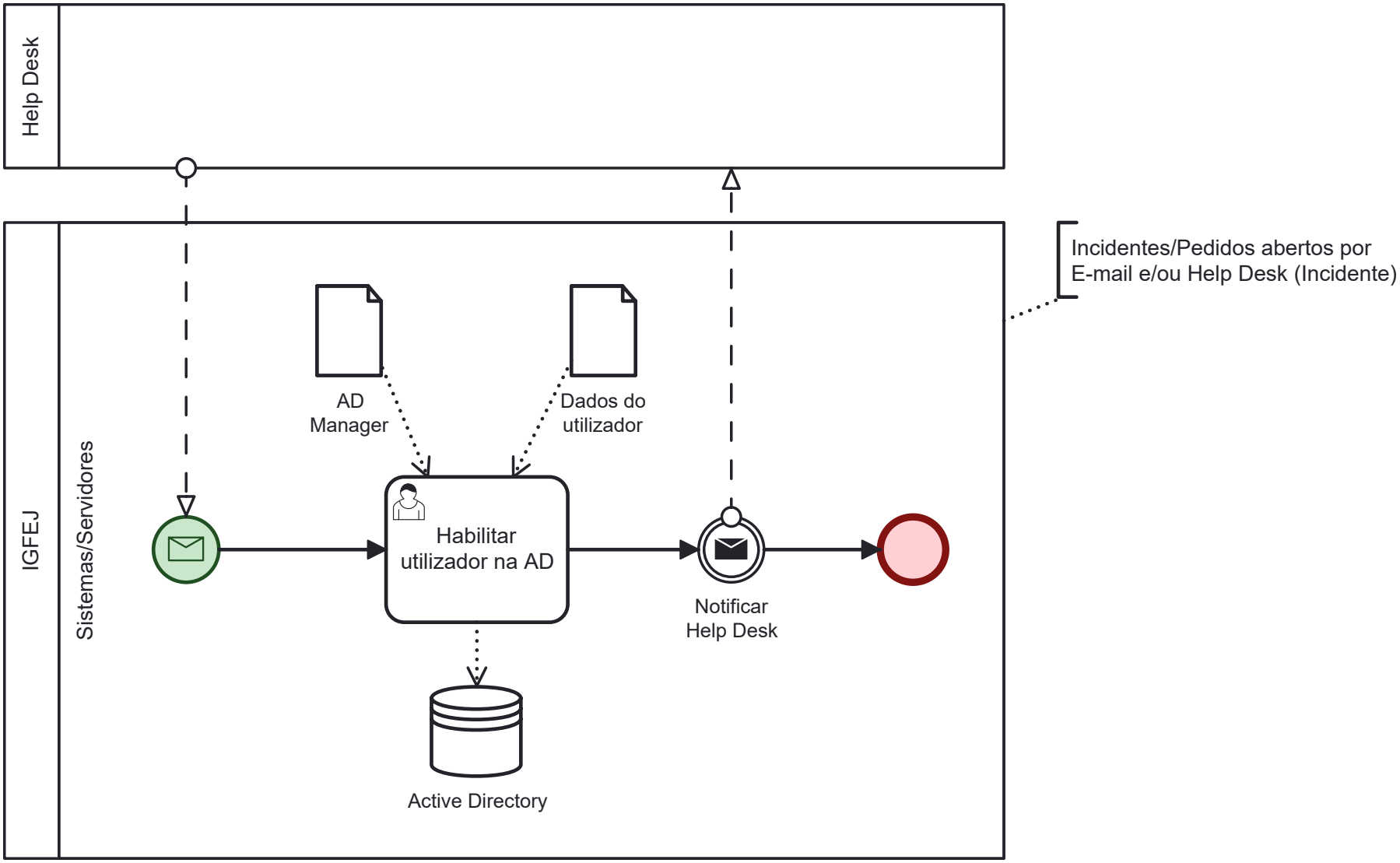

Figura 2.9.: Ativação de utilizador no Office 365.

2.10. Ativação de utilizador na AD (OU)

2.10.1. Entidade

- Instituto de Gestão Financeira e Equipamentos da Justiça (IGFEJ)

2.10.2. Responsável

- Não identificado.

2.10.3. Descrição

A Active Directory (AD) é uma plataforma de serviços de diretório. Funciona como um sistema de gestão de identidade e autenticação em ambientes Windows e é amplamente utilizado em redes corporativas para gerir recursos de rede, como computadores, utilizadores, grupos, impressoras e muito mais. A Active Directory funciona da seguinte forma:

1. **Armazenamento de Dados do Diretório:**
   - A Active Directory é uma base de dados hierárquica que armazena informações sobre objetos de rede, como computadores, utilizadores, grupos, servidores e recursos partilhados.
2. **Hierarquia de Objetos:**
   - Os objetos na AD são organizados numa estrutura hierárquica, semelhante a uma árvore. A unidade básica de dados é o "objeto," e esses objetos podem ser organizados em "unidades organizacionais" (UOs) para facilitar a gestão.
3. **Identidade e Autenticação:**
   - A AD gere a identidade dos utilizadores e recursos na rede. Cada objeto na AD possui atributos que descrevem as suas propriedades, como nome, endereço de e-mail, número de telefone, entre outros.
4. **Autenticação e Autorização:**
   - A AD é fundamental para autenticação e autorização nas redes Windows. Permite que os utilizadores se autentiquem em computadores e recursos da rede usando as suas credenciais de login.
5. **Políticas de Grupo:**
   - A AD também suporta a aplicação de políticas de grupo. Isso permite que os administradores definam configurações específicas para grupos de utilizadores ou computadores em toda a rede.
6. **Gestão de Recursos:**
   - A AD facilita a gestão de recursos partilhados, como impressoras, servidores de arquivos e aplicações, por meio da associação desses recursos aos objetos de utilizador ou computador corretos.
7. **Replicação:**

- Em ambientes de rede distribuídos, a AD permite a replicação de informações em vários controladores de domínio para garantir a disponibilidade e a redundância.

8. **Segurança:**
   - A AD implementa recursos de segurança, como criptografia, autenticação de dois fatores e controle de acesso para proteger informações confidenciais e garantir a conformidade com políticas de segurança.
9. **Integração com Aplicações:**
   - A AD é amplamente suportada por aplicações e serviços, facilitando a integração com sistemas de gestão de identidade e outros serviços.
10. **Gestão Centralizada:**
    - Permite a gestão centralizada de contas de utilizador, recursos e configurações em toda a rede, simplificando a administração e manutenção.

A AD é uma parte fundamental da infraestrutura de TI no IGFEJ (assim como na generalidade das organizações) e desempenha um papel crítico na segurança, gestão e operação eficiente de redes corporativas. É essencial para garantir a integridade e a disponibilidade de recursos de rede, bem como para controlar o acesso dos utilizadores aos sistemas e informações.

A criação de um utilizador na AD, é efectuada pela equipa de sistemas/servidores de uma de duas formas: - i) via a ferramenta AD Manager ou - ii) de forma manual por utilizado as ferramentas da AD (dsa.msc) e do Office 365.

Se a criação for efectuada pelo ferramenta AD Manager, o endereço de email é também automaticamente criado. Caso contrário, terá que ser criado de forma autónoma.

2.10.4. Palavras Chave

Active Directory (AD), AD Manager, Office 365

2.10.5. Objetivos

- Ativar um utilizador já existente num domínio gerido pelo IGFEJ.
- Facilidade na autenticação e acesso aos recursos tecnológicos da entidade a que pertence.
- Gestão de acesso e segurança aos recursos tecnológicos da entidade a que pertence.

2.10.6. Inputs

- Detalhes do utilizador

2.10.7. Actividades

Para ativar um utilizador na AD, são executadas as seguintes atividades:

1. **Pedido de Reset via Help-Desk:**
   - O processo pode iniciar-se através de um pedido que chega normalmente via Help-Desk (via email também é possivel mas é indesejável no futuro).
2. **Alterar utilizador na AD:**
   - Utilizando o AD Manager, e com os detalhes do utilizador, o técnico de sistemas, faz a ativação pretendida e descrita no incidente que se mantém gerido pelo Help Desk.
3. **Notificar o utilizador e Help-Desk:**
   - O utilizador é notificado de que a ativação foi efectuada e o Help Desk é informado de que o ticket foi resolvido.
4. **Conclusão:**
   - Após rever e confirmar as informações, o processo termina.

2.10.8. Entregáveis

- Utilizador criado no Active Directory
- Utilizador com endereço de email Office 365 criado

2.10.9. Fornecedores

- Nada a referir.

2.10.10. Participantes

- Equipa de Sistemas
- Equipa de Segurança

2.10.11. Clientes

- Todos os organismos a quem o IGFEJ presta serviços

2.10.12. Metodologias

- Nada a referir.

2.10.13. Ferramentas

- AD Manager
- dsa.msc
- Office 365

2.10.14. Métricas

- Nada a referir.

2.10.15. Maturidade

- Nada a referir.

2.10.16. Pedido (ITSM)

- **Ativação de utilizador na AD (OU)**

2.10.17. Serviço (CMDB)

- **Ativação de utilizador na AD (OU)**

2.10.18. Sugestões

- Nada a referir.

2.10.19. Suporte Legal / Legislação

- Nada a referir.

2.10.20. Classificação da informação

- Nada a referir.

Ex: Confidencial, Restrito, Interno, Público

2.10.21. Metadados

- **Entrevistador:** João Caldeira
- **Entrevistados:** Rui Fernandes (06/11/2023)

2.10.22. Modelo do Processo (BPMN)

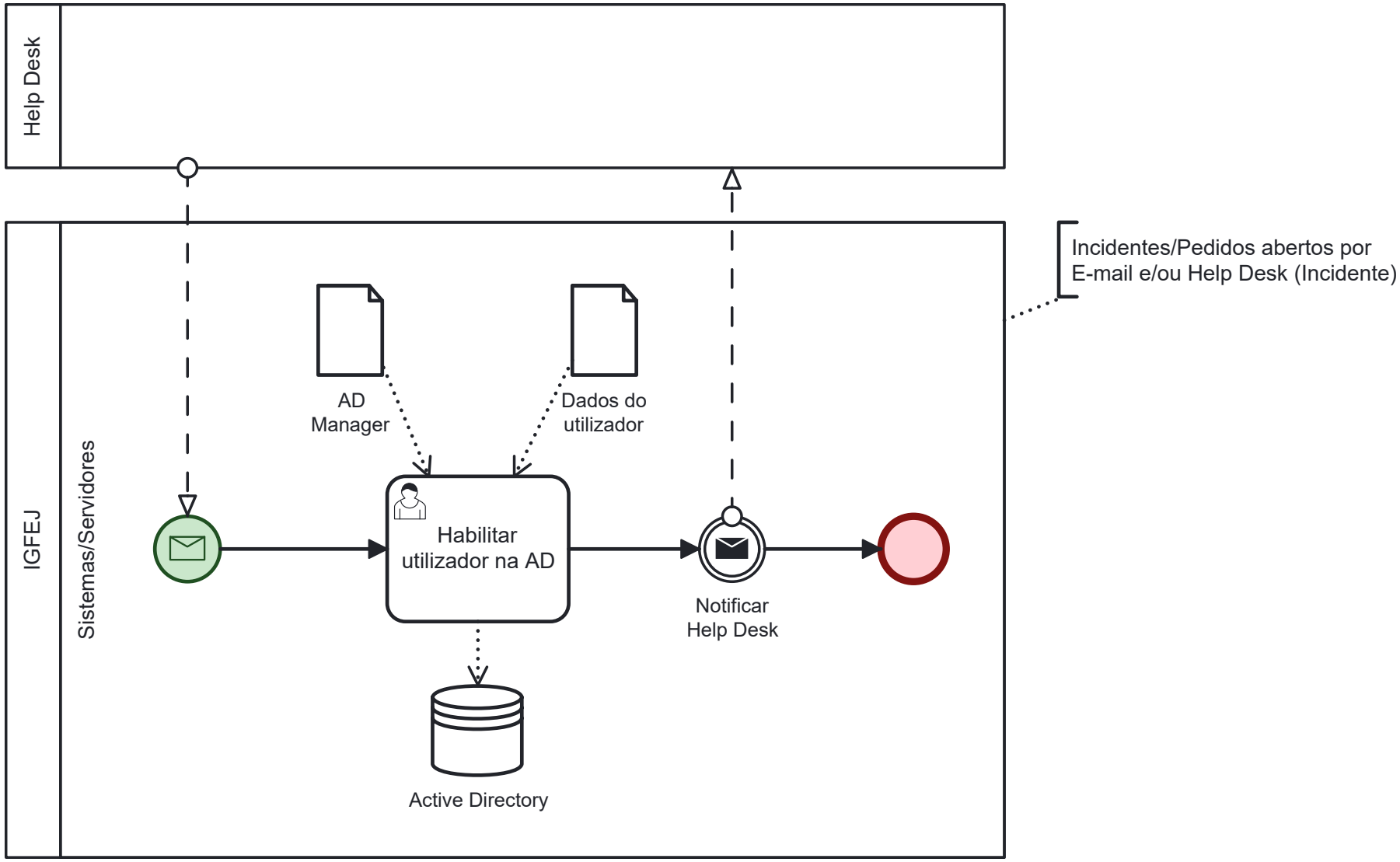

Figura 2.10.: Ativação de utilizador na AD.

2.11. Gestão de Pedidos de Serviço

2.11.1. Entidade

- Instituto de Gestão Financeira e Equipamentos da Justiça (IGFEJ)

2.11.2. Responsável

- Não identificado.

2.11.3. Descrição

A gestão de pedidos de serviço (Service Request Management) é um dos processos centrais do ITIL v4, focando-se na gestão eficiente dos pedidos de serviço dos utilizadores e clientes de uma organização de TI.

A gestão de pedidos de serviço está interligada com outros processos do ITIL, como gestão de incidentes, gestão de problemas e gestão de mudanças, garantindo uma abordagem holística para a gestão de serviços de TI.

Benefícios:

- **Melhoria na Satisfação do Cliente**: Ao fornecer uma maneira clara e eficiente para os utilizadores fazerem solicitações, a satisfação do cliente é aumentada.
- **Maior Eficiência Operacional**: Processos padronizados para lidar com pedidos de serviço reduzem o tempo e esforço necessários para resolvê-los.
- **Transparência e Responsabilidade**: Registos detalhados permitem uma melhor monitorização e auditoria dos pedidos de serviço.

2.11.4. Palavras Chave

igfej, gestão de pedidos de serviço

2.11.5. Objetivos

- Fornecer um ponto de contato único e consistente para todas as solicitações de serviço
- Assegurar a entrega de serviços de maneira eficiente e eficaz
- Manter um registo claro e preciso de todas as solicitações e suas resoluções.

2.11.6. Inputs

- Informação/Detalhes sobre a solicitação manifestada no pedido.

2.11.7. Actividades

A gestão de pedidos de serviço é responsável pelo recebimento, registo, classificação, atendimento e encerramento dos pedidos de serviço.

Os pedidos de serviço podem incluir solicitações de informações, consultas, mudanças padrão (pré-aprovadas), instalação de software, redefinição de senhas, entre outros.

Para fazer a abertura de um pedido de serviço, são executadas as seguintes atividades:

A gestão de pedidos de serviço (Service Request Management) segundo o ITIL v4 envolve um conjunto bem definido de atividades e participantes. As atividades envolvidas são as seguintes:

1. **Recepção e Registo do Pedido de Serviço**:
   - **Descrição**: Capturar todas as informações necessárias sobre o pedido de serviço no momento em que ele é recebido.
   - **Exemplo**: Um utilizador solicita a instalação de um software específico.
2. **Classificação e Prioritização**:
   - **Descrição**: Determinar a categoria do pedido e a sua prioridade com base em critérios estabelecidos. Isto ajuda a gerir o fluxo de trabalho e garante que os pedidos mais críticos sejam atendidos primeiro.
   - **Critérios**: Impacto, urgência, tipo de serviço solicitado.
3. **Autorização e Aprovação**:
   - **Descrição**: Alguns pedidos de serviço podem necessitar de aprovação antes de serem atendidos. Esta etapa garante que somente os pedidos autorizados sejam processados.
   - **Atores Envolvidos**: Gestor de Serviço, Gestor de TI, Proprietário do Serviço.
4. **Implementação do Pedido**:
   - **Descrição**: Realização das atividades necessárias para atender o pedido de serviço. Pode incluir tarefas como instalação de software, redefinição de senhas, configuração de dispositivos, etc.
5. **Monitorização e Comunicação**:
   - **Descrição**: Acompanhar o progresso dos pedidos de serviço e manter os requisitantes informados sobre o status e o andamento das suas solicitações.
   - **Métodos de Comunicação**: E-mail, sistemas de notificação, atualizações no portal de serviços.
6. **Encerramento e Avaliação**:
   - **Descrição**: Confirmar que o pedido foi atendido conforme necessário e fechar o registo do pedido de serviço. Também pode incluir a solicitação de feedback do utilizador para avaliar a satisfação e identificar áreas de melhoria.
   - **Registo**: Atualizar o sistema de gestão de serviços com todas as ações realizadas e resultados.

2.11.8. Entregáveis

- Entrega do solicitado pelo utilizador.

2.11.9. Fornecedores

- Nada a referir.

2.11.10. Participantes

- Utilizadores finais, fornecedores, equipas técnicas do IGFEJ

2.11.11. Clientes

- Utilizadores finais e fornecedores

2.11.12. Metodologias

- ITIL
- Gestão de Pedidos de Serviço

2.11.13. Ferramentas

- Sistema de gestão de serviços (IT Service Management System).
- Sistemas de automação, scripts de configuração, ferramentas de suporte técnico.

2.11.14. Métricas

- Melhorar o processo de gestão de pedidos de serviço envolve monitorar e analisar diversas métricas-chave que ajudam a identificar áreas de melhoria e a medir a eficácia das ações implementadas. Algumas das métricas essenciais para melhorar o processo de gestão de pedidos de serviços são:

1. **Tempo de Implementação de Pedidos (MTTI - Mean Time to Implement)**
   - **Descrição**: Esta métrica mede o tempo médio que leva para implementar um pedido de serviços desde a sua solicitação até a finalização.
   - **Importância**: Reduzir o MTTI é crucial para minimizar o impacto no negócio e melhorar a satisfação do cliente. Monitorar esta métrica ajuda a identificar bloqueios no processo de entrega de serviços.
2. **Taxa de Reabertura de Pedidos**
   - **Descrição**: A percentagem de pedidos que são reabertos após terem sido considerados implementados
   - **Importância**: Uma alta taxa de reabertura pode indicar problemas na qualidade das implementações. Reduzir esta taxa é fundamental para aumentar a eficiência e a confiança na gestão de pedidos.
3. **Número de Pedidos por Categoria**
   - **Descrição**: Esta métrica rastreia a quantidade de pedidos classificados por tipo ou categoria.

- **Importância**: Ajuda a identificar padrões e áreas problemáticas específicas que podem necessitar de atenção especial ou melhorias nos sistemas e processos.

4. **Tempo Médio de Resposta (MTTR - Mean Time to Respond)**
   - **Descrição**: Mede o tempo médio desde a solicitação de um pedido até a primeira resposta da equipe de suporte.
   - **Importância**: Uma resposta rápida pode conter ou mitigar o impacto de um pedido complexo. Melhorar esta métrica pode aumentar a satisfação do cliente e a eficácia na contenção de problemas.
5. **Satisfação do Utilizador (CSAT - Customer Satisfaction)**
   - **Descrição**: Avaliação da satisfação dos utilizadores finais com a implementação dos pedidos, geralmente medida através de pesquisas pós-resolução.
   - **Importância**: A satisfação do cliente é um indicador direto da eficácia do processo de gestão de pedidos. Altos níveis de satisfação sugerem que os pedidos estão a ser geridos de maneira eficaz e que os clientes estão a receber um bom serviço.

2.11.15. Maturidade

- Nada a referir.

2.11.16. Pedido (ITSM)

- **Gestão de Pedidos de Serviço**

2.11.17. Serviço (CMDB)

- **Gestão de Pedidos de Serviço**

2.11.18. Sugestões

- Nada a referir.

2.11.19. Suporte Legal / Legislação

- Nada a referir.

2.11.20. Classificação da informação

- Nada a referir.

Ex: Confidencial, Restrito, Interno, Público

2.11.21. Metadados

- **Entrevistador:** João Caldeira (22/07/2024)
- **Entrevistados:** NA

2.11.22. Modelo do Processo (BPMN)

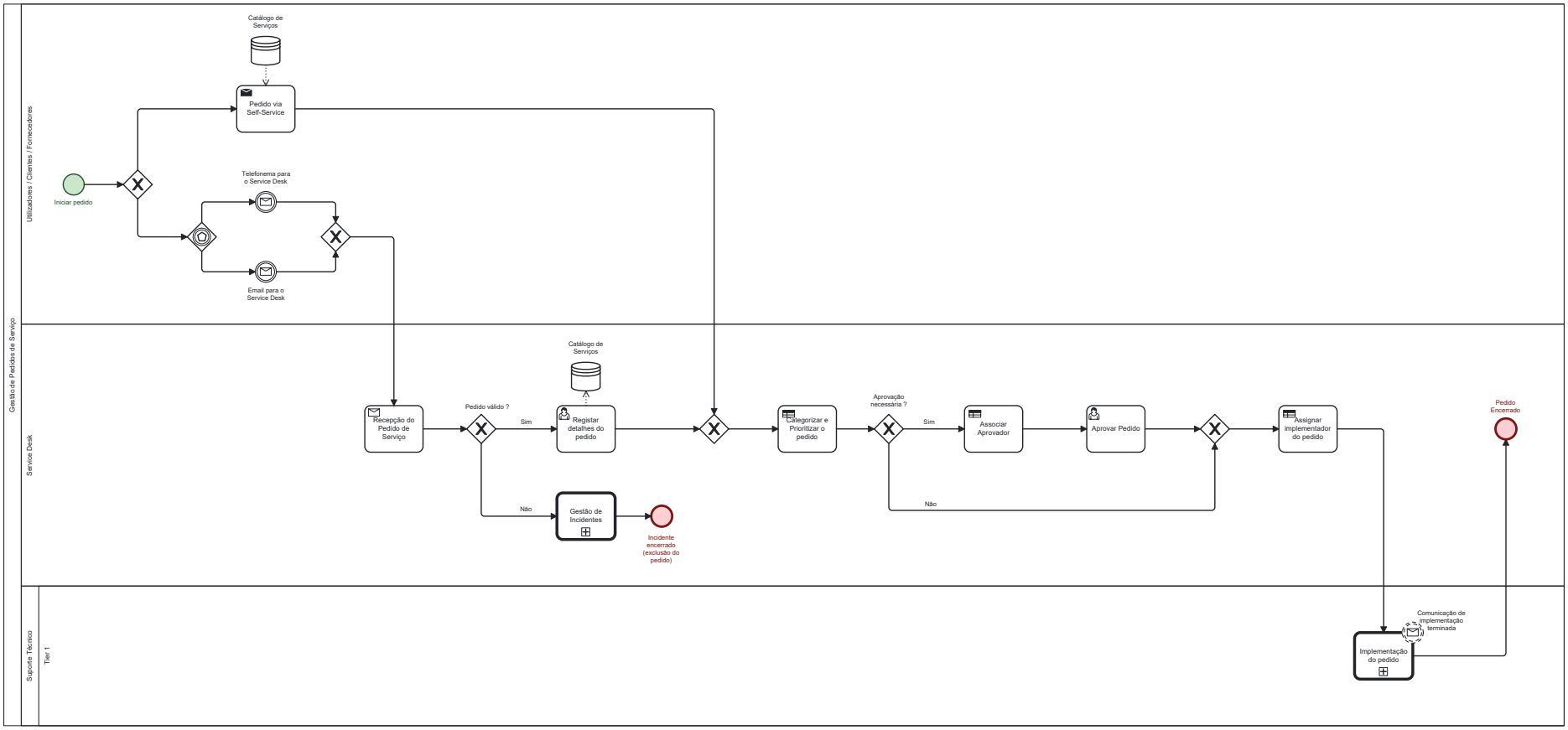

Figura 2.11.: Modelo do Processo de Gestão de Pedidos de Serviço

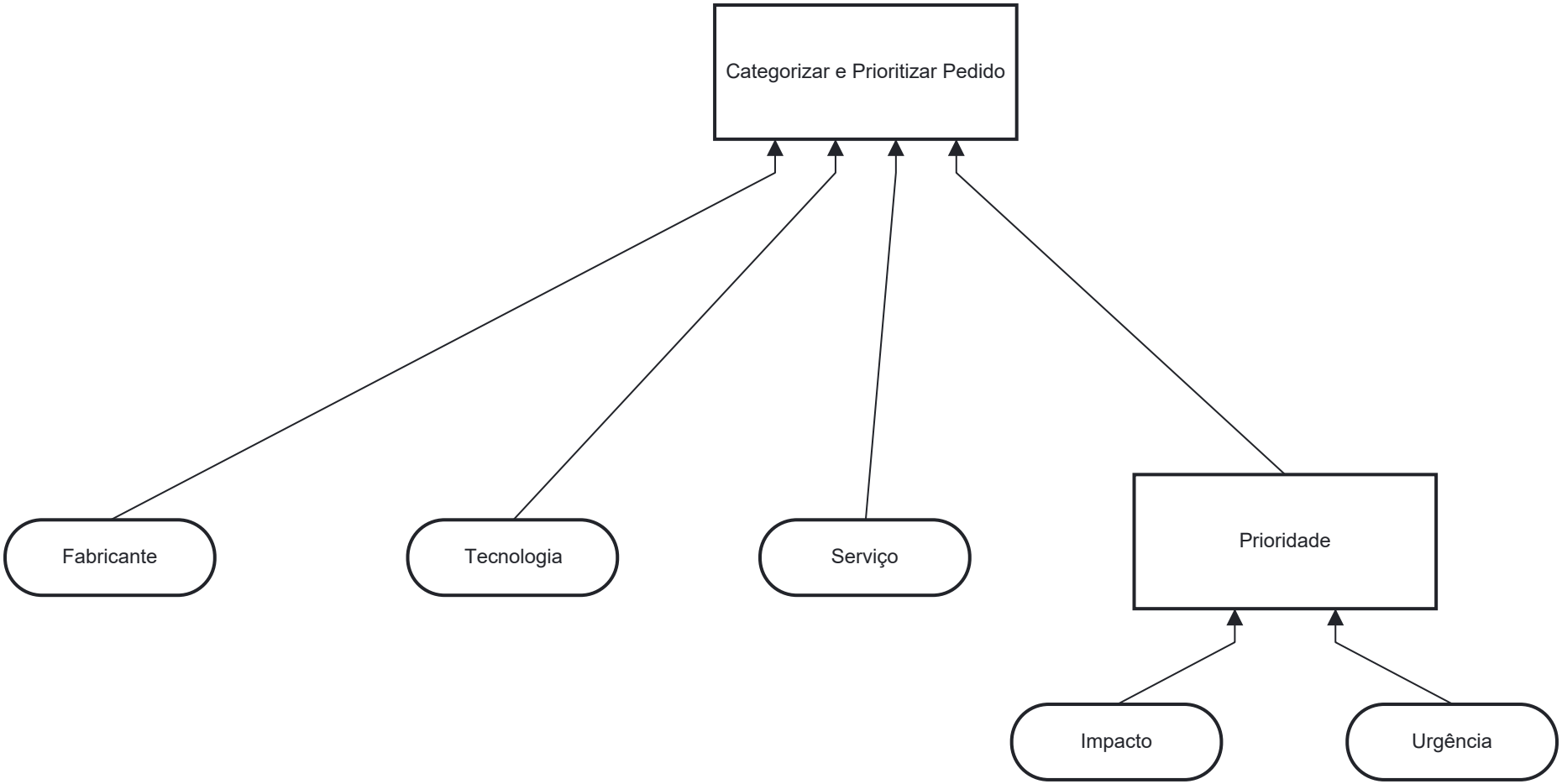

Figura 2.12.: Tabela de regras para categorização do pedido

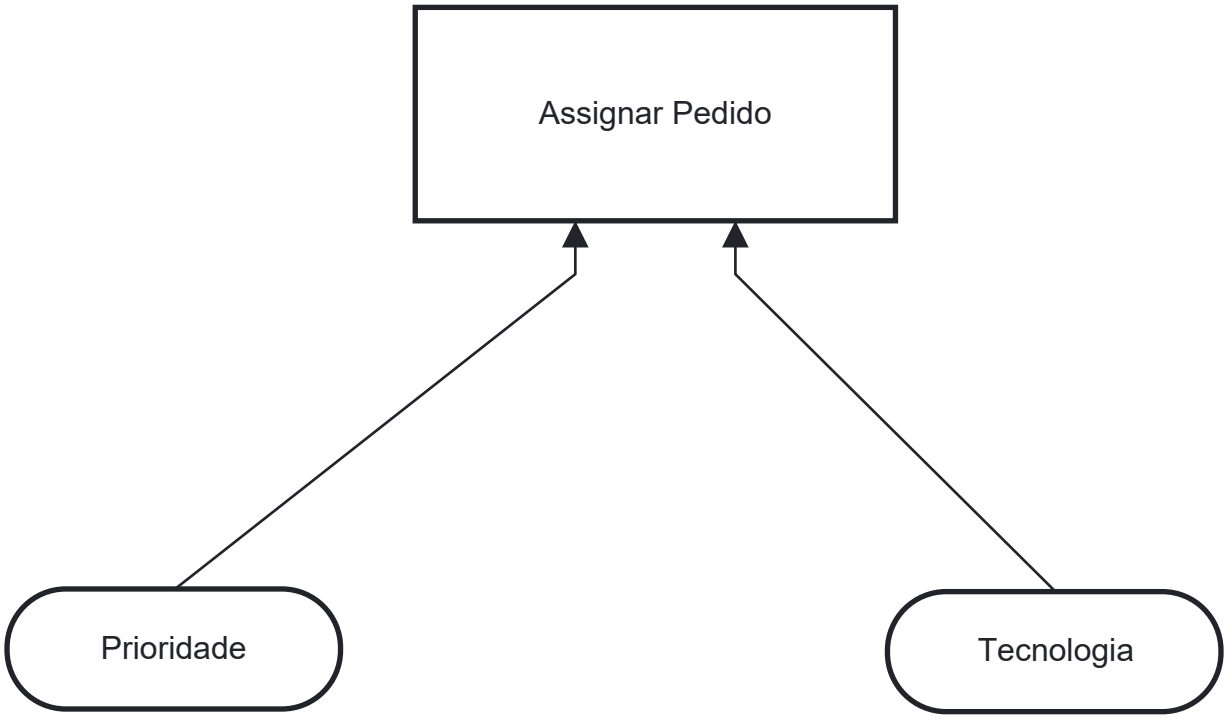

Figura 2.13.: Tabela de regras de assignação de equipas

2.12. Atribuição de Certificado Digital

2.12.1. Entidade

- Instituto de Gestão Financeira e Equipamentos da Justiça (IGFEJ)

2.12.2. Responsável

- Não identificado.

2.12.3. Descrição

O processo de atribuição de certificado digital pode ser solicitado ao IGFEJ por um colaborador interno IGFEJ ou por um colaborador de qualquer outra entidade do Ministério da Justiça a que o IGFEJ preste serviço, como por exemplo: - DGAJ – Direção-Geral da Administração da Justiça - IRN – Instituto dos Registos e do Notariado, I.P.

Existem vários tipos de certificados digitais: - Certificados para utilizadores pessoais (para acesso VPN e Wi-fi) VPN – pedido por colaboradores internos IGFEJ Wi-Fi – pedido por magistrados - Certificados para sítios internet e servidores (pedidos por colaboradores de entidades do ministério da justiça a quem o IGFEJ presta serviço)

2.12.4. Palavras Chave

igfej, certificados, digitais, atribuição, colaborador, magistrado, equipa de helpdesk, equipa de servidores, equipa de firewall, entidades, ministério, justiça

2.12.5. Objetivos

- Detalhar o processo de atribuição de certificado digital.

2.12.6. Inputs

- Pedido de atribuição de certificado digital solicitado por um colaborador interno IGFEJ ou externo mas pertencente a outra entidade do ministério da justiça para a qual o IGFEJ presta serviço.

2.12.7. Actividades

Para fazer uma atribuição de um certificado digital são executadas as seguintes atividades: 1. **Solicitar Atribuição de Certificado Digital Pessoal Wifi:** - O processo inicia-se com a solicitação de um pedido de atribuição de certificado digital pessoal wifi por parte de um magistrado, através do envio de um mail específico da equipa de Helpdesk do IGFEJ (apoio@igfej.mj.pt)

2. **Solicitar Atribuição de Certificado Digital Pessoal VPN:**
   - O processo inicia-se com a solicitação de um pedido de atribuição de certificado digital pessoal VPN por parte de um colaborador interno do IGFEJ, através do envio de um mail para a equipa de recursos humanos do IGFEJ.
3. **Solicitar Atribuição de Certificado Digital Não-Pessoal:**
   - O processo inicia-se com a solicitação de um pedido de atribuição de certificado digital não-pessoal (para servidores ou sítios web) por parte de um colaborador de uma qualquer entidade do ministério da justiça a quem o IGFEJ preste serviço, através do envio de um mail diretamente para a equipa de servidores do IGFEJ.
4. **Receber Pedido de Atribuição de Certificado Digital Pessoal VPN:**
   - A equipa de recursos humanos do IGFEJ recebe o pedido via mail por parte do colaborador interno.
5. **Criar Novo Pedido:**
   - A equipa de recursos humanos do IGFEJ cria um novo pedido no sistema AD Manager.
6. **Receber Pedido de Atribuição de Certificado Digital Pessoal Wifi:**
   - A equipa de helpdesk do IGFEJ recebe o pedido por parte do magistrado via mail no endereço apoio@igfej.mj.pt.
7. **Criar Novo Incidente:**
   - A equipa de helpdesk do IGFEJ cria um novo incidente no software Easyvista.
8. **Receber Pedido de Atribuição de Certificado Digital Pessoal:**
   - A equipa de firewall recebe por mail um pedido de atribuição de certificado digital pessoal.
   - Esse pedido pode vir diretamente da equipa de recursos humanos do IGFEJ, caso seja um certificado do tipo VPN ou pode vir diretamente da equipa de helpdesk caso seja um certificado do tipo Wifi.
9. **Inserir Dados em Backoffice:**
   - A equipa de firewall insere os dados do pedido de certificado digital pessoal (Wifi ou VPN) no sistema backoffice.
10. **Gerar Certificado Digital Pessoal:**

- A equipa de firewall procede à geração do certificado digital pessoal.

11. **Enviar Certificado Digital Pessoal Wifi:**

- A equipa de firewall envia por mail o certficado digital wifi para o magistrado.

12. **Receber Certificado Digital Pessoal Wifi:**
    - O magistrado recebe o certficado digital wifi através de mail enviado pela equipa de firewall e o processo termina.
13. **Enviar Certificado Digital Pessoal VPN:**
    - A equipa de firewall envia dois mails para o colaborador interno.
    - Um dos mails enviados contém o certificado digital VPN gerado e o outro mail contém a respetiva palavra-chave.
14. ** Receber Certificado Digital Pessoal VPN:**
    - O colaborador interno IGFEJ recebe o certficado digital VPN através de dois mails enviados pela equipa de firewall e o processo termina.
15. **Receber Pedido de Atribuição de Certificado Digital Não-Pessoal:**
    - A equipa de servidores recebe por mail um pedido de atribuição de certificado digital não-pessoal (certificado para um servidor ou para um sítio web) por parte de um colaborador de uma das entidades do ministério da justiça, para as quais o IGFEJ presta serviço.
16. **Inserir Dados em Backoffice:**
    - A equipa de servidores insere os dados do pedido de certificado digital não-pessoal (servidores ou sítio web) no sistema backoffice.
17. **Gerar Certificado Digital Não-Pessoal:**
    - A equipa de servidores procede à geração do certificado digital não-pessoal.
18. **Enviar Certificado Digital Não-Pessoal:**
    - A equipa de servidores envia envia dois mails ao colaborador da entidade do ministério da justiça que o solicitou.
    - Um dos mails enviados contém o certificado digital não-pessoal (servidor ou sítio web) gerado e o outro mail contém a respetiva palavra-chave.
19. ** Receber Certificado Digital Não-Pessoal:**
    - O colaborador da entidade do ministério da justiça que solicitou o certificado não-pessoal (servidor ou sítio web), recebe o certificado digital através de dois mails enviados pela equipa de servidores.
20. **Conclusão:**
    - Após o remetente receber o respetivo certificado digital solicitado, o processo termina.

2.12.8. Entregáveis

- Certificado Digital Pessoal (Wifi ou VPN) ou Não-Pessoal (servidor ou sítio web).

2.12.9. Fornecedores

- Nada a referir.

2.12.10. Participantes

- Colaboradores do ministério da justiça, equipas técnicas do IGFEJ tais como a equipa de helpdesk, recursos humanos, servidores e firewall.

2.12.11. Clientes

- Colaboradores de qualquer entidade pertencente ao ministério da justiça (incluindo o próprio IGFEJ)

2.12.12. Metodologias

- Nada a referir.

2.12.13. Ferramentas

- Software backoffice para Wi-fi e para VPN, PKI Interna, AD Manager, Easyvista, email, openSSL (onde são gerados os sign-request) para gerar certificados de utilizadores. Para certificados para sites externos usa-se a aplicação ACME para ligar ao Let's Encrypt.

2.12.14. Métricas

- Nada a referir.

2.12.15. Maturidade

- Nada a referir.

2.12.16. Pedido (ITSM)

- **Atribuição de Certificado Digital**

2.12.17. Serviço (CMDB)

- **Atribuição de Certificado Digital**

2.12.18. Sugestões

- Nada a referir.

2.12.19. Suporte Legal / Legislação

- Nada a referir.

2.12.20. Classificação da informação

- Nada a referir.

Ex: Confidencial, Restrito, Interno, Público

2.12.21. Metadados

- **Entrevistador:** Nuno Ferreira
- **Entrevistados:** Rui Fernandes (25/01/2024)

2.12.22. Modelo do Processo (BPMN)

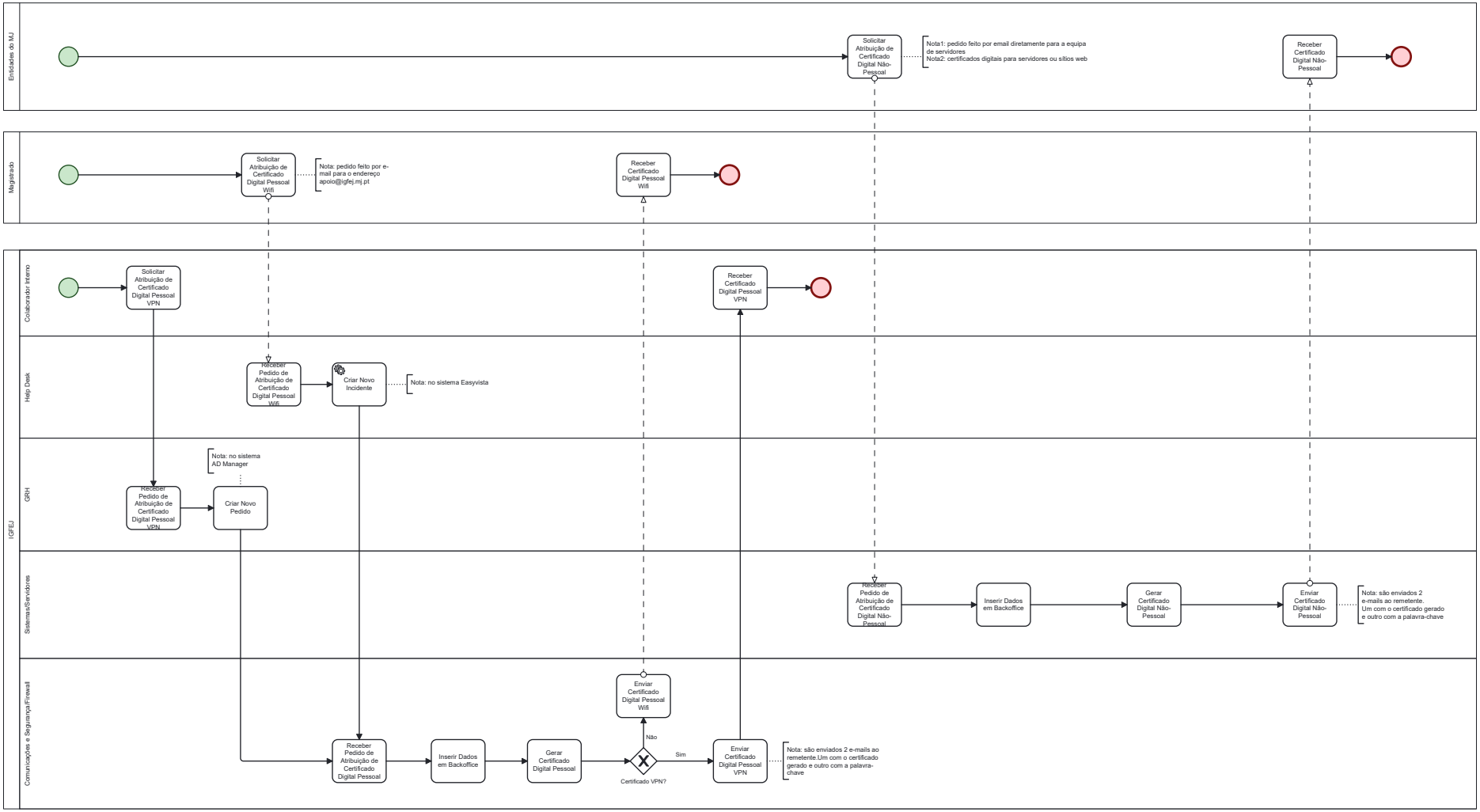

Figura 2.14.: Modelo do Processo Atribuição de Certificado Digital

2.13. Reset de Password

2.13.1. Entidade

- Instituto de Gestão Financeira e Equipamentos da Justiça (IGFEJ)

2.13.2. Responsável

- Não identificado.

2.13.3. Descrição

A Active Directory (AD) é uma plataforma de serviços de diretório. Funciona como um sistema de gestão de identidade e autenticação em ambientes Windows e é amplamente utilizado em redes corporativas para gerir recursos de rede, como computadores, utilizadores, grupos, impressoras e muito mais. A Active Directory funciona da seguinte forma:

1. **Armazenamento de Dados do Diretório:**
   - A Active Directory é uma base de dados hierárquica que armazena informações sobre objetos de rede, como computadores, utilizadores, grupos, servidores e recursos partilhados.
2. **Hierarquia de Objetos:**
   - Os objetos na AD são organizados numa estrutura hierárquica, semelhante a uma árvore. A unidade básica de dados é o "objeto," e esses objetos podem ser organizados em "unidades organizacionais" (UOs) para facilitar a gestão.
3. **Identidade e Autenticação:**
   - A AD gere a identidade dos utilizadores e recursos na rede. Cada objeto na AD possui atributos que descrevem as suas propriedades, como nome, endereço de e-mail, número de telefone, entre outros.
4. **Autenticação e Autorização:**
   - A AD é fundamental para autenticação e autorização nas redes Windows. Permite que os utilizadores se autentiquem em computadores e recursos da rede usando as suas credenciais de login.
5. **Políticas de Grupo:**
   - A AD também suporta a aplicação de políticas de grupo. Isso permite que os administradores definam configurações específicas para grupos de utilizadores ou computadores em toda a rede.
6. **Gestão de Recursos:**
   - A AD facilita a gestão de recursos partilhados, como impressoras, servidores de arquivos e aplicações, por meio da associação desses recursos aos objetos de utilizador ou computador corretos.
7. **Replicação:**

- Em ambientes de rede distribuídos, a AD permite a replicação de informações em vários controladores de domínio para garantir a disponibilidade e a redundância.

8. **Segurança:**
   - A AD implementa recursos de segurança, como criptografia, autenticação de dois fatores e controle de acesso para proteger informações confidenciais e garantir a conformidade com políticas de segurança.
9. **Integração com Aplicações:**
   - A AD é amplamente suportada por aplicações e serviços, facilitando a integração com sistemas de gestão de identidade e outros serviços.
10. **Gestão Centralizada:**
    - Permite a gestão centralizada de contas de utilizador, recursos e configurações em toda a rede, simplificando a administração e manutenção.

A AD é uma parte fundamental da infraestrutura de TI no IGFEJ (assim como na generalidade das organizações) e desempenha um papel crítico na segurança, gestão e operação eficiente de redes corporativas. É essencial para garantir a integridade e a disponibilidade de recursos de rede, bem como para controlar o acesso dos utilizadores aos sistemas e informações.

A criação de um utilizador na AD, é efectuada pela equipa de sistemas/servidores de uma de duas formas: - i) via a ferramenta AD Manager ou - ii) de forma manual por utilizado as ferramentas da AD (dsa.msc) e do Office 365.

Se a criação for efectuada pelo ferramenta AD Manager, o endereço de email é também automaticamente criado. Caso contrário, terá que ser criado de forma autónoma.

2.13.4. Palavras Chave

Active Directory (AD), AD Manager, Office 365

2.13.5. Objetivos

- Garantir a segurança da conta do utilizador, especialmente em casos de esquecimento da senha ou suspeita de comprometimento da mesma.
- Impedir que indivíduos não autorizados acessem informações confidenciais ou realizem atividades fraudulentas usando a conta do utilizador.
- Permitir que os utilizadores autentiquem a sua identidade de maneira segura, possibilitando o acesso à sua conta após terem esquecido ou perdido a senha original.

2.13.6. Inputs

- Detalhes do utilizador
- Lista de acessos do utilizador

2.13.7. Actividades

Para alterar a password a um utilizador, são executadas as seguintes atividades:

1. **Pedido de Reset via Help-Desk:**
   - O processo pode iniciar-se através de um pedido que chega normalmente via Help-Desk (via email também é possivel mas é indesejável no futuro).
   - Em paralelo iniciam-se 4 actividades:
2. **Reset de password na AD:**
   - Utilizando o AD Manager, o técnico de sistemas, faz reset da password ao utilizador na AD, com base nas informações pessoais do utilizador.
3. **Reset de password do Office 365:**
   - Se houver a necessidade, uma vez que o endereço Office 365 pode não estar totalmente sincronizado com a AD, é feito também o reset da password no Office 365.
4. **Reset de password da VPN:**
   - Se o utilizador tiver acesso a VPN, é feito o reset de password da VPN.
5. **Reset de password aplicacionais:**
   - De acordo com o perfil do utilizador, são feitos vários resets de passwords nas aplicações a que ele tenha acesso. Se estas aplicações tiverem a integração com a AD, o reset é feito de forma implicita com a alteração da password via AD.
6. **Notificar utilizador e Help-Desk:**
   - O utilizador é notificado de que a sua passsword foi alterada e o HelpD Desk informado de que o ticket foi resolvido.
7. **Conclusão:**
   - Após rever e confirmar as informações, o processo termina.

2.13.8. Entregáveis

- Utilizador criado no Active Directory
- Utilizador com endereço de email Office 365 criado

2.13.9. Fornecedores

- Nada a referir.

2.13.10. Participantes

- Equipa de Sistemas
- Equipa de Segurança

2.13.11. Clientes

- Todos os organismos a quem o IGFEJ presta serviços

2.13.12. Metodologias

- Nada a referir.

2.13.13. Ferramentas

- AD Manager
- dsa.msc
- Office 365

2.13.14. Métricas

- Nada a referir.

2.13.15. Maturidade

- Nada a referir.

2.13.16. Pedido (ITSM)

- **Reset de Password**

2.13.17. Serviço (CMDB)

- **Reset de Password**

2.13.18. Sugestões

- Nada a referir.

2.13.19. Suporte Legal / Legislação

- Nada a referir.

2.13.20. Classificação da informação

- Nada a referir.

Ex: Confidencial, Restrito, Interno, Público

2.13.21. Metadados

- **Entrevistador:** João Caldeira
- **Entrevistados:** Rui Fernandes (06/11/2023)

2.13.22. Modelo do Processo (BPMN)

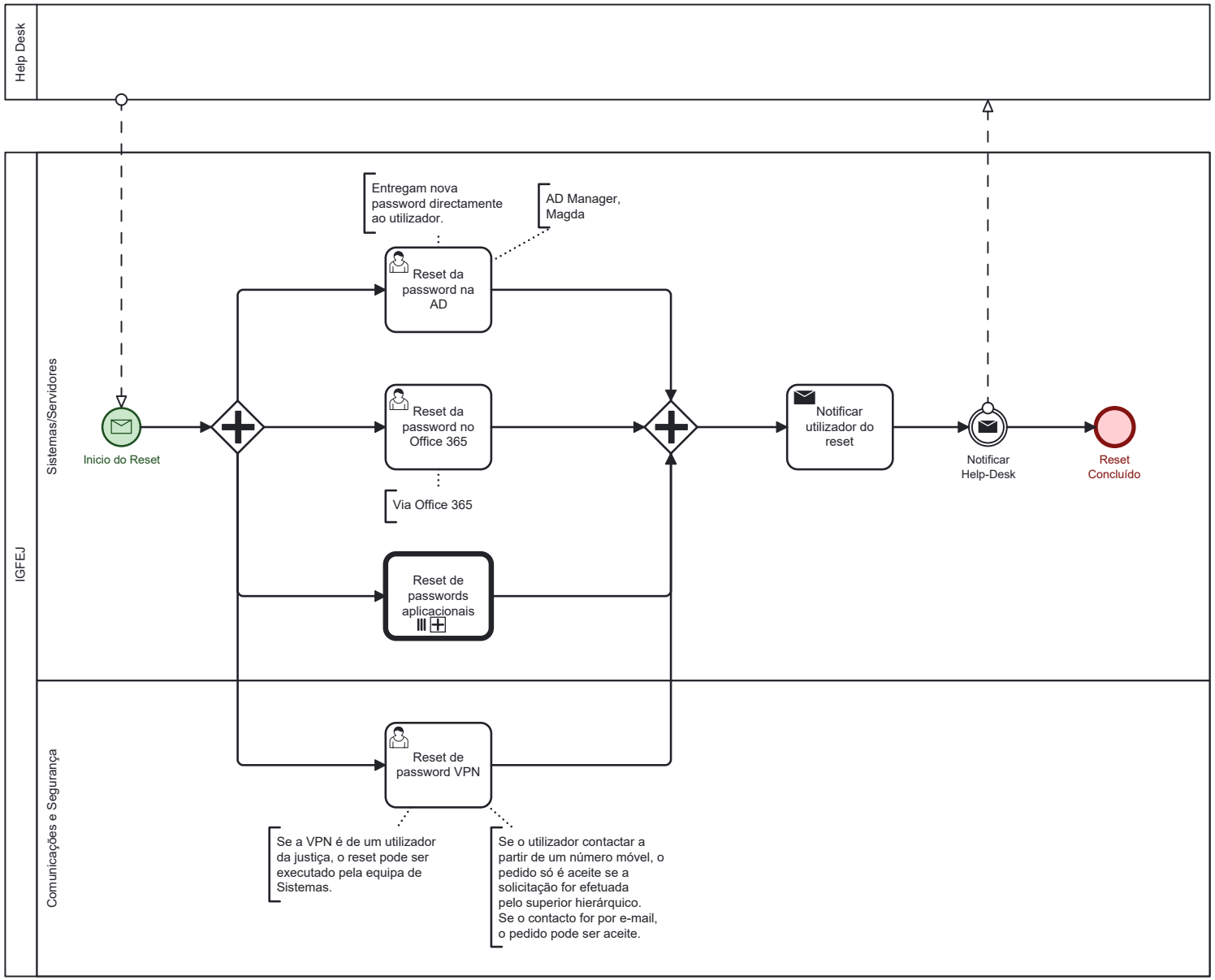

Figura 2.15.: Modelo do processo de Reset de Password a nível corporativo.

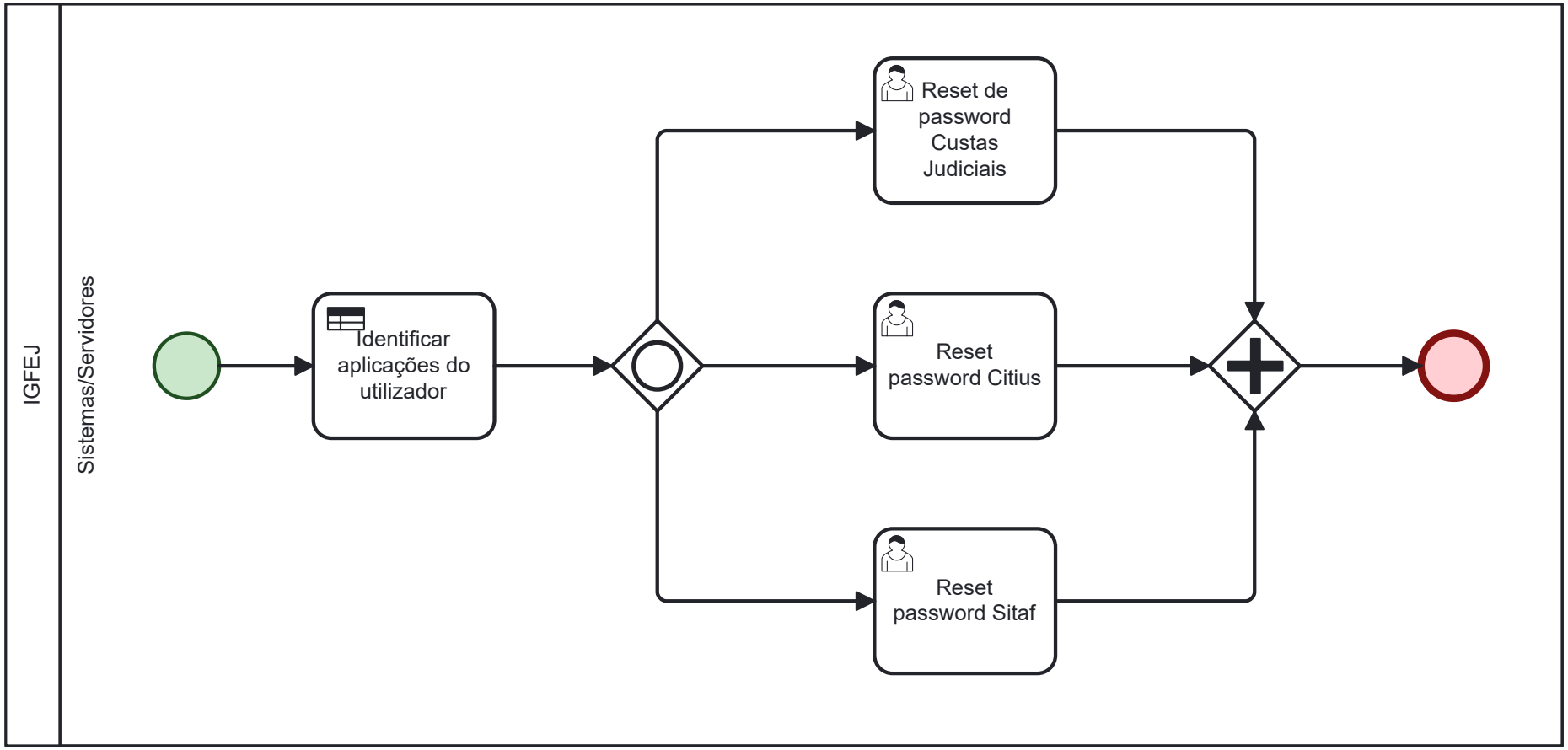

Figura 2.16.: Modelo do sub-processo de Reset de Passwords Aplicacionais.

2.14. Renovação de Certificado Digital

2.14.1. Entidade

- Instituto de Gestão Financeira e Equipamentos da Justiça (IGFEJ)

2.14.2. Responsável

- Não identificado.

2.14.3. Descrição

O processo de renovação de certificado digital pode ser solicitado ao IGFEJ por um colaborador interno IGFEJ ou por um colaborador de qualquer outra entidade do Ministério da Justiça a que o IGFEJ preste serviço, como por exemplo: - DGAJ – Direção-Geral da Administração da Justiça - IRN – Instituto dos Registos e do Notariado, I.P.

Existem dois tipos de certificados digitais: - Certificados para sítios internet - Certificados para servidores

2.14.4. Palavras Chave

igfej, certificados, digitais, renovação, servidores, sítios, web, equipa de servidores, entidades, ministério, justiça

2.14.5. Objetivos

- Detalhar o processo de renovação de certificado digital.

2.14.6. Inputs

- Pedido de renovação de certificado digital solicitado por um colaborador externo pertencente a uma qualquer entidade do ministério da justiça para a qual o IGFEJ presta serviço.

2.14.7. Actividades

Para fazer uma renovação de um certificado digital são executadas as seguintes atividades:

1. **Solicitar Renovação de Certificado Digital Não-Pessoal:**
    - O processo inicia-se com a solicitação de um pedido de renovação de certificado digital não-pessoal (para servidores ou sítios web) por parte de um colaborador de uma qualquer entidade do ministério da justiça a quem o IGFEJ preste serviço, através do envio de um mail diretamente para a equipa de servidores do IGFEJ.
2. **Receber Pedido de Renovação de Certificado Digital Não-Pessoal:**

- A equipa de servidores recebe por mail um pedido de renovação de certificado digital não-pessoal (certificado para um servidor ou para um sítio web) por parte de um colaborador de uma das entidades do ministério da justiça, para as quais o IGFEJ presta serviço.

3. **Gerar Certificado Digital Não-Pessoal:**
   - A equipa de servidores procede à geração do certificado digital não-pessoal no sistema "PKI Interna".
4. **Descarregar Certificado Digital Não-Pessoal:**
   - A equipa de servidores procede ao descarregamento do certificado digital não-pessoal.
5. **Instalar Certificado Digital Não-Pessoal:**
   - A equipa de servidores instala o certificado digital no servidor correspondente.
6. ** Responder ao Pedido:**
   - A equipa de servidores responde por mail ao colaborador da entidade do ministério da justiça que solicitou a renovaçao do certificado não-pessoal (servidor ou sítio web).
   - Na resposta é enviada informação acerca da renovação e instalação do certificado no servidor ou são enviados 2 emails. Um com o certificado gerado e outro com a palavra-chave.
7. **Receber Resposta:**
   - O colaborador da entidade do ministério da justiça que solicitou a renovaçao do certificado não-pessoal (servidor ou sítio web), recebe uma resposta sobre a renovação bem-sucedida do respetivo certificado digital.
8. **Conclusão:**
   - Após o remetente receber a resposta de renovação do respetivo certificado digital solicitado, o processo termina.

2.14.8. Entregáveis

- Certificado Digital Não-Pessoal (servidor ou sítio web).

2.14.9. Fornecedores

- Nada a referir.

2.14.10. Participantes

- Colaboradores de entidades do ministério da justiça, equipa de servidores do IGFEJ.

2.14.11. Clientes

- Colaboradores de qualquer entidade pertencente ao ministério da justiça.

2.14.12. Metodologias

- Nada a referir.

2.14.13. Ferramentas

- PKI Interna

2.14.14. Métricas

- Nada a referir.

2.14.15. Maturidade

- Nada a referir.

2.14.16. Pedido (ITSM)

- **Renovação de Certificado Digital**

2.14.17. Serviço (CMDB)

- **Renovação de Certificado Digital**

2.14.18. Sugestões

- Nada a referir.

2.14.19. Suporte Legal / Legislação

- Nada a referir.

2.14.20. Classificação da informação

- Nada a referir.

Ex: Confidencial, Restrito, Interno, Público

2.14.21. Metadados

- **Entrevistador:** Nuno Ferreira
- **Entrevistados:** Rui Fernandes (25/01/2024)

2.14.22. Modelo do Processo (BPMN)

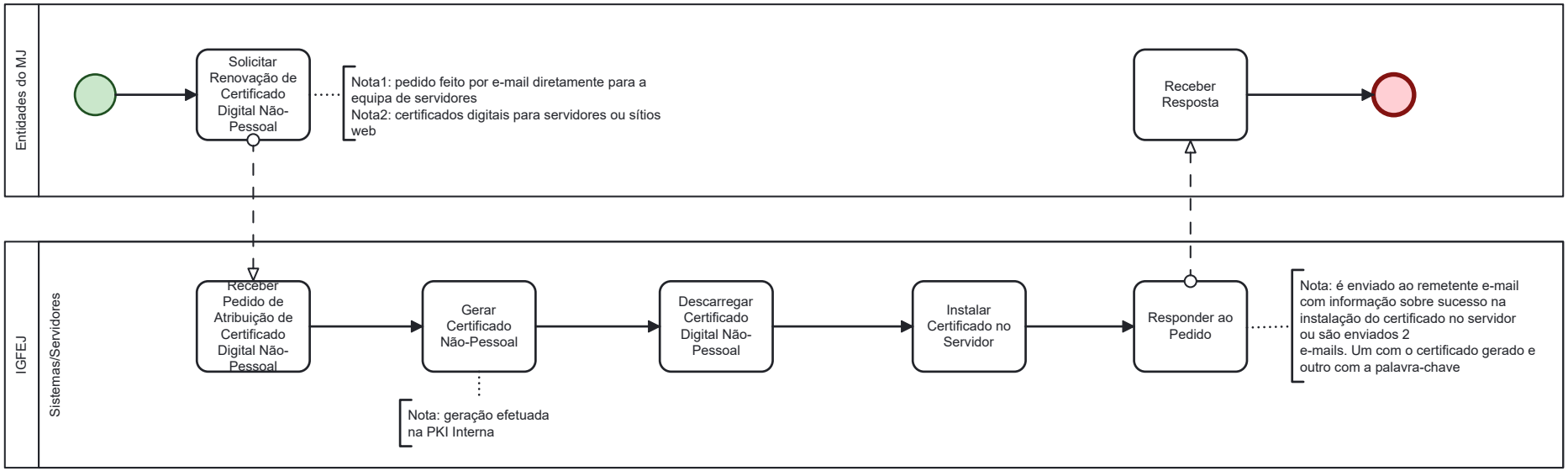

Figura 2.17.: Modelo do Processo Renovação de Certificado Digital

3. Gestão de Incidentes

A gestão de incidentes de TI é um processo fundamental dentro da gestão de serviços de tecnologia da informação (TI), focado na identificação, análise e resolução de incidentes que afetam a operação normal dos serviços de TI. O objetivo principal é restaurar o serviço normal o mais rapidamente possível, minimizando o impacto no negócio e garantindo que os níveis de serviço acordados são mantidos.

A **gestão de incidentes de TI** envolve várias atividades e objetivos essenciais:

1. **Identificação de Incidentes:** Detetar e registar todos os incidentes que afetam os serviços de TI. Um incidente é qualquer evento que não faça parte do funcionamento normal de um serviço e que cause, ou possa causar, uma interrupção ou redução na qualidade do serviço.
2. **Registo de Incidentes:** Documentar todos os detalhes relevantes do incidente no sistema de gestão de incidentes, incluindo a descrição do problema, hora e data de ocorrência, utilizadores afetados e impacto no serviço.
3. **Classificação e Priorização:** Avaliar o impacto e a urgência do incidente para determinar a prioridade de resposta. Incidentes críticos que afetam serviços essenciais recebem prioridade mais alta.
4. **Diagnóstico Inicial:** Realizar uma análise inicial para identificar a causa raiz do incidente e, se possível, fornecer uma solução imediata ou temporária.
5. **Escalonamento:** Se o incidente não puder ser resolvido imediatamente, escalá-lo para os níveis apropriados de suporte técnico ou especialistas, conforme necessário.
6. **Resolução e Recuperação:** Implementar as ações necessárias para resolver o incidente e restaurar o serviço normal. Isto pode envolver a correção de falhas, substituição de componentes ou outras medidas corretivas.
7. **Encerramento do Incidente:** Após a resolução, verificar que o serviço foi restaurado e que o incidente foi completamente resolvido. Documentar a solução e encerrar o registo do incidente.
8. **Comunicação:** Manter os utilizadores e as partes interessadas informados sobre o estado do incidente, as ações tomadas e os tempos estimados para a resolução. A comunicação deve ser clara, precisa e oportuna.
9. **Revisão Pós-Incidente:** Conduzir uma revisão pós-incidente para analisar as causas do incidente, avaliar a eficácia da resposta e identificar oportunidades de melhoria. Esta análise pode levar a recomendações para evitar futuros incidentes semelhantes.
10. **Relatórios e Análise:** Gerar relatórios regulares sobre incidentes, incluindo estatísticas de frequência, tempo de resolução, impacto nos negócios e tendências. Estes relatórios ajudam na tomada de decisões e na melhoria contínua dos processos de gestão de incidentes.

A gestão de incidentes de TI é crucial para manter a continuidade e a qualidade dos serviços de TI, garantindo que os problemas são resolvidos de forma eficaz e eficiente, minimizando o impacto nas operações do negócio e melhorando a satisfação dos utilizadores.

3.1. Pedido de Assistência

3.1.1. Entidade

- Instituto de Gestão Financeira e Equipamentos da Justiça (IGFEJ)

3.1.2. Responsável

- Não identificado.

3.1.3. Descrição

Cada comarca tem associada uma equipa de apoio local IGFEJ liderada por um coordenador para darem apoio técnico aos funcionários judiciais das comarcas das várias áreas geográficas. Nesse âmbito, o processo de pedido de assistência técnica é solicitado à equipa de apoio local do IGFEJ por um utilizador/colaborador da justiça de uma dada comarca.

3.1.4. Palavras Chave

igfej, pda, equipa de apoio local do IGFEJ, coordenador, pedido de assistência, viatura própria, oficiais de justiça, tribunais, comarcas

3.1.5. Objetivos

- Agilizar o pedido de assistência das equipas de apoio local aos serviços inseridos na área geográfica das várias comarcas para resolução de um pedido de assistência. Os serviços que usam este processo são os seguintes:
- Julgados de Paz INMLCF - Instituto Nacional de Medicina Legal e Ciências Forenses, I.P. IRN - Instituto dos Registos e do Notariado, I.P. DGRSP - Direção-Geral de Reinserção e Serviços Prisionais CAAJ - Comissão para o Acompanhamento dos Auxiliares da Justiça

3.1.6. Inputs

- Pedido de assistência solicitado por um utilizador/colaborador da justiça de uma comarca.

3.1.7. Actividades

Para fazer um pedido de assistência de um colaborador, são executadas as seguintes atividades:

1. **Solicitar Pedido de Assistência:**
    - O processo inicia-se com a solicitação de um pedido de assistência por parte de um utilizador/colaborador da justiça de uma dada comarca.

- Esse pedido poderá chegar à equipa de apoio local da IGFEJ via software PDA, telefone, email ou até de forma verbal. Os pedidos que não forem efetuados via software PDA, serão registados pelo próprio técnico de apoio local.
- Caso o utilizador/colaborador da justiça seja um magistrado, esse pedido terá prioridade.

2. **Solicitar Pedido de Assistência Especial:**
   - O processo inicia-se com a solicitação de um pedido de assistência por parte de um utilizador/colaborador da justiça de uma dada comarca, devendo ser logo classificado por este, como tal, conforme o assunto (cor diferente).
   - Este tipo de pedido (especial) irá diretamente para o coordenador da equipa de apoio local da DGAJ/IGFEJ apenas via software PDA.
3. **Receber Pedido de Assistência:**
   - A equipa de apoio local recebe o pedido de assistência.
4. **Receber Pedido de Assistência Especial:**
   - O coordenador recebe o pedido de assistência especial.
5. **Criar Registo para Pedido de Assistência:**
   - Caso o pedido de assistência tenha sido solicitado por telefone, email ou verbalmente, um membro da equipa de apoio local, irá criar um novo pedido/registo de assistência no software PDA, onde o mesmo será alocado a um membro da equipa.
6. **Avocar Pedido de Assistência:**
   - Caso o pedido de assistência tenha sido solicitado via software PDA, um membro da equipa de apoio local, procede à avocação do pedido de assistência no PDA, seleccionando a opção “Avocar Assistência”. Assim o pedido ficará associado a esse membro da equipa e os outros colegas de equipa saberão que esse pedido já está a ser tratado.
7. **Analisar Pedido de Assistência:**
   - Um membro da equipa de apoio local, analisa minuciosamente o pedido de assistência técnica por parte do utilizador/colaborador da justiça.
8. **Enviar Pedido de Ajuda Técnica:**
   - Caso o pedido de assistência necessite de apoio de outras equipas técnicas do IGFEJ, o mesmo será enviado para a respetiva equipa técnica do IGFEJ.
9. **Enviar Pedido de Ajuda Técnica:**
   - Caso o pedido de assistência necessite de apoio de outras equipas técnicas do IGFEJ, o mesmo será enviado para a respetiva equipa técnica do IGFEJ.
10. **Suspender Pedido e Informar Utilizador:**

- O técnico de apoio local suspende o pedido de assistência no software PDA e é enviada uma notificação informativa para o utilizador/colaborador da justiça.

11. **Receber Informação de Suspensão do Pedido:**

- O utilizador/colaborador da justiça recebe uma notificação informativa via software PDA acerca da suspensão do pedido de assistência.

12. **Receber Pedido de Ajuda Técnica:**
    - Uma das equipas técnicas do IGFEJ recebe o pedido de ajuda técnica por parte da equipa de apoio local.
13. **Analisar Pedido de Ajuda Técnica:**
    - A equipa técnica do IGFEJ analisa o pedido de ajuda técnica por parte da equipa de apoio local de modo a encontrar uma solução para a situação reportada.
14. **Enviar Resposta ao Pedido de Ajuda Técnica:**
    - A equipa técnica do IGFEJ envia à equipa de apoio local uma resposta acerca da situação.
15. **Receber Resposta ao Pedido de Ajuda Técnica:**
    - A equipa de apoio local recebe uma resposta acerca da situação por parte da equipa técnica do IGFEJ.
16. **Enviar Resposta e Fechar Pedido:**
    - Se a situação não estiver resolvida, enviar resposta ao utilizador/colaborador da justiça e fechar o pedido de assistência no software PDA.
17. **Receber Informação de Fecho do Pedido:**
    - O utilizador/colaborador recebe via PDA da equipa de apoio local uma resposta acerca da não-resolução da situação reportada e do fecho do pedido de assistência associado. O processo termina aqui.
18. **Afetar Pedido de Assistência:**
    - Se a situação foi resolvida então avança-se para a atividade de afetação de pedido de assistência.
    - Esta atividade consiste na afetação do pedido a um membro da equipa de apoio local, caso ainda não esteja afectado a ninguém.
    - É uma atividade opcional que só é efetuada caso seja necessário e normalmente é realizada pelo coordenador da equipa, cabendo apenas a este a sua desafetação, caso se verifique a necessidade.
19. **Enviar Pedido de Aprovação de Deslocação:**
    - Caso o pedido de assistência não seja urgente mas necessite de deslocação de um membro da equipa em viatura própria ou transportes públicos, é enviado um pedido de deslocação ao coordenador da equipa de apoio local com a devida justificação para o mesmo.
    - Mediante o grau de exigência da solicitação, o técnico de apoio local, pode solicitar a aprovação da deslocação ou, pode ele mesmo classificar a necessidade de deslocação como urgente, ficando dispensada a aprovação hierárquica.
    - Se o pedido de assistência for considerado urgente, o coordenador também pode aprovar logo esse pedido ou fazer subir superiormente a aprovação do mesmo.
20. **Receber Pedido de Aprovação de Deslocação:**
    - O coordenador da equipa local recebe por parte de um dos membros da sua equipa, um pedido de aprovação de deslocação associado a um pedido de assistência.
21. **Analisar Pedido de Aprovação de Deslocação:**

- O coordenador da equipa analisa o pedido de aprovação de deslocação associado a um pedido de assistência, dando ou não autorização, ou podendo fazer subir o mesmo para aprovação superior, caso assim venha a ser decidido superiormente.
- Caso o pedido seja aprovado, o membro da equipa seleccionado para realizar esse pedido de execução irá receber uma notificação por email ou também poderá ver o pedido de deslocação associado a si no PDA

22. **Envia Alerta para Técnico:**

- Caso o coordenador da equipa não tenha aprovado o pedido de deslocação, atualiza no sotware PDA, o pedido de assistência associado, inserindo a sua resposta para o técnico de apoio local que está a tratar desse pedido.

23. **Efetuar Assistência:**

- O membro da equipa de apoio local seleccionado no pedido para efetuar a assistência, realiza a mesma de forma remota ou localmente (com ou sem deslocação)
- Se o pedido de assistência puder ser resolvido remotamente, então o pedido é resolvido por esse membro.
- Se o pedido de assistência necessitar de deslocação física ao local, o pedido é atualizado no software PDA, o membro da equipa desloca-se ao local em viatura própria ou transportes públicos.
- De referir ainda que o membro da equipa de apoio local seleccionado para realizar o pedido de assistência (local ou com deslocação local ou remota) poderá ser diferente do membro inicialmente selecionado na fase de análise do pedido.

24. **Fechar Pedido de Assistência:**

    - Quando o membro da equipa de apoio local tiver efetuado o pedido de assistência (remotamente ou no local) procede ao fecho do pedido no software PDA, inserindo a sua resposta para o utilizador/colaborador da justiça na página do pedido.

25. **Receber Notificação sobre Pedido:**

- O remetente (utilizador/colaborador da justiça) recebe uma notificação via software PDA ou email com a resposta ao seu pedido de assistência.

26. **Conclusão:**

- Após a notificação ao remetente (utilizador/colaborador da justiça) o processo termina.

3.1.8. Entregáveis

- Nada a referir.

3.1.9. Fornecedores

- Nada a referir.

3.1.10. Participantes

- Funcionários judiciais, membros da equipa de apoio local constituída por oficiais de justiça da DGAJ/IGFEJ com competências técnicas em informática e outras equipas técnicas do IGFEJ

3.1.11. Clientes

- Os utilizadores dos tribunais das várias comarcas, ou seja todos os Funcionários Judiciais tais como, Oficiais de Justiça, Juízes e Procuradores, Assistentes Técnicos e Operacionais e outros operadores da justiça.

3.1.12. Metodologias

- Nada a referir.

3.1.13. Ferramentas

- Software PDA acedido a partir do computador de serviço, telefone, email

3.1.14. Métricas

- Nada a referir.

3.1.15. Maturidade

- Nada a referir.

3.1.16. Pedido (ITSM)

- **Pedido de Assistência**

3.1.17. Serviço (CMDB)

- **Pedido de Assistência**

3.1.18. Sugestões

- Nada a referir.

3.1.19. Suporte Legal / Legislação

- Nada a referir.

3.1.20. Classificação da informação

- Nada a referir.

Ex: Confidencial, Restrito, Interno, Público

3.1.21. Metadados

- **Entrevistador:** Nuno Ferreira
- **Entrevistados:** Joaquim Coelho (27/11/2023; 08/01/2024; 19/02/2024), João Carvalho (08/01/2024; 19/02/2024), Jorge Galha (08/01/2024; 19/02/2024), Luis Vale (19/02/2024), Vitor Dias (19/02/2024)

3.1.22. Modelo do Processo (BPMN)

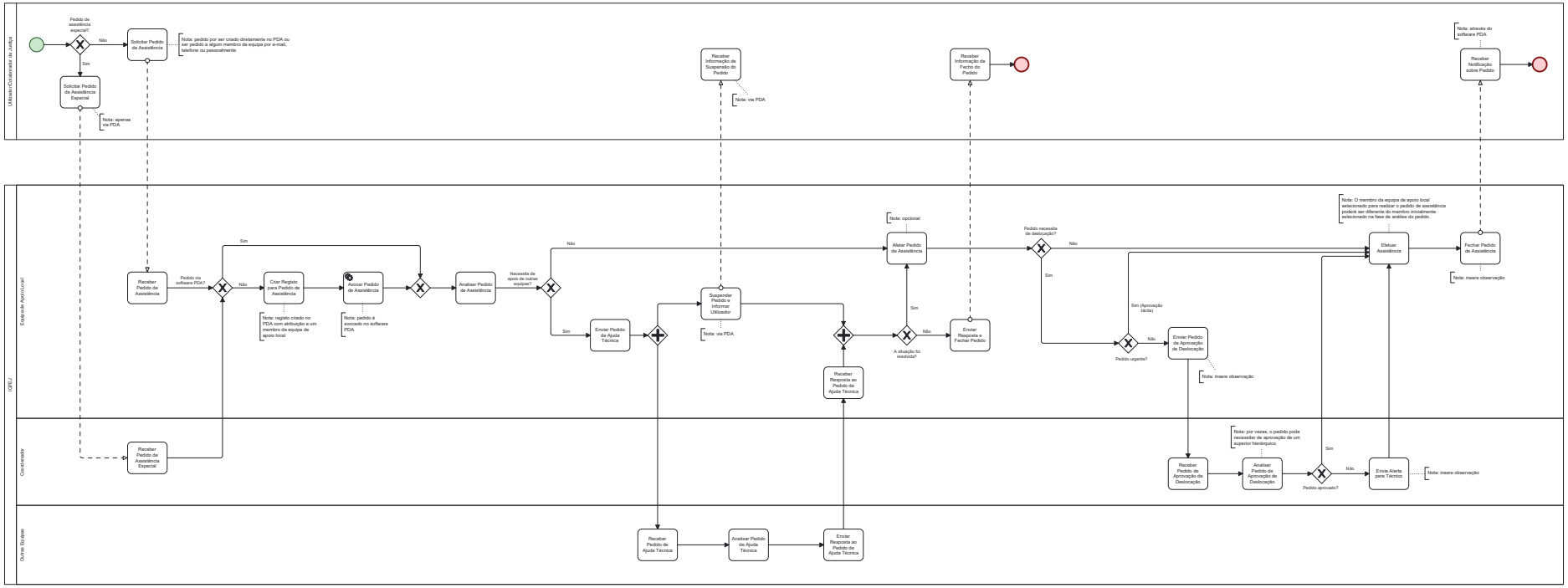

Figura 3.1.: Modelo do Processo Pedido de Assistência

4. Gestão de Ativos

A gestão de ativos de tecnologias de informação (TI) refere-se ao processo de administração e manutenção dos ativos de TI dentro de uma organização. Esses ativos podem incluir hardware, software, redes, sistemas, dados e outros recursos tecnológicos. A gestão eficaz desses ativos é crucial para garantir que a tecnologia suporte os objetivos estratégicos e operacionais da organização.

A gestão de ativos de tecnologias de informação (TI) é o conjunto de práticas e processos destinados a maximizar o valor dos ativos tecnológicos de uma organização ao longo do seu ciclo de vida. Esta gestão envolve várias atividades, incluindo:

1. **Inventário de Ativos:** Manutenção de um registo detalhado de todos os ativos de TI, incluindo hardware, software, licenças, redes e dispositivos.
2. **Aquisição e Implementação:** Planeamento e execução da compra e instalação de novos ativos de TI, garantindo que estão alinhados com as necessidades e objetivos da organização.
3. **Manutenção e Suporte:** Realização de manutenção preventiva e corretiva, bem como suporte técnico, para assegurar o bom funcionamento e a longevidade dos ativos de TI.
4. **Monitorização e Gestão de Desempenho:** Acompanhamento do desempenho dos ativos de TI para identificar e resolver problemas de eficiência e funcionalidade.
5. **Gestão de Licenças e Conformidade:** Assegurar que a organização cumpre os acordos de licenciamento de software e outras regulamentações aplicáveis.
6. **Segurança da Informação:** Implementação de medidas de segurança para proteger os ativos de TI contra ameaças cibernéticas, acessos não autorizados e outras vulnerabilidades.
7. **Planeamento de Capacidade e Atualizações:** Avaliação das necessidades futuras de tecnologia e planeamento de upgrades ou substituições de ativos para suportar o crescimento e a evolução da organização.
8. **Desativação e Substituição:** Gestão do processo de retirada de ativos obsoletos ou que já não são necessários, assegurando uma eliminação segura e em conformidade com as políticas ambientais.

A gestão de ativos de TI eficaz permite uma utilização otimizada dos recursos tecnológicos, contribuindo para a redução de custos, melhoria da eficiência operacional e suporte contínuo à inovação e transformação digital da organização.

4.1. Substituição de Router ou Access Point

4.1.1. Entidade

- Instituto de Gestão Financeira e Equipamentos da Justiça (IGFEJ)

4.1.2. Responsável

- Não identificado.

4.1.3. Descrição

As equipas de apoio local do IGFEJ lideradas por um coordenador colaboram em termos de apoio técnico aos colaboradores dos diferentes organismos dependentes do Ministério da Justiça em várias áreas geográficas. Nesse âmbito, o processo de substituição de router ou access point (equipamentos de rede) é solicitado pela equipa de apoio local do IGFEJ à equipa de redes do IGFEJ quando há necessidade desse tipo de equipamento num qualquer local pertencente ao Ministério da Justiça, como por exemplo os tribunais das várias comarcas. Um router (também conhecido por roteador) é um dispositivo que encaminha pacotes de dados entre redes de computadores, criando um conjunto de redes de sobreposição. Um access point (também conhecido como ponto de acesso) é um dispositivo que cria uma rede local sem fios, ou WLAN, geralmente num local de grandes dimensões. Um ponto de acesso conecta-se a um router (roteador), switch (comutador) ou hub com fios através de um cabo Ethernet e projeta um sinal Wi-Fi para uma área designada.

4.1.4. Palavras Chave

igfej, utilizadores, colaboradores, justiça, equipa de apoio local, equipa de redes, coordenador, equipamento, rede, router, access point, oficiais de justiça, tribunais, comarcas

4.1.5. Objetivos

- Detalhar o processo de substituição de um equipamento de rede do tipo router ou access point para qualquer utilizador/colaborador da justiça das equipas de apoio local que o solicitem.- Os organismos do ministério da justiça que usam este processo são os seguintes: - Tribunais

4.1.6. Inputs

- Pedido de substituição de um equipamento de rede do tipo router ou access point solicitado por um utilizador/colaborador da justiça pertencente às equipas de apoio local do IGFEJ.

4.1.7. Actividades

Para fazer uma substituição de um equipamento de rede do tipo router ou access point a pedido de um utilizador/colaborador da justiça de uma equipa de apoio local do IGFEJ, são executadas as seguintes atividades:

1. **Solicitar Pedido de Substituição de Router ou Access Point:**
   - O processo inicia-se com o técnico de apoio local a solicitar a substituição de um equipamento de rede do tipo router ou access point à equipa de redes do IGFEJ.
   - Esse pedido é feito pelo técnico de apoio local via telefone ou mail, consoante a urgência do pedido.
2. **Receber Pedido de Substituição de Router ou Access Point:**
   - O técnico da equipa de redes do IGFEJ recebe o pedido por parte do técnico da equipa de apoio local do IGFEJ, para a substituição de um equipamento de rede do tipo router ou access point.
3. **Verificar Stock em Armazém:**
   - O técnico da equipa de redes verifica físicamente no armazém do IGFEJ se está disponível o equipamento solicitado (router ou access point).
4. **Informar que Equipamento não existe em Armazém:**
   - Caso o equipamento de rede solicitado não exista em armazém o técnico da equipa de apoio local é informado dessa situação.
5. **Configurar Router ou Access Point:**
   - Caso o equipamento de rede solicitado exista em armazém, o técnico da equipa de apoio local configura esse mesmo equipamento.
6. **Enviar Router ou Access Point:**
   - O técnico da equipa de redes envia o equipamento de rede (router ou access point) para o técnico da equipa de apoio local. Esse envio é feito, via CTT, com registo e aviso de receção.
7. **Receber Router ou Access Point:**
   - O técnico da equipa de apoio local recebe o equipamento de rede que foi enviado via CTT pela equipa de redes do IGFEJ.
8. **Receber Resposta de Equipamento Não Disponivel:**
   - Caso o equipamento de rede solicitado não exista em armazém o técnico da equipa de apoio local recebe uma informação acerca dessa situação por parte do técnico de redes IGFEJ.
9. **Verificar se Equipamento Existe Noutro Local:**
   - Como o equipamento de rede não existe no armazém do IGFEJ o técnico da equipa de apoio local (coordenador) vai verificar se existe algum equipamento desse tipo noutro local (tribunal de comarca) e que possa ser dispensado.
10. **Instalar Router ou Access Point:**
    - O técnico da equipa de apoio local procede à instalação do equipamento de rede (router ou access point) no local designado.

11. **Solicitar Validação de Funcionamento:**
    - Após a atividade anterior de instalação do equipamento de rede no local, o técnico da equipa de apoio local solicita à equipa de redes que valide o funcionamento do equipamento de rede.
    - Se o técnico da equipa de redes considerar que o equipamento de rede não está a funcionar como previsto, então passa-se para a atividade "Solicitar Informação Adicional do Equipamento".
12. **Solicitar Informação Adicional do Equipamento:**
    - Após confirmação que o equipamento não está a funcionar, o técnico de redes solicita informação adicional ao técnico de apoio local.
13. **Receber Pedido de Informação Adicional do Equipamento:**
    - O técnico de apoio local recebe um pedido de informação adicional do equipamento de rede por parte do técnico de redes.
14. **Enviar Informação Adicional do Equipamento:**
    - O técnico de apoio local envia informação adicional do equipamento de rede ao técnico de redes.
15. **Receber Informação Adicional do Equipamento:**
    - O técnico de redes recebe informação adicional do equipamento de rede por parte do técnico de apoio local.´
    - Após verificação da informação adicional do equipamento o técnico de redes executa a atividade "Verificar Stock em Armazém".
16. **Informar que Equipamento está Funcional:**
    - Se o técnico da equipa de redes considerar que o equipamento de rede está a funcionar como previsto, então informa o técnico da equipa de apoio local, que o equipamento se encontra funcional.
17. **Receber Informação de Equipamento Funcional:**
    - O técnico da equipa de apoio local recebe resposta do técnico de redes, informando que o equipamento de rede (router ou access point) está a funcionar corretamente.
18. **Conclusão:**

- Após o técnico da equipa de apoio local receber do técnico de redes a informação de que o equipamento de rede (router ou access point) está funcional o processo termina.

4.1.8. Entregáveis

- Router ou Access Point devidamente instalado e configurado.

4.1.9. Fornecedores

- CTT.

4.1.10. Participantes

- Equipa de apoio local do IGFEJ e equipa de redes do IGFEJ.

4.1.11. Clientes

- Equipa de apoio local do IGFEJ

4.1.12. Metodologias

- Nada a referir.

4.1.13. Ferramentas

- Software Putty e RC (Remote Connection) do Windows

4.1.14. Métricas

- Nada a referir.

4.1.15. Maturidade

- Nada a referir.

4.1.16. Pedido (ITSM)

- **Substituição de Router ou Access Point**

4.1.17. Serviço (CMDB)

- **Substituição de Router ou Access Point**

4.1.18. Sugestões

- Nada a referir.

4.1.19. Suporte Legal / Legislação

- Nada a referir.

4.1.20. Classificação da informação

- Nada a referir.

Ex: Confidencial, Restrito, Interno, Público

4.1.21. Metadados

- **Entrevistador:** Nuno Ferreira
- **Entrevistados:** Miguel Calado (06/02/2024)

4.1.22. Modelo do Processo (BPMN)

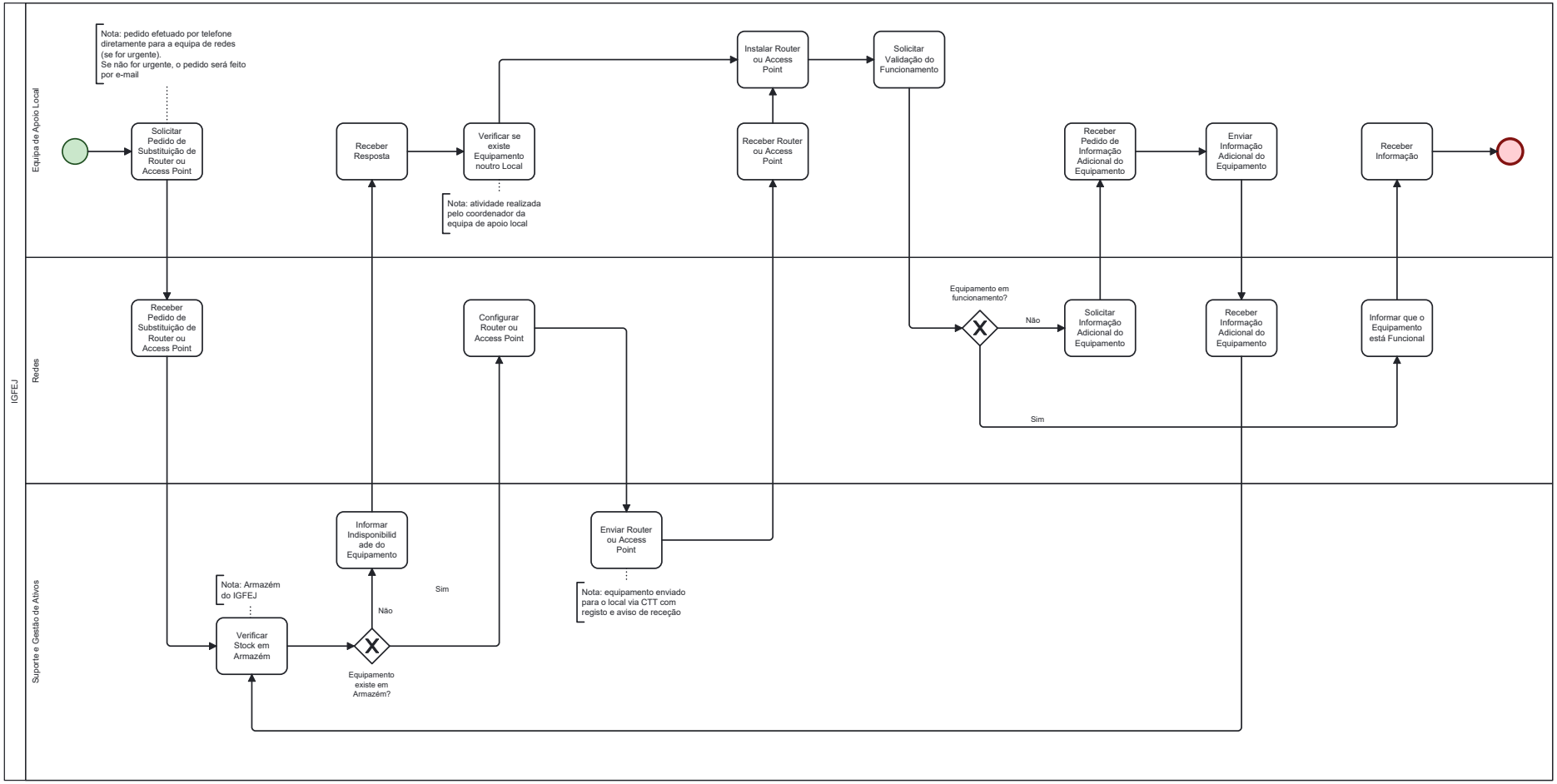

Figura 4.1.: Modelo do Processo de Substituição de Router ou Access Point

4.2. Instalação de Router

4.2.1. Entidade

- Instituto de Gestão Financeira e Equipaemntos da Justiça -IGFEJ

4.2.2. Responsável

- Não identificado.

4.2.3. Descrição

As equipas de apoio local do IGFEJ colaboram em termos de apoio técnico aos colaboradores dos diferentes organismos dependentes do Ministério da Justiça em várias áreas geográficas. O processo de instalação de Router é solicitado por uma qualquer entidade do Ministério da Justiça à equipa de redes do IGFEJ quando há necessidade desse tipo de equipamento num qualquer local pertencente ao Ministério da Justiça. Os routers são equipamentos de rede que "orientam" e direccionam os dados. Os pacotes de dados têm várias camadas ou secções, uma das quais contém informações de identificação, como remetente, tipo de dados, tamanho e, o mais importante, o endereço IP de destino. O router lê essa camada, prioriza os dados e escolhe a melhor rota a ser usada para cada transmissão.

4.2.4. Palavras Chave

igfej, utilizadores, colaboradores, justiça, equipa de apoio local, equipa de redes, coordenador, equipamento, rede, router, oficiais de justiça, tribunais, comarcas

4.2.5. Objetivos

- Detalhar o processo de instalação/configuração de equipamento de rede, router.

4.2.6. Inputs

- Pedido de instalação de um equipamento de rede do tipo router solicitado por um utilizador/colaborador da justiça pertencente a entidade do Ministério da Justiça.

4.2.7. Actividades

Para fazer uma instalação de um equipamento de rede do tipo switch a pedido de um utilizador/colaborador da justiça de uma equipa de apoio local do IGFEJ, são executadas as seguintes atividades:

1. **Solicitar Pedido de Instalação de Switch:**
   - O processo inicia-se com o técnico de apoio local a solicitar a instalação de um equipamento de rede tipo router à equipa de redes do IGFEJ.
   - Esse pedido é feito pelo técnico de apoio local via telefone ou mail, consoante a urgência do pedido.
2. **Receber Pedido de Instalação de Switch:**
   - O técnico da equipa de redes do IGFEJ recebe o pedido por parte do técnico da equipa de apoio local do IGFEJ, para a instalação de um equipamento de rede do tipo router.

3.**Verificar Existência de Linha/Router** - O técnico da equipa de redes do IGFEJ verifica se no local a intervir existe linha ou router disponível para instalação/configuração. - Se não existir linha ou router no local, solicita ao operador a instalação de linha ou router - Se existir linha/router procede à configuração do equipamento

4.**Receber do Operador Agendamento para Instalação** - Recebe do operador a data de entrega e instalação do equipamento

5.**Instalação do Equipamento** - Procede-se à instalação do equipamento, pela equipa do operador em conjunto com a equipa de redes do IGFEJ

6.**Configurar Router** - Faz-se a configuração do equipamento, router

7.**Testar Equipamento** - Procedem-se aos testes necessários a garantir o bom funcionamento e a boa parametrização do equipamento. - Caso os testes mostrem que a instalação/configuração não está conforme e que o router não funciona, volta a instalar o equipamento. - Se os testes forem mostrarem que a instalação/configuração está conforme e que o router funciona, responde ao pedido.

8.**Responder ao Pedido** - A equipa de redes do IGFEJ responde ao pedido da Equipa de Apoio Local para instalação e router com a informação de que o pedido está concluído.

9.**Receber resposta** - A Equipa de Apoio Loca recebe por parte da Equipa de Redes a informação de que o pedido de instalação está concluído.

10.**Conclusão** -Após a instalação de instalação/configuração bem-sucedida do router o processo termina.

4.2.8. Entregáveis

- Router devidamente instalado e configurado.

4.2.9. Fornecedores

- Nada a referir

4.2.10. Participantes

- Operador (fornecedor de linha/circuito e equipamento), equipa de apoio local do IGFEJ e equipa de redes do IGFEJ

4.2.11. Clientes

- Equipa de apoio local do IGFEJ

4.2.12. Metodologias

- Nada a referir

4.2.13. Ferramentas

- Nada a referir

4.2.14. Métricas

- Nada a referir

4.2.15. Maturidade

- Nada a referir

4.2.16. Pedido (ITSM)

- **Instalação de Router**

4.2.17. Serviço (CMDB)

- **Instalação de Router**

4.2.18. Sugestões

- Nada a referir

4.2.19. Suporte Legal / Legislação

- Nada a referir.

4.2.20. Classificação da informação

- Nada a referir.

Ex: Confidencial, Restrito, Interno, Público

4.2.21. Metadados

- **Entrevistador:** Manuel Graça, Maria Estibeiro
- **Entrevistados:** Miguel Calado, Avelino Fernandes (04/06/2024)

4.2.22. Modelo do Processo (BPMN)

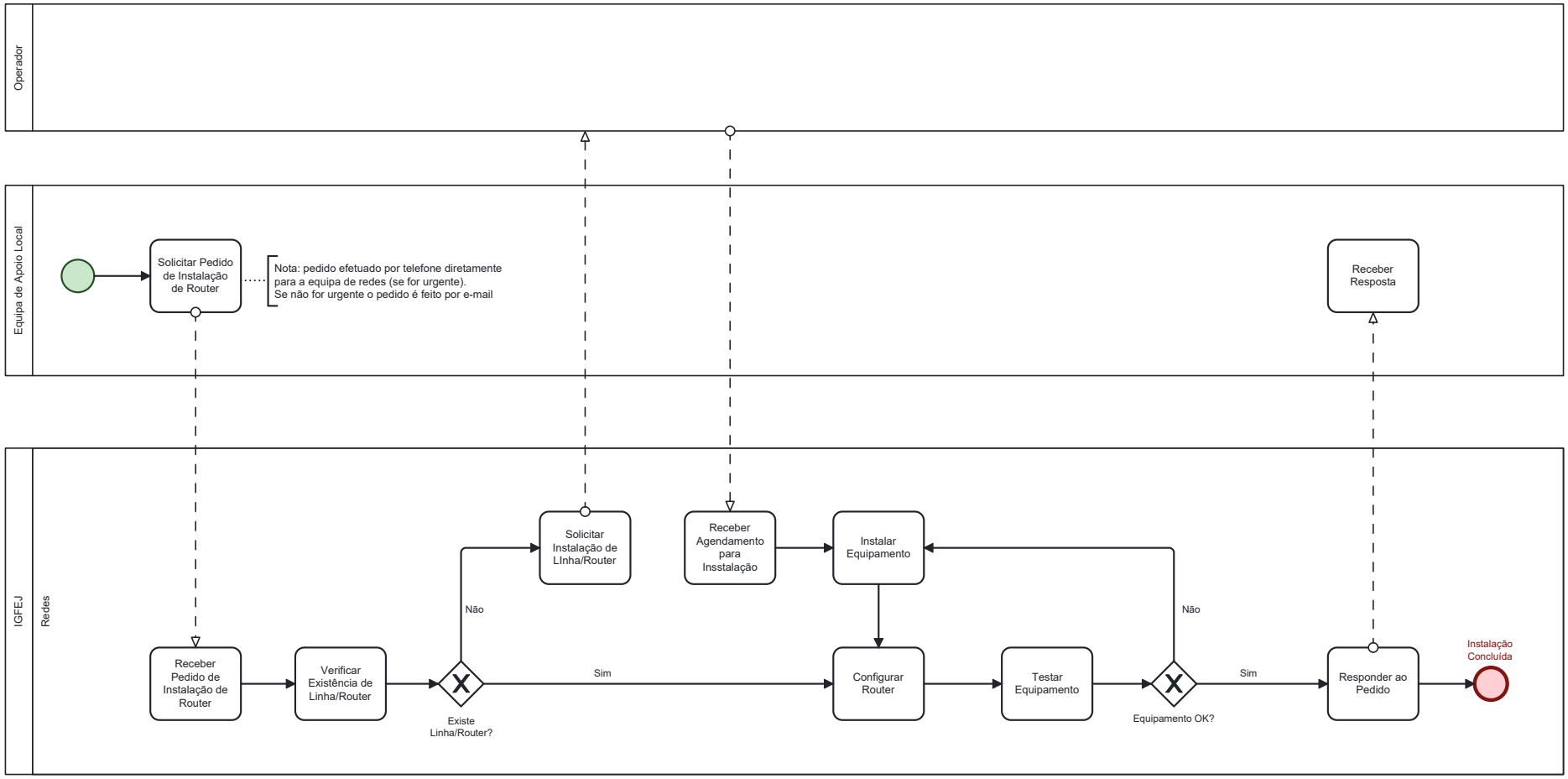

Figura 4.2.: Modelo do Processo de Instalação de Router

4.3. Gestão de Ativos TI

4.3.1. Entidade

- Instituto de Gestão Financeira e Equipamentos da Justiça (IGFEJ)

4.3.2. Responsável

- Não identificado.

4.3.3. Descrição

A gestão de ativos de TI (Gestão de Ativos de Tecnologia da Informação) é o processo de rastrear, gerir e otimizar os ativos tecnológicos de uma organização ao longo de todo o seu ciclo de vida. Estes ativos podem incluir hardware, software, licenças, redes, e até mesmo dados.

A gestão eficiente dos ativos de TI permite às empresas monitorizar a sua utilização, garantir conformidade com licenças, prevenir desperdícios e reduzir custos associados à aquisição e manutenção de equipamentos e ferramentas. Além disso, ajuda a identificar obsolescências e planear substituições, bem como assegurar que as medidas de segurança e as práticas de conformidade estejam a ser seguidas. É uma prática crucial para garantir o bom funcionamento das operações de TI, maximizar o valor dos investimentos em tecnologia e mitigar riscos de falhas ou violações de segurança.

4.3.4. Palavras Chave

igfej, gestão de ativos, assets, inventário, hardware, software, licenças, armazém

4.3.5. Objetivos

- **Rastrear e inventariar todos os ativos de TI**: Ter uma visão completa e atualizada de todos os recursos tecnológicos que a organização possui, desde hardware, software, dispositivos móveis, até licenças e dados.
- **Maximizar o retorno sobre os investimentos (ROI)**: Garantir que os recursos tecnológicos estejam a ser utilizados de forma eficiente e produtiva, evitando desperdícios e maximizando o valor gerado pelo investimento em tecnologia.
- **Reduzir custos operacionais**: Através da otimização do ciclo de vida dos ativos, como a extensão da vida útil do hardware ou a gestão adequada de licenças de software, reduzindo os gastos desnecessários em novas aquisições e manutenções.
- **Garantir a conformidade legal e regulatória**: Assegurar que a organização cumpre todas as exigências de licenciamento de software e normas regulatórias, evitando multas e sanções.

4.3.6. Inputs

- Informação detalhada sobre: Inventário de hardware e software, Contratos e Licenças, Informação Financeira e Ciclo de Vida dos Ativos

4.3.7. Actividades

Para fazer uma gestão eficiente de ativos de TI, são executadas as seguintes atividades:

1. **Requisição**
   - **O fluxo de trabalho começa normalmente com um pedido do ativo específico necessário. Isto vem normalmente de um utilizador que precisará de determinado hardware ou software para realizar as suas tarefas. É importante aplicar um processo adequado a esta etapa para que os pedidos estejam alinhados com os planos e orçamento de TI da empresa.
2. **Aquisição (Procurement)**
   - **Identificação de Necessidades**: A organização identifica a necessidade de um novo ativo (hardware ou software) com base em requisitos de negócio, expansão ou atualização de sistemas.
   - **Avaliação e Seleção de Fornecedores**: Realiza-se uma pesquisa e avaliação de fornecedores, comparando preços, funcionalidades, e suporte técnico, além da conformidade com normas internas.
   - **Aprovação de Orçamento**: O custo é avaliado e aprovado com base no orçamento alocado para TI.
   - **Compra do Ativo**: O ativo é adquirido e registado no sistema de gestão de ativos da organização.
3. **Receção e Inventário**
   - **Entrega e Verificação**: O ativo é entregue à organização e verifica-se se corresponde às especificações contratadas (modelo, funcionalidade, quantidade).
   - **Registo no Inventário**: O ativo é registado no inventário de TI com todas as suas informações relevantes (fabricante, número de série, localização, utilizador, etc.).
   - **Atribuição do Ativo**: O ativo é atribuído a um departamento ou utilizador, e a sua localização física e virtual é registada.
4. **Instalação e Configuração**
   - **Instalação Física ou Virtual**: O ativo, se for hardware, é instalado fisicamente na rede da organização. Se for software, é instalado nos dispositivos apropriados.
   - **Configuração e Integração**: O ativo é configurado de acordo com as necessidades da organização, incluindo ajustes de segurança, permissões de utilizador, integrações com outros sistemas, e atualizações necessárias.
   - **Testes e Validação: O ativo é testado para garantir que está a funcionar corretamente e que atende aos requisitos para os quais foi adquirido.
5. **Monitorização e Gestão Operacional**
   - **Monitorização de Desempenho**: O ativo é monitorizado regularmente para verificar o seu desempenho, utilização, e consumo de recursos.

- **Gestão de Licenças e Conformidade**: A conformidade do software e dos contratos de licenciamento é verificada, garantindo que a organização está em conformidade com os acordos legais.
- **Manutenção Preventiva**: Implementa-se um plano de manutenção regular para prolongar a vida útil do ativo, incluindo a aplicação de patches de software, atualizações de firmware e limpeza ou verificação de hardware.
- **Gestão de Problemas e Incidentes**: Caso surjam problemas, o ativo é submetido a manutenções corretivas para resolver falhas ou problemas de desempenho.

6. **Gestão Financeira e Controlo de Custos**
   - **Planeamento de Atualizações**: O ativo pode ser atualizado para melhorar o desempenho ou adicionar novas funcionalidades. Isto inclui atualizações de software ou upgrades de hardware.
   - **Monitorização de Custos de Operação**: São monitorizados os custos contínuos associados ao ativo, como manutenção, energia, suporte e atualizações.
7. **Auditoria e Conformidade**
   - **Auditoria Interna**: São realizadas auditorias para verificar se os ativos estão corretamente inventariados e em conformidade com as políticas de segurança e licenciamento.
   - **Conformidade Legal**: É garantido que o ativo cumpre as regulamentações locais e internacionais, como o GDPR, e que não existem violações de licenciamento ou segurança.
8. **Desativação ou Substituição**
   - **Identificação de Obsolescência**: Quando o ativo atinge o fim do seu ciclo de vida útil, é identificado como obsoleto com base em critérios de desempenho, custo de manutenção ou incapacidade de cumprir com novas exigências.
   - **Planeamento de Substituição**: Um plano para a substituição do ativo é elaborado, caso seja necessário adquirir um novo ativo para cumprir as mesmas funções ou ampliar as capacidades.
   - **Transferência de Dados**: Se o ativo armazenar dados, é realizada uma transferência segura de informações para um novo sistema ou para backup.
   - **Desativação Segura**: O ativo é desativado de acordo com os procedimentos de segurança e conformidade, garantindo que dados confidenciais sejam eliminados de forma segura.
   - **Reciclagem ou Eliminação**: O ativo físico é reciclado ou eliminado em conformidade com normas ambientais e de segurança.
9. **Relatórios e Documentação Final**
   - **Relatório de Desativação**: É gerado um relatório final sobre o ativo desativado, detalhando as razões para a sua desativação, custos associados e como foi gerido o fim de vida útil.
   - **Atualização do Inventário**: O inventário de ativos de TI é atualizado para refletir a remoção do ativo desativado e, se aplicável, a inclusão do novo ativo.
10. **Conclusão:**

- Após a notificação ao utilizador (se houver justificação para isso) o processo termina.

4.3.8. Entregáveis

- Inventário de Ativos de TI atualizado, Relatório de Utilização de Ativos, Relatórios de Custo e Valor dos Ativos, Planos de Capacidade e Orçamentação Histórico e Documentação de Manutenção e Suporte, Relatórios de Conformidade, Ciclo de Vida dos Ativos,

4.3.9. Fornecedores

- Nada a referir.

4.3.10. Participantes

- Utilizadores finais, fornecedores, equipas técnicas do IGFEJ

4.3.11. Clientes

- Utilizadores finais e fornecedores

4.3.12. Metodologias

- ITIL - Gestão de Incidentes

4.3.13. Ferramentas

- Ferramenta de ITSM

4.3.14. Métricas

- Na gestão de ativos de TI, as métricas são fundamentais para avaliar a eficácia da utilização, manutenção, e gestão dos ativos, bem como para otimizar custos, segurança e conformidade. Algumas das principais métricas que podem ser usadas para a gestão de ativos de TI são:

1. **Inventário de Ativos Atualizado (%)**
   - **Descrição**: A percentagem de ativos de TI devidamente registados no inventário e com informações atualizadas.
   - **Importância**: Garantir que o inventário de ativos é preciso e reflete o estado real dos recursos de TI.
   - **Exemplo**: 98% dos ativos de TI registados e atualizados no sistema de gestão.
2. **Taxa de Utilização de Ativos (%)**
   - **Descrição**: A percentagem de utilização dos ativos de TI, tanto hardware quanto software, em relação à sua capacidade total.
   - **Importância**: Medir a eficiência da utilização de ativos e identificar recursos subutilizados ou sobrecarregados.

- **Exemplo**: Um servidor a operar a 80% da sua capacidade de processamento.

3. **Custo Total de Propriedade (TCO)**
   - **Descrição**: O custo total de possuir e operar um ativo ao longo do seu ciclo de vida, incluindo aquisição, manutenção, suporte, licenciamento, energia, e outros custos associados.
   - **Importância**: Identificar áreas onde é possível reduzir custos e melhorar o retorno sobre o investimento (ROI).
   - **Exemplo**: O TCO de um servidor pode incluir custos de compra, licenciamento de software, manutenção, e consumo de energia.
4. **Retorno sobre o Investimento (ROI)**
   - **Descrição**: A métrica que avalia o retorno financeiro que um ativo proporciona em relação ao seu custo de aquisição e operação.
   - **Importância**: Garantir que os ativos de TI estão a gerar valor para a organização em termos de eficiência operacional ou receitas.
   - **Exemplo**: Um software que melhora a produtividade em 20%, resultando num ROI positivo após 1 ano de implementação.
5. **Tempo Médio entre Falhas (MTBF - Mean Time Between Failures)**
   - **Descrição**: O tempo médio entre falhas de um ativo de TI (hardware ou software), medido desde o momento em que começa a funcionar até ao momento em que falha.
   - **Importância**: Avaliar a confiabilidade dos ativos e planear manutenções preventivas.
   - **Exemplo**: Um servidor que tem um MTBF de 2 anos.
6. **Tempo Médio de Reparo (MTTR - Mean Time to Repair)**
   - **Descrição**: O tempo médio necessário para reparar ou restaurar um ativo após uma falha.
   - **Importância**: Minimizar o tempo de inatividade dos ativos e melhorar a eficiência das operações de TI.
   - **Exemplo**: Um switch de rede que é reparado em 3 horas após uma falha.
7. **Taxa de Obsolescência (%)**
   - **Descrição**: A percentagem de ativos de TI que estão obsoletos ou próximos de atingir o fim do seu ciclo de vida útil.
   - **Importância**: Gerir a substituição de ativos de forma proativa, evitando falhas inesperadas e interrupções operacionais.
   - **Exemplo**: 15% dos servidores na rede estão próximos de se tornarem obsoletos.
8. **Taxa de Conformidade de Licenças (%)**
   - **Descrição**: A percentagem de ativos de software que estão em conformidade com as políticas de licenciamento.
   - **Importância**: Evitar o uso de software sem licenças adequadas e reduzir o risco de penalidades legais.
   - **Exemplo**: 100% de conformidade com licenças de software auditadas.
9. **Custo de Manutenção por Ativo**
   - **Descrição**: O custo médio de manutenção, reparação, ou suporte técnico para cada ativo de TI.

- **Importância**: Identificar ativos que estejam a gerar custos excessivos e que possam precisar de substituição ou atualização.
- **Exemplo**: Custo médio anual de manutenção de €1.000 por servidor.

10. **Número de Incidentes por Ativo**

- **Descrição**: O número de incidentes de falha, desempenho ou segurança associados a um determinado ativo durante um período de tempo.
- **Importância**: Monitorizar a estabilidade e segurança dos ativos, identificando aqueles que possam necessitar de substituição ou ajustes.
- **Exemplo**: Um servidor que sofreu 5 incidentes críticos nos últimos 6 meses.

4.3.15. Maturidade

- Nada a referir.

4.3.16. Pedido (ITSM)

- **Gestão de Ativos TI**

4.3.17. Serviço (CMDB)

- **Gestão de Ativos TI**

4.3.18. Sugestões

- Nada a referir.

4.3.19. Suporte Legal / Legislação

- Nada a referir.

4.3.20. Classificação da informação

- Nada a referir.

Ex: Confidencial, Restrito, Interno, Público

4.3.21. Metadados

- **Entrevistador:** João Caldeira (02/10/2024)
- **Entrevistados:** NA

4.3.22. Modelo do Processo (BPMN)

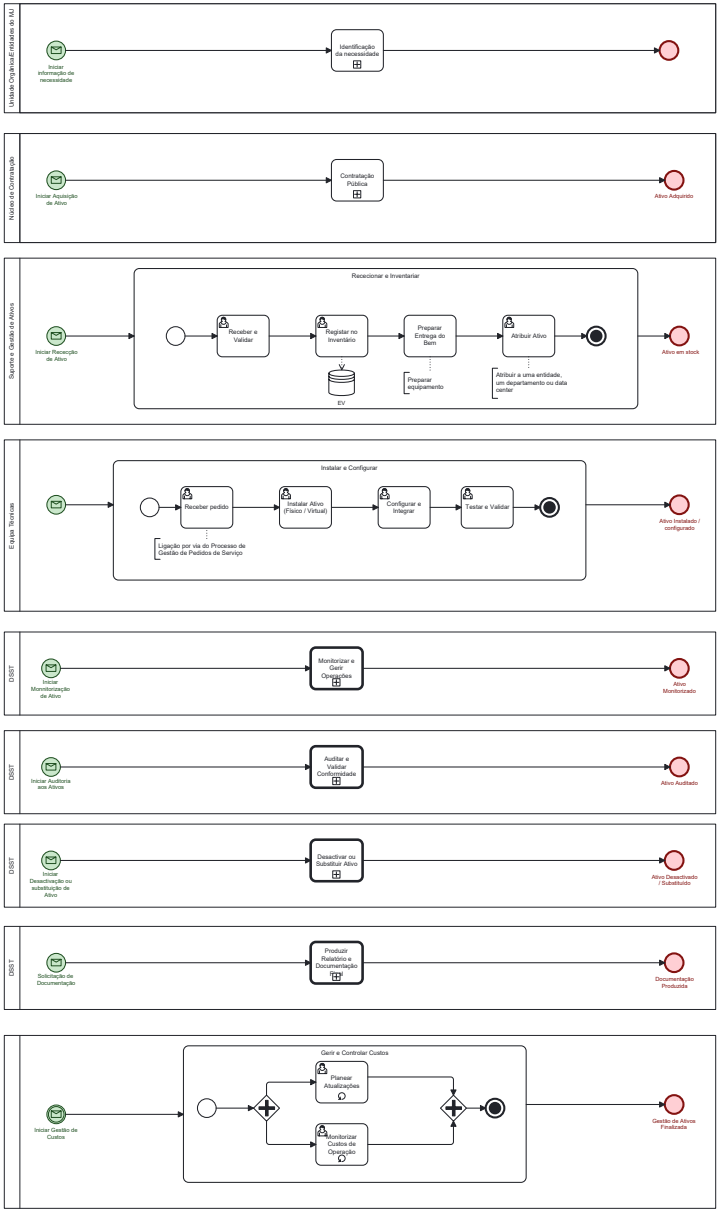

Figura 4.3.: Modelo do Processo de Gestão de Assets IT.

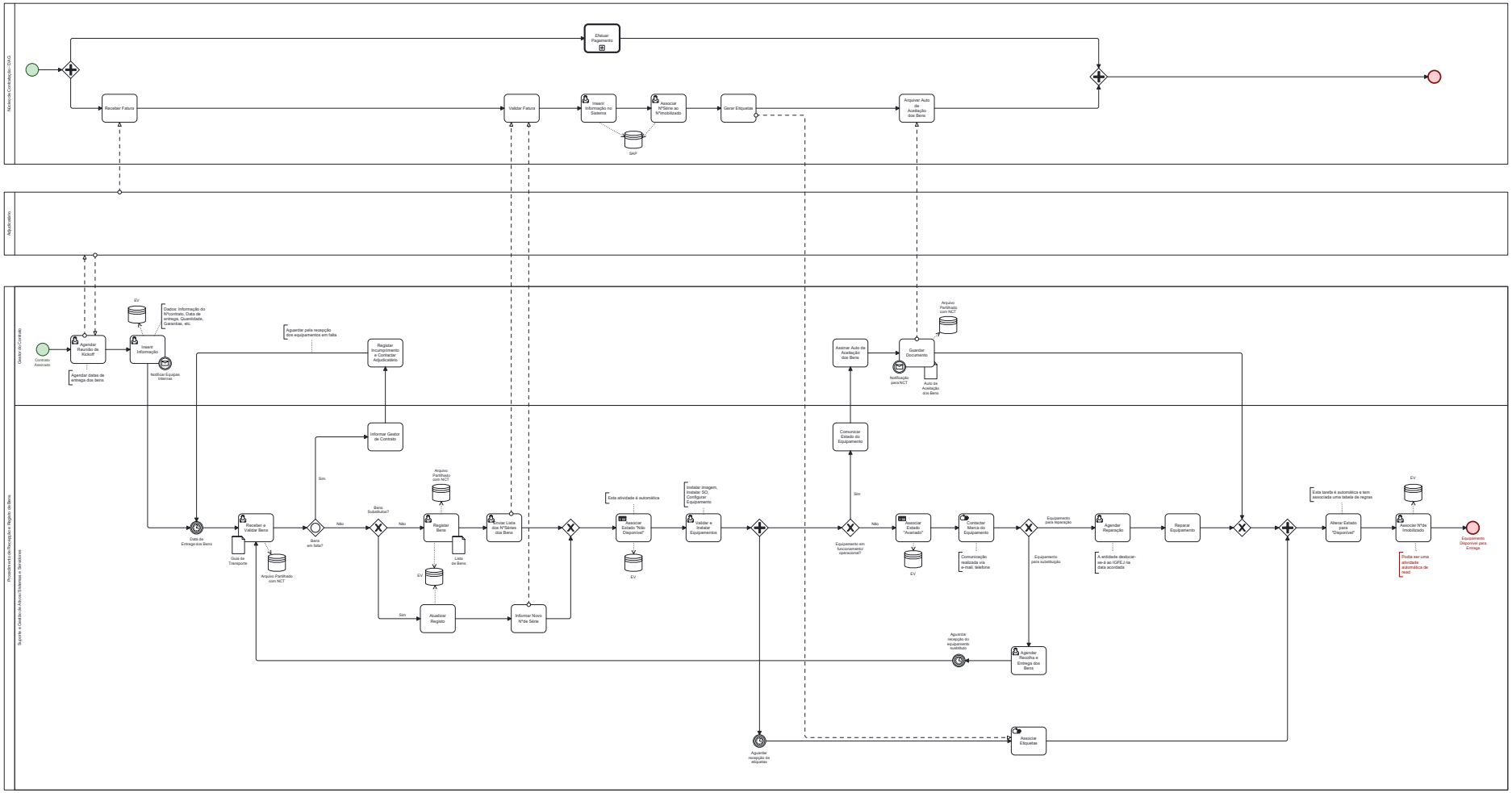

Figura 4.4.: Modelo do Procedimento de Recepção e Registo de Bens

4.4. Instalação de Switch

4.4.1. Entidade

- Instituto de Gestão Financeira e Equipamentos da Justiça (IGFEJ)

4.4.2. Responsável

- Não identificado.

4.4.3. Descrição

As equipas de apoio local do IGFEJ lideradas por um coordenador colaboram em termos de apoio técnico aos colaboradores dos diferentes organismos dependentes do Ministério da Justiça em várias áreas geográficas. Nesse âmbito, o processo de instalação de switch (equipamento de rede) é solicitado pela equipa de apoio local do IGFEJ à equipa de redes do IGFEJ quando há necessidade desse tipo de equipamento num qualquer local pertencente ao Ministério da Justiça, como por exemplo os tribunais das várias comarcas. Um switch, conhecido também por comutador, é um dispositivo de interconexão usado para conectar computadores em redes físicas locais (LAN) e cujas especificações técnicas seguem o padrão Ethernet.

4.4.4. Palavras Chave

igfej, utilizadores, colaboradores, justiça, equipa de apoio local, equipa de redes, coordenador, equipamento, rede, switch, oficiais de justiça, tribunais, comarcas

4.4.5. Objetivos

- Detalhar o processo de instalação de um equipamento de rede do tipo switch para qualquer utilizador/colaborador da justiça das equipas de apoio local que o solicitem.

Os organismos do ministério da justiça que usam este processo são os seguintes: - Tribunais

4.4.6. Inputs

- Pedido de instalação de um equipamento de rede do tipo switch solicitado por um utilizador/colaborador da justiça pertencente às equipas de apoio local do IGFEJ.

4.4.7. Actividades

Para fazer uma instalação de um equipamento de rede do tipo switch a pedido de um utilizador/colaborador da justiça de uma equipa de apoio local do IGFEJ, são executadas as seguintes atividades:

1. **Solicitar Pedido de Instalação de Switch:**
   - O processo inicia-se com o técnico de apoio local a solicitar a instalação de um equipamento de rede tipo switch à equipa de redes do IGFEJ.
   - Esse pedido é feito pelo técnico de apoio local via telefone ou mail, consoante a urgência do pedido.
2. **Receber Pedido de Instalação de Switch:**
   - O técnico da equipa de redes do IGFEJ recebe o pedido por parte do técnico da equipa de apoio local do IGFEJ, para a instalação de um equipamento de rede do tipo switch.
3. **Aceder a Switch para Diagnóstico:**
   - O técnico da equipa de redes do IGFEJ acede de modo remoto ao switch do local pretendido e faz um diagnóstico de qual é o "uptime" do switch, ou seja, qual o tempo em atividade do switch sem qualquer descontinuidade no seu estado de operação, ou seja, de forma ininterrupta.
   - O técnico da equipa de redes verifica ainda se existem ainda portas disponíveis no switch.
   - Caso existam portas disponíveis no switch, o técnico de redes avança para a atividade de configuração do switch.
   - Caso não existam portas disponíveis no switch, o técnico de redes avança para a atividade de solicitação de ligação de switch de reserva.
4. **Solicitar Ligação de Switch de Reserva:**
   - Caso não existam portas disponíveis no switch, o técnico da equipa de redes solicita ao técnico da equipa de apoio local, que ligue o switch ao seu computador de serviço.
5. **Ligar Switch de Reserva a Computador:**
   - Caso não existam portas disponíveis no switch, e após a solicitação do pedido do técnico de redes, o técnico da equipa de apoio local liga um switch de reserva ao seu computador de serviço.
6. **Informar de Ligação Efetuada:**
   - O técnico da equipa de apoio local após ligar o switch de reserva ao seu computador de serviço, informa o técnico de redes, via telefone ou mail.
7. **Aceder a Computador:**
   - Nesta atividade o técnico de redes acede remotamente ao computador de serviço do técnico da equipa de apoio local.
8. **Configurar Switch de Reserva:**
   - Caso não existam portas disponíveis no switch, técnico de redes configura um switch de reserva que está ligado ao computador de serviço do técnico de apoio local através de uma porta série.

9. **Ligar Switch de Reserva ao Bastidor:**
    - Após a atividade anterior de configuração, o técnico da equipa de apoio local, liga o switch de reserva ao bastidor.
    - Com o switch de reserva ligado ao bastidor, o técnico da equipa de apoio local verifica se o switch está a funcionar bem ou não.
    - Caso o switch de reserva esteja a funcionar bem termina aqui o processo.
10. **Informar acerca de Problema com o Switch:**
    - Caso o switch de reserva não esteja a funcionar bem, o técnico da equipa de apoio local informa o técnico de redes acerca do problema encontrado e o técnico de redes volta a executar a sua atividade de acesso ao computador de serviço do técnico da equipa de apoio local.
11. **Configurar Switch:**
    - Caso existam portas disponíveis no switch, o técnico da equipa de redes configura o switch.
12. **Responder ao Pedido:**
    - O técnico de redes responde ao técnico da equipa de apoio local, via telefone ou mail (consoante a urgência), informando que o switch foi instalado e configurado com sucesso.
13. **Receber Resposta:**
    - O técnico da equipa de apoio local recebe resposta do técnico de redes, via telefone ou mail (consoante a urgência), informando que o switch foi instalado e configurado com sucesso.
14. **Conclusão:**

- Após a instalação e configuração bem sucedida do switch no bastidor o processo termina.

4.4.8. Entregáveis

- Switch devidamente instalado e configurado.

4.4.9. Fornecedores

- Nada a referir.

4.4.10. Participantes

- Equipa de apoio local do IGFEJ e equipa de redes do IGFEJ.

4.4.11. Clientes

- Equipa de apoio local do IGFEJ

4.4.12. Metodologias

- Nada a referir.

4.4.13. Ferramentas

- Software Putty e RC (Remote Connection) do Windows

4.4.14. Métricas

- Nada a referir.

4.4.15. Maturidade

- Nada a referir.

4.4.16. Pedido (ITSM)

- **Instalação de Switch**

4.4.17. Serviço (CMDB)

- **Instalação de Switch**

4.4.18. Sugestões

- Nada a referir.

4.4.19. Suporte Legal / Legislação

- Nada a referir.

4.4.20. Classificação da informação

- Nada a referir.

Ex: Confidencial, Restrito, Interno, Público

4.4.21. Metadados

- **Entrevistador:** Nuno Ferreira
- **Entrevistados:** Miguel Calado (06/02/2024)

4.4.22. Modelo do Processo (BPMN)

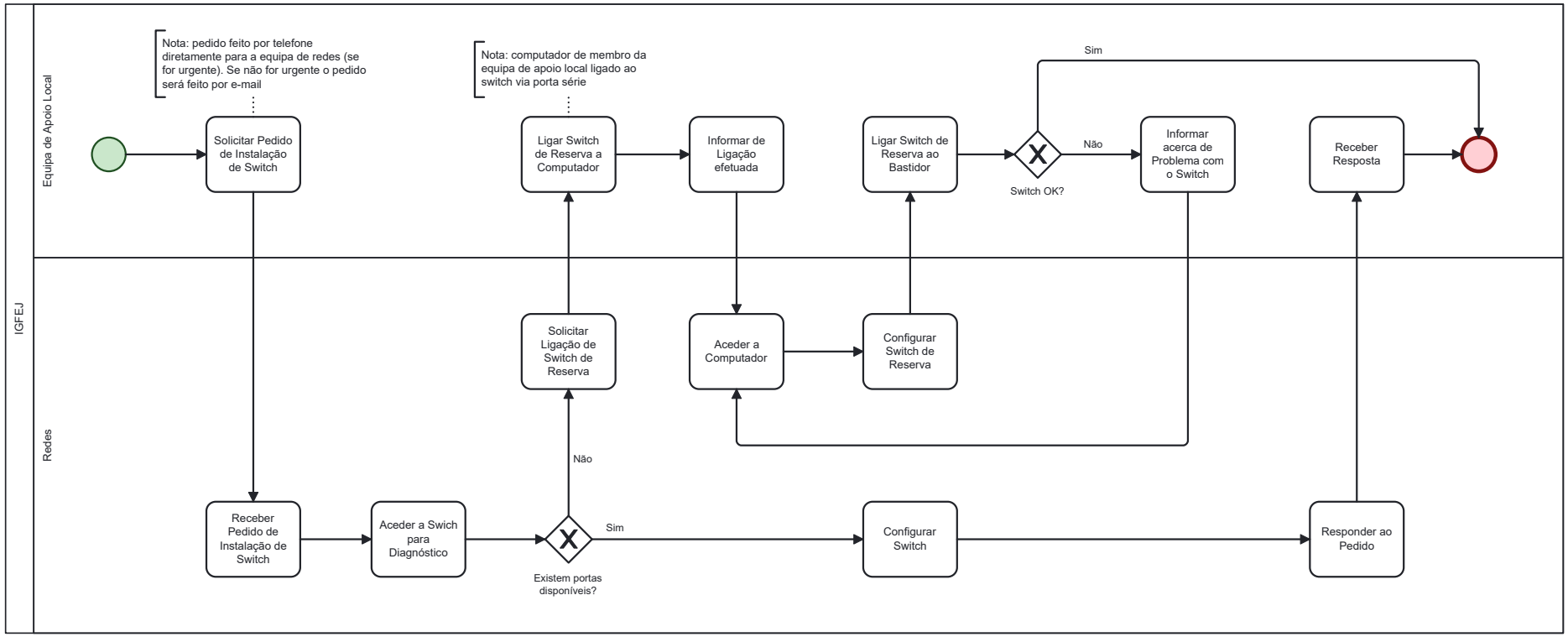

Figura 4.5.: Modelo do Processo de Instalação de Switch

4.5. Substituição de Switch

4.5.1. Entidade

- Instituto de Gestão Financeira e Equipamentos da Justiça (IGFEJ)

4.5.2. Responsável

- Não identificado.

4.5.3. Descrição

As equipas de apoio local do IGFEJ lideradas por um coordenador colaboram em termos de apoio técnico aos colaboradores dos diferentes organismos dependentes do Ministério da Justiça em várias áreas geográficas. Nesse âmbito, o processo de substituição de switch (equipamento de rede) é solicitado pela equipa de apoio local do IGFEJ à equipa de redes do IGFEJ quando há necessidade desse tipo de equipamento num qualquer local pertencente ao Ministério da Justiça, como por exemplo os tribunais das várias comarcas. Um switch, conhecido também por comutador, é um dispositivo de interconexão usado para conectar computadores em redes físicas locais (LAN) e cujas especificações técnicas seguem o padrão Ethernet.

4.5.4. Palavras Chave

igfej, utilizadores, colaboradores, justiça, equipa de apoio local, equipa de redes, coordenador, equipamento, rede, switch, oficiais de justiça, tribunais, comarcas

4.5.5. Objetivos

- Detalhar o processo de substituição de um equipamento de rede do tipo switch para qualquer utilizador/colaborador da justiça das equipas de apoio local que o solicitem.

Os organismos do ministério da justiça que usam este processo são os seguintes: - Tribunais

4.5.6. Inputs

- Pedido de substituição de um equipamento de rede do tipo switch solicitado por um utilizador/colaborador da justiça pertencente às equipas de apoio local do IGFEJ.

4.5.7. Actividades

Para fazer uma substituição de um equipamento de rede do tipo switch a pedido de um utilizador/colaborador da justiça de uma equipa de apoio local do IGFEJ, são executadas as seguintes atividades:

1. **Solicitar Pedido de Substituição de Switch:**
   - O processo inicia-se com o técnico de apoio local a solicitar a substituição de um equipamento de rede do tipo switch à equipa de redes do IGFEJ.
   - Esse pedido é feito pelo técnico de apoio local via telefone ou mail, consoante a urgência do pedido.
2. **Receber Pedido de Substituição de Switch:**
   - O técnico da equipa de redes do IGFEJ recebe o pedido por parte do técnico da equipa de apoio local do IGFEJ, para a substituição de um equipamento de rede do tipo switch.
3. **Solicitar Ligação de Switch de Reserva:**
   - O técnico da equipa de redes solicita ao técnico da equipa de apoio local, que ligue o switch ao seu computador de serviço.
4. **Ligar Switch de Reserva a Computador:**
   - Após a solicitação do pedido do técnico de redes, o técnico da equipa de apoio local liga um switch de reserva (via porta série) ao seu computador de serviço.
5. **Informar de Ligação Efetuada:**
   - O técnico da equipa de apoio local após ligar o switch de reserva ao seu computador de serviço, informa o técnico de redes, via telefone ou mail.
6. **Aceder a Computador:**
   - Nesta atividade o técnico de redes acede remotamente ao computador de serviço do técnico da equipa de apoio local.
7. **Configurar Switch de Reserva:**
   - O técnico de redes configura um switch de reserva que está ligado ao computador de serviço do técnico de apoio local através de uma porta série.
8. **Ligar Switch de Reserva ao Bastidor:**
   - Após a atividade anterior de configuração, o técnico da equipa de apoio local, liga o switch de reserva ao bastidor.
   - Com o switch de reserva ligado ao bastidor, o técnico da equipa de apoio local verifica se o switch está a funcionar bem ou não.
   - Caso o switch de reserva esteja a funcionar bem termina aqui o processo.
9. **Informar acerca de Problema com o Switch:**
   - Caso o switch de reserva não esteja a funcionar bem, o técnico da equipa de apoio local informa o técnico de redes acerca do problema encontrado e o técnico de redes volta a executar a sua atividade de acesso ao computador de serviço do técnico da equipa de apoio local.
10. **Conclusão:**

- Após a instalação e configuração bem sucedida do switch no bastidor o processo termina.

4.5.8. Entregáveis

- Switch devidamente instalado e configurado.

4.5.9. Fornecedores

- Nada a referir.

4.5.10. Participantes

- Equipa de apoio local do IGFEJ e equipa de redes do IGFEJ.

4.5.11. Clientes

- Equipa de apoio local do IGFEJ

4.5.12. Metodologias

- Nada a referir.

4.5.13. Ferramentas

- Software Putty e RC (Remote Connection) do Windows

4.5.14. Métricas

- Nada a referir.

4.5.15. Maturidade

- Nada a referir.

4.5.16. Pedido (ITSM)

- **Substituição de Switch**

4.5.17. Serviço (CMDB)

- **Substituição de Switch**

4.5.18. Sugestões

- Nada a referir.

4.5.19. Suporte Legal / Legislação

- Nada a referir.

4.5.20. Classificação da informação

- Nada a referir.

Ex: Confidencial, Restrito, Interno, Público

4.5.21. Metadados

- **Entrevistador:** Nuno Ferreira
- **Entrevistados:** Miguel Calado (06/02/2024)

4.5.22. Modelo do Processo (BPMN)

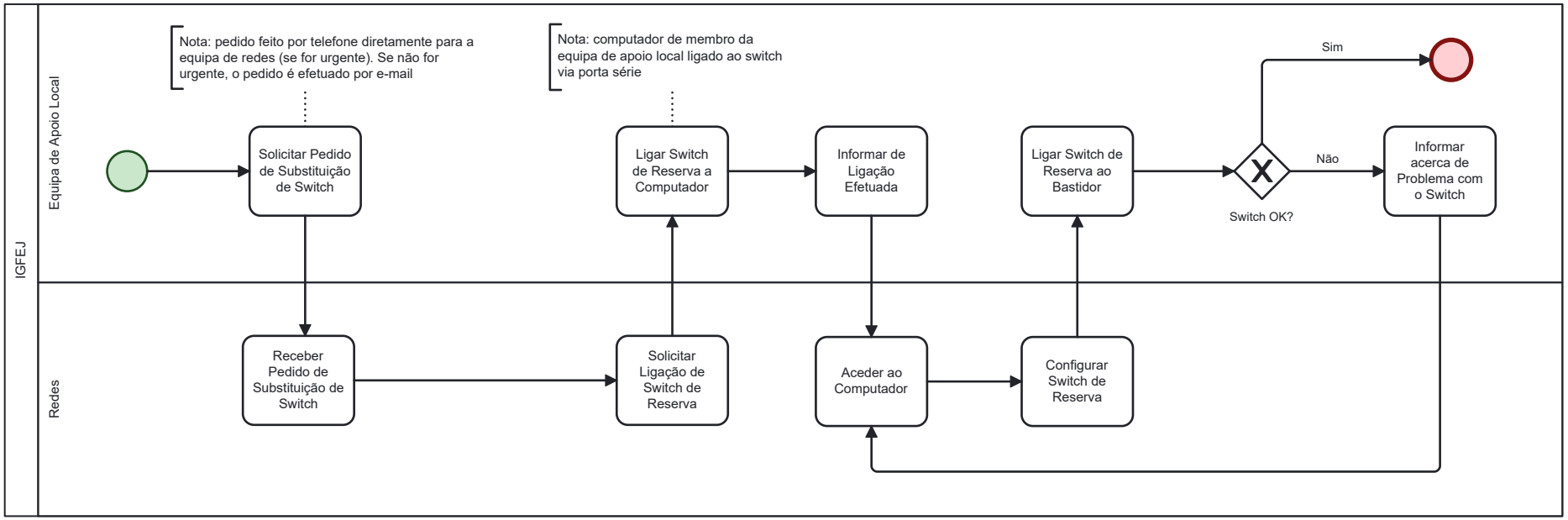

Figura 4.6.: Modelo do Processo de Substituição de Switch

5. Gestão de Alterações

A gestão de alterações de TI é um processo estruturado dentro da gestão de serviços de tecnologia da informação (TI), que visa garantir que todas as mudanças nos sistemas e serviços de TI são introduzidas de forma controlada e coordenada, minimizando o impacto negativo nas operações e melhorando a eficiência geral. Em português de Portugal, a definição pode ser descrita como:

A **gestão de alterações de TI** envolve várias atividades e objetivos essenciais:

1. **Proposta de Alteração:** Qualquer solicitação de alteração (RCA - Requisição de Alteração) deve ser documentada, incluindo a descrição da alteração proposta, razões para a mudança, impacto esperado e recursos necessários.
2. **Avaliação e Aprovação:** As propostas de alteração são avaliadas quanto ao seu impacto, risco e benefício. Este processo pode envolver uma avaliação técnica, financeira e de negócio, e deve ser realizada por um comité de gestão de alterações (CAB - Change Advisory Board), que decide se a alteração deve ser aprovada, rejeitada ou modificada.
3. **Planeamento da Alteração:** Uma vez aprovada, a alteração deve ser planeada em detalhe, incluindo a identificação dos passos necessários, definição do cronograma, atribuição de responsabilidades e preparação de um plano de comunicação.
4. **Implementação da Alteração:** A alteração é implementada de acordo com o plano aprovado. Isto inclui a execução das tarefas, monitorização do progresso e comunicação com as partes interessadas.
5. **Teste e Validação:** Após a implementação, a alteração deve ser testada para garantir que funciona conforme esperado e que não introduz novos problemas ou vulnerabilidades. Este processo pode incluir testes de integração, testes de aceitação pelo utilizador e validação de desempenho.
6. **Revisão Pós-Implementação:** Uma revisão pós-implementação (PIR - Post Implementation Review) é conduzida para avaliar o sucesso da alteração, identificar lições aprendidas e determinar se foram alcançados os objetivos iniciais. Esta revisão pode resultar em ações corretivas ou ajustes adicionais.
7. **Documentação e Atualização de Registos:** Toda a documentação relacionada com a alteração, incluindo planos, testes e resultados, deve ser atualizada nos sistemas de gestão de configuração e outras bases de dados relevantes para garantir que a informação está completa e precisa.
8. **Comunicação:** Manter todas as partes interessadas informadas ao longo do ciclo de vida da alteração é crucial. Isto inclui comunicar as alterações planeadas, progressos durante a implementação, resultados dos testes e qualquer impacto residual após a conclusão.

A gestão de alterações de TI é fundamental para assegurar que as alterações são feitas de forma organizada e controlada, minimizando o impacto negativo nos serviços e melhorando a qualidade e fiabilidade dos sistemas de TI. Este processo ajuda a garantir que as alterações

são alinhadas com os objetivos estratégicos da organização, mantendo a integridade e a continuidade das operações.

5.1. Alteração de utilizador na AD (OU)

5.1.1. Entidade

- Instituto de Gestão Financeira e Equipamentos da Justiça (IGFEJ)

5.1.2. Responsável

- Não identificado.

5.1.3. Descrição

A Active Directory (AD) é uma plataforma de serviços de diretório. Funciona como um sistema de gestão de identidade e autenticação em ambientes Windows e é amplamente utilizado em redes corporativas para gerir recursos de rede, como computadores, utilizadores, grupos, impressoras e muito mais. A Active Directory funciona da seguinte forma:

1. **Armazenamento de Dados do Diretório:**
   - A Active Directory é uma base de dados hierárquica que armazena informações sobre objetos de rede, como computadores, utilizadores, grupos, servidores e recursos partilhados.
2. **Hierarquia de Objetos:**
   - Os objetos na AD são organizados numa estrutura hierárquica, semelhante a uma árvore. A unidade básica de dados é o "objeto," e esses objetos podem ser organizados em "unidades organizacionais" (UOs) para facilitar a gestão.
3. **Identidade e Autenticação:**
   - A AD gere a identidade dos utilizadores e recursos na rede. Cada objeto na AD possui atributos que descrevem as suas propriedades, como nome, endereço de e-mail, número de telefone, entre outros.
4. **Autenticação e Autorização:**
   - A AD é fundamental para autenticação e autorização nas redes Windows. Permite que os utilizadores se autentiquem em computadores e recursos da rede usando as suas credenciais de login.
5. **Políticas de Grupo:**
   - A AD também suporta a aplicação de políticas de grupo. Isso permite que os administradores definam configurações específicas para grupos de utilizadores ou computadores em toda a rede.
6. **Gestão de Recursos:**
   - A AD facilita a gestão de recursos partilhados, como impressoras, servidores de arquivos e aplicações, por meio da associação desses recursos aos objetos de utilizador ou computador corretos.
7. **Replicação:**

- Em ambientes de rede distribuídos, a AD permite a replicação de informações em vários controladores de domínio para garantir a disponibilidade e a redundância.

8. **Segurança:**
   - A AD implementa recursos de segurança, como criptografia, autenticação de dois fatores e controle de acesso para proteger informações confidenciais e garantir a conformidade com políticas de segurança.
9. **Integração com Aplicações:**
   - A AD é amplamente suportada por aplicações e serviços, facilitando a integração com sistemas de gestão de identidade e outros serviços.
10. **Gestão Centralizada:**
    - Permite a gestão centralizada de contas de utilizador, recursos e configurações em toda a rede, simplificando a administração e manutenção.

A AD é uma parte fundamental da infraestrutura de TI no IGFEJ (assim como na generalidade das organizações) e desempenha um papel crítico na segurança, gestão e operação eficiente de redes corporativas. É essencial para garantir a integridade e a disponibilidade de recursos de rede, bem como para controlar o acesso dos utilizadores aos sistemas e informações.

A criação de um utilizador na AD, é efectuada pela equipa de sistemas/servidores de uma de duas formas: - i) via a ferramenta AD Manager ou - ii) de forma manual por utilizado as ferramentas da AD (dsa.msc) e do Office 365.

Se a criação for efectuada pelo ferramenta AD Manager, o endereço de email é também automaticamente criado. Caso contrário, terá que ser criado de forma autónoma.

5.1.4. Palavras Chave

Active Directory (AD), AD Manager, Office 365

5.1.5. Objetivos

- Reorganização de utilizadores para outras entidades (OU) dentro de algum domínio gerido pelo IGFEJ.
- Facilidade na autenticação e acesso aos recursos tecnológicos da nova entidade.
- Gestão de acesso e segurança aos recursos tecnológicos da nova entidade.

5.1.6. Inputs

- Detalhes do utilizador

5.1.7. Actividades

Para alterar as definições de um utilizador na AD, são executadas as seguintes atividades:

1. **Pedido de Reset via Help-Desk:**
   - O processo pode iniciar-se através de um pedido que chega normalmente via Help-Desk (via email também é possivel mas é indesejável no futuro).
2. **Alterar utilizador na AD:**
   - Utilizando o AD Manager, e com os detalhes do utilizador, o técnico de sistemas, faz as alterações pretendidas e descritas no incidente que se mantém gerido pelo Help Desk.
3. **Notificar utilizador e Help-Desk:**
   - O utilizador é notificado de que as alterações foram efectuadas e o Help Desk é informado de que o ticket foi resolvido.
4. **Conclusão:**
   - Após rever e confirmar as informações, o processo termina.

5.1.8. Entregáveis

- Utilizador criado no Active Directory
- Utilizador com endereço de email Office 365 criado

5.1.9. Fornecedores

- Nada a referir.

5.1.10. Participantes

- Equipa de Sistemas
- Equipa de Segurança

5.1.11. Clientes

- Todos os organismos a quem o IGFEJ presta serviços

5.1.12. Metodologias

- Nada a referir.

5.1.13. Ferramentas

- AD Manager
- dsa.msc
- Office 365

5.1.14. Métricas

- Nada a referir.

5.1.15. Maturidade

- Nada a referir.

5.1.16. Pedido (ITSM)

- **Alteração de utilizador na AD (OU)**

5.1.17. Serviço (CMDB)

- **Alteração de utilizador na AD (OU)**

5.1.18. Sugestões

- Nada a referir.

5.1.19. Suporte Legal / Legislação

- Nada a referir.

5.1.20. Classificação da informação

- Nada a referir.

Ex: Confidencial, Restrito, Interno, Público

5.1.21. Metadados

- **Entrevistador:** João Caldeira
- **Entrevistados:** Rui Fernandes (06/11/2023)

5.1.22. Modelo do Processo (BPMN)

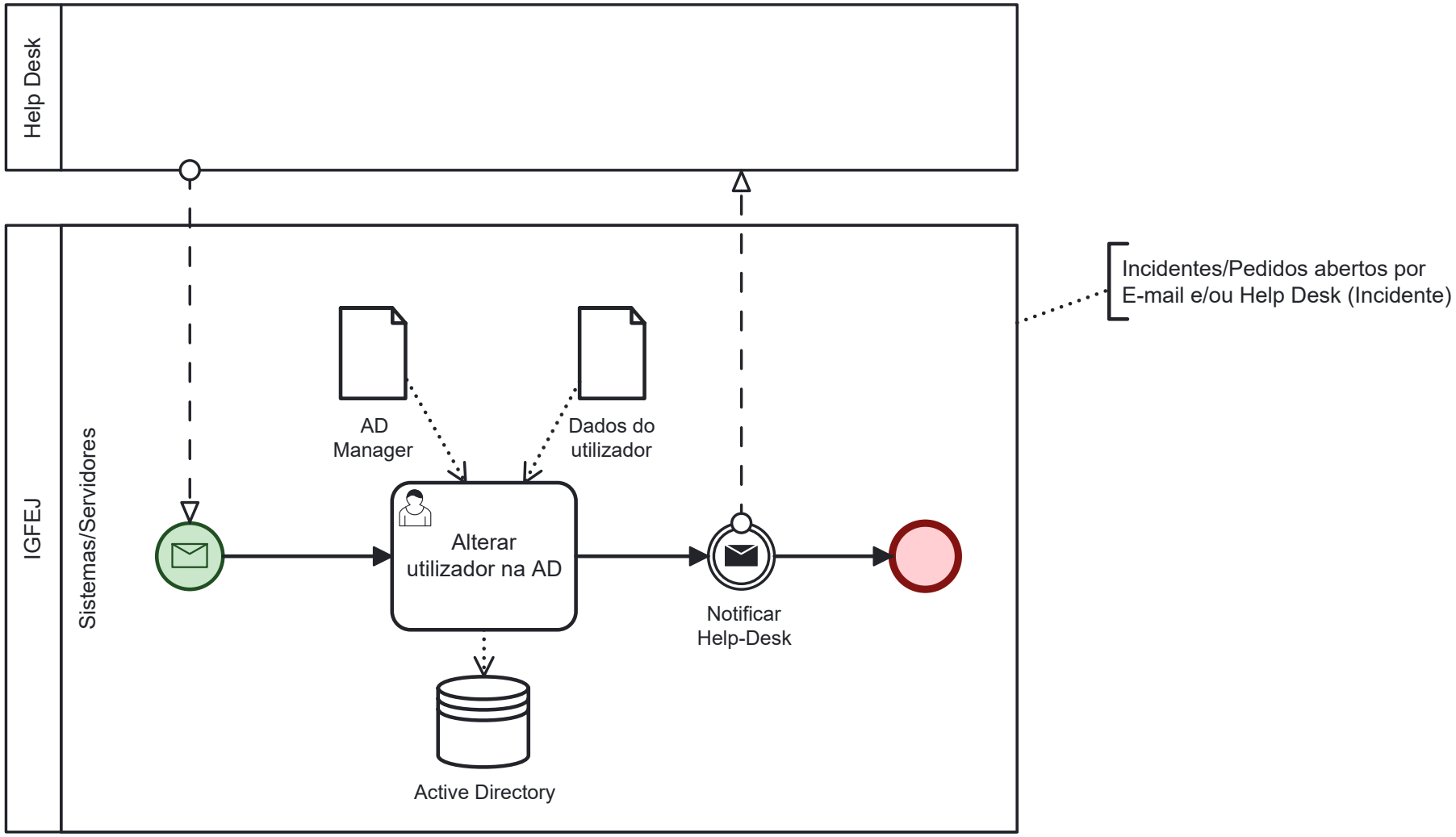

Figura 5.1.: Modelo do processo de alteração de utilizador na AD.

5.2. Ativação de VoIP

5.2.1. Entidade

- Instituto de Gestão Financeira e Equipamentos da Justiça (IGFEJ)

5.2.2. Responsável

- Não identificado.

5.2.3. Descrição

O serviço VoIP (Voice over Internet Protocol), ou Voz sobre IP, é uma tecnologia que permite a realização de chamadas telefónicas através da internet, ao invés de usar as linhas telefónicas tradicionais. O VoIP converte a voz em pacotes de dados que são transmitidos pela internet. Quando se faz uma chamada VoIP, o som da voz é digitalizado e dividido em pequenos pacotes. Esses pacotes são então enviados pela rede e, ao chegarem ao destinatário, são reagrupados e convertidos novamente em áudio.

1. **Softphones:**
   - Aplicativos que permitem realizar chamadas diretamente do computador ou smartphone.
2. **ATA (Adaptador de Telefone Analógico)**
   - Dispositivo que conecta telefones tradicionais à rede VoIP.
3. **Telefones IP:**
   - Telefones especializados que se conectam diretamente à rede de internet, sem necessidade de adaptadores.

5.2.4. Palavras Chave

VoIP

5.2.5. Objetivos

- Obter reduções significativas dos custos com chamadas de longa distância e internacionais.
- Reduzir os custos de manutenção e infraestrutura em comparação com os sistemas telefónicos tradicionais.
- Garantir recursos como correio de voz, identificação de chamadas, chamadas em espera, encaminhamento de chamadas e conferências.

5.2.6. Inputs

- Detalhes do utilizador
- Informação do operador

5.2.7. Actividades

Para implementar um sistema VoIP, são executadas as seguintes atividades:

1. **Solicitar portabilidade:**
   - O processo pode iniciar-se através de um pedido de portabilidade feito por um determinado organismo ao operador de telecomunicações. O operador verificas as condições de portabilidade e devolverá uma data prevista para a mesma se efectuar.
2. **Verificar condições VLAN:**
   - São verificadas as condições técnicas VLAN para suportar a mudança por parte do núcleo de sistemas e redes.
3. **Configurar Call Manager:**
   - É configurado o Call Manager de acordo com os detalhes da operação.
4. **Configurar Switching e Routing:**
   - O núcleo de sistemas e redes efectua as configurações básicas de routing e switching, caso seja necessário, utilizando ferramentas para o efeito, tais como scripting, FortiManager e SDWAN.
5. **Configurar VLAN:**
   - O núcleo de sistemas e redes efectua as configurações básicas de configuração de VLAN em caso de necessidade.
6. **Conclusão:**
   - Na data prevista,após um período de potencial indisponibilidade, o sistema está ativado e o processo termina.

5.2.8. Entregáveis

- Portabilidade efectuada
- Utilizador com acesso telefónico via VoIP

5.2.9. Fornecedores

- Operadores de telecomunicações.

5.2.10. Participantes

- Equipa de Sistemas e Redes
- Organismos (DGAJ, IRN, etc)
- Operadores de Telecomunicações

5.2.11. Clientes

- Todos os organismos a quem o IGFEJ presta serviços

5.2.12. Metodologias

- Nada a referir.

5.2.13. Ferramentas

- Call Manager
- Scripting
- FortiManager
- SDWAN

5.2.14. Métricas

- Nada a referir.

5.2.15. Maturidade

- Nada a referir.

5.2.16. Pedido (ITSM)

- **Ativação de VoIP**

5.2.17. Serviço (CMDB)

- **Ativação de VoIP**

5.2.18. Sugestões

- Nada a referir.

5.2.19. Suporte Legal / Legislação

- Nada a referir.

5.2.20. Classificação da informação

- Nada a referir.

Ex: Confidencial, Restrito, Interno, Público

5.2.21. Metadados

- **Entrevistador:** João Caldeira, Maria Estibeiro, Manuel Graça
- **Entrevistados:** Maria do Céu Oliveira (09/05/2024)

5.2.22. Modelo do Processo (BPMN)

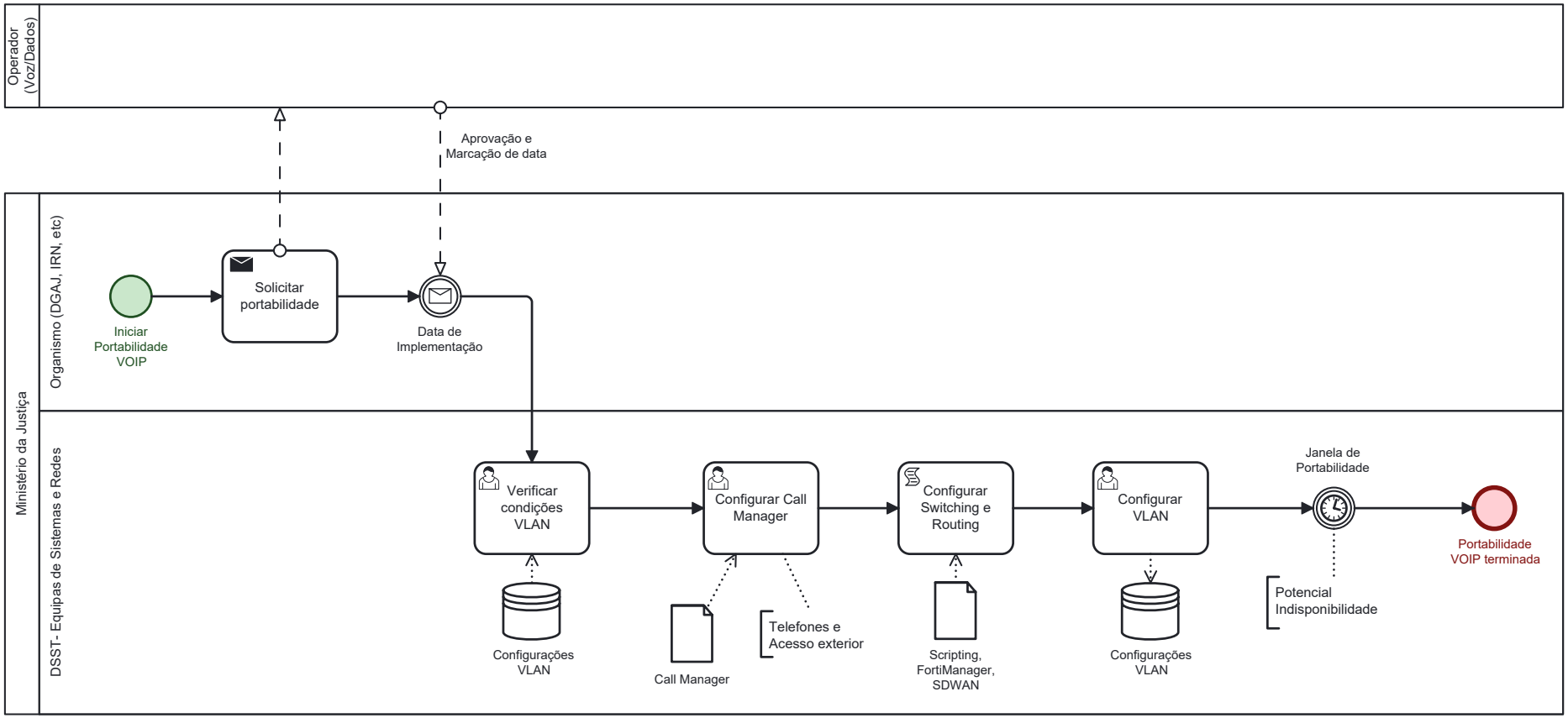

Figura 5.2.: Instalação de VOIP.

5.3. Gestão de Alterações

5.3.1. Entidade

- Instituto de Gestão Financeira e Equipamentos da Justiça (IGFEJ)

5.3.2. Responsável

- Não identificado.

5.3.3. Descrição

Uma **alteração** é definida como a adição, modificação ou remoção de qualquer coisa que possa ter um efeito direto ou indireto em serviços TI. A **gestão de alterações** tem como objetivo maximizar o número de alterações bem-sucedidas em serviços TI, garantindo que os riscos sejam devidamente avaliados, autorizando as alterações a prosseguir e gerindo eficazmente o cronograma de alterações.

Tipos de Alterações

As alterações são classificadas em três tipos principais:

1. **Alterações Padrão**: São alterações de baixo risco, repetitivas e pré-aprovadas. Estas alterações seguem um processo e fluxo de trabalho bem documentado e aprovado. Estas alterações são normalmente alterações de rotina e não requerem uma autorização formal antes de serem implementadas. Geralmente este tipo de alterações são boas candidatas para aplicar automação.

Exemplos: - **Atualização de Software**: Instalar atualizações de segurança mensais em todos os computadores da organização. - **Ajuste de Configuração**: Modificar as configurações de rede para adicionar um novo dispositivo de impressão.

2. **Alterações Normais**: Estas alterações não são pré-aprovadas e requerem uma avaliação formal de risco e impacto antes de serem implementadas. Elas passam por um processo de aprovação por um comité de análise de alterações (CAB – Change Advisory Board). A nível de risco podem variar de risco baixo a risco alto. Exemplos:
   - **Implementação de um novo serviço**: Lançar um novo portal para os funcionários.
   - **Grande Atualização de Sistema**: Atualizar o sistema de gestão de relacionamento com o cliente (CRM) para uma nova versão com funcionalidades adicionais.
3. **Alterações de Emergência**: São alterações que precisam de ser implementadas rapidamente para resolver uma interrupção crítica ou prevenir uma falha iminente. Devido à urgência, elas seguem um processo acelerado de autorização (que pode ser feito pelo gestor de alterações ou por um comité de emergência convocado pelo gestor de alterações), mas ainda assim este tipo de alterações devem ser documentadas e revistas posteriormente. Exemplos:
   - **Correção de Segurança Crítica**: Aplicar um patch de segurança imediatamente para corrigir uma vulnerabilidade que está a ser explorada ativamente.
   - **Reparação de uma Falha Grave**: Substituir um servidor que falhou e está a causar uma interrupção significativa no serviço.

Benefícios da Gestão de Alterações

1. **Redução de Riscos**: Um processo estruturado de gestão de alterações ajuda a identificar e mitigar riscos antes que eles causem problemas significativos.
2. **Melhoria na Qualidade dos Serviços**: Alterações bem geridas resultam em melhorias contínuas na qualidade dos serviços de TI, aumentando a satisfação dos utilizadores clientes.
3. **Maior Agilidade**: Com uma boa gestão de alterações, as organizações podem responder mais rapidamente às necessidades do mercado e aos pedidos dos clientes, mantendo a competitividade.
4. **Minimização de Interrupções**: Planear e implementar alterações de forma controlada ajuda a minimizar interrupções nos serviços, garantindo a continuidade do negócio.
5. **Melhor Alinhamento com os Objetivos de Negócio**: As alterações são alinhadas com os objetivos estratégicos da organização, garantindo que os recursos sejam utilizados de forma eficaz e eficiente.
6. **Aumento da Transparência e Comunicação**: Um processo claro de gestão de alterações melhora a comunicação entre as partes interessadas, garantindo que todos estejam cientes das alterações e os seus impactos.
7. **Maior Controle e Governança**: Uma boa gestão de alteraçoes proporciona maior controlo sobre o ambiente de TI, ajudando a garantir conformidade com as políticas internas e regulamentos externos.

Em resumo, a Gestão de Alterações é crucial para que as organizações possam gerir alterações de forma eficaz, garantindo a continuidade dos serviços e promovendo a inovação e a melhoria contínua.

5.3.4. Palavras Chave

igfej, gestão de alterações

5.3.5. Objetivos

- Maximizar o número de alterações bem-sucedidas: Garantir que as alterações nos serviços e produtos sejam realizadas com sucesso, minimizando falhas.
- Avaliar e gerir riscos: Assegurar que os riscos associados às alterações sejam devidamente avaliados e mitigados antes da implementação.
- Autorizar alterações: Garantir que todas as alterações sejam aprovadas por autoridades competentes antes de serem executadas.
- Gerir o cronograma de alterações: Coordenar o agendamento das alterações para minimizar impactos negativos nos serviços e operações.
- Apoiar a agilidade e flexibilidade: Facilitar a adaptação rápida às necessidades do negócio, permitindo alterações ágeis e controladas.

5.3.6. Inputs

Vários processos da organização poderão dar origem a um pedido de alteração (RFC). Alguns dos principais processos que podem gerar um pedido de alteração (RFC) incluem: 1. **Gestão de Incidentes**: Quando um incidente requer uma alteração para ser resolvido permanentemente. 2. **Gestão de Problemas**: Quando a análise de um problema identifica a necessidade de uma alteração para eliminar a causa raiz. 3. **Gestão de Pedidos de Serviço**: Quando um pedido de serviço envolve uma alteração na infraestrutura ou nos serviços. 4. **Gestão de Ativos de TI**: Quando há necessidade de atualizar ou substituir ativos de TI. 5. **Gestão de Configuração e Ativos de Serviço**: Quando alterações são necessárias para manter a precisão dos itens de configuração. 6. **Gestão de Releases**: Quando uma nova versão de um serviço ou componente precisa ser implementada. 7. **Gestão de Continuidade de Serviço**: Quando alterações são necessárias para garantir a continuidade dos serviços em situações de desastre. 8. **Gestão de Segurança da Informação**: Quando alterações são necessárias para mitigar riscos de segurança.

- Todos os processos acima colaboram entre si para garantir que as alterações são bem planeadas, avaliadas e implementadas de forma controlada, minimizando riscos e impactos negativos nos serviços de TI.
- Os processos acima enviam informação com detalhes sobre a alteração pretendida, materializada num documento de nome RFC (Request for Change) que tem templates associados (em formato .docx) que devem ser utilizados para solicitar os vários tipos de pedidos de alteração.

Definição de RFC (Request for Change) Um pedido de alteração (RFC - Request for Change) normal deve promover transparência, responsabilidade e eficiência nos processos de alteração relacionados. O propósito do RFC inclui: 1. **Documentação**: Fornece um formato estruturado para documentar detalhes sobre a alteração proposta, como a sua descrição, justificação, impacto, riscos, plano de implementação e quaisquer aprovações necessárias.

2. **Comunicação**: O RFC serve como um meio de comunicação entre as partes interessadas envolvidas ou que exigem conhecimento da implementação da alteração. As partes envolvidas são o requerente, equipas técnicas ou comerciais relevantes, equipas TI, terceiros e quaisquer outras partes relevantes.
3. **Gestão de Risco**: Ao exigir informações detalhadas sobre a alteração proposta, um documento RFC ajuda a avaliar os riscos potenciais associados à implementação da alteração e permite que as partes interessadas tomem decisões informadas sobre como proceder.
4. **Controlo**: Estabelece um processo formal para enviar e avaliar solicitações de alterações, garantindo que as alterações sejam cuidadosamente analisadas, autorizadas, programadas e implementadas de forma controlada para minimizar a interrupção das operações da organização.
5. **Conformidade**: Em ambientes regulamentados com requisitos de conformidade rigorosos, os documento RFCs ajudam as organizações a demonstrar conformidade documentando a justificação, as autorizações e os detalhes de implementação de alterações feitas em serviços, sistemas ou processos.

5.3.7. Actividades

Para fazer um pedido de alteração, são executadas as seguintes atividades:

1. **Registar Pedido de Alteração**
    - O Service Desk é responsável por registar todos os pedidos de alteração (RFC - Request for Change) enviados pelos requerentes. Isso inclui recolher todas as informações necessárias sobre a alteração proposta, como a descrição, o motivo, o impacto esperado, os recursos necessários, entre outras constantes no documento RFC (.docx) e registar toda essa informação na plataforma de ITSM.
2. **Avaliar Pedido de Alteração**
    - O Gestor de Alterações avalia o pedido de alteração para determinar a sua viabilidade, impacto, risco e urgência. Esta avaliação inicial ajuda a decidir se a alteração deve prosseguir para autorização ou não.
    - Caso o pedido de alteração não seja válido, o processo encerra aqui devido a rejeição do pedido.
    - Caso o pedido de alteração seja válido, e o gestor de alterações irá avaliar qual é o tipo da alteração que está a ser pedida.

- Caso a alteração seja do tipo **Alteração Padrão**, como é uma alteração de baixo risco, bem compreendida e totalmente documentada, considera-se que é pré-autorizada e o gestor de alterações envia diretamente o documento RFC (Pedido de Alteração Padrão.docx) para as equipas técnicas para ser implementada, sem que seja preciso autorização adicional.
- Caso a alteração seja do tipo **Alteração Normal**, normalmente envolve alterações desconhecidas, de médio ou alto risco que exigem autorização oficial para planeamento e controlo, pelo que o gestor de alterações envia o documento RFC (Pedido de Alteração Normal.docx) para o Comité de Análise de Alterações (do qual ele também faz parte), de modo a que a alteração seja analisada e aprovada ou não.
- Caso a alteração seja do tipo **Alteração de Emergência**, deverá ser implementada rapidamente de modo para resolver algo que poderá ter um grande impacto nos serviços TI, como por exemplo, uma interrupção crítica ou prevenir uma falha iminente. Este tipo de alterações têm um risco muito alto e que podem exigir ou não autorização oficial, pelo que o gestor de alterações decidirá se a alteração necessita de aprovação do Comité de Análise de Alterações ou se a decisão será dele próprio ou ainda poderá convocar um Comité de Emergência para decisão conjunta. Para todos os casos anteriormente descritos deverá ser sempre enviado o documento RFC (Pedido de Alteração de Emergência.docx) para que a aprovação da alteração seja rápida de modo a acelerar substancialmente o processo.

3. **Autorizar Pedido de Alteração**
    - o Comité de Análise de Alterações (CAB - Change Advisory Board) revê o pedido e autoriza ou não o pedido de alteração. O CAB pode incluir representantes de várias áreas da organização para garantir uma visão abrangente. A boa prática será a realização de reuniões regulares do CAB com documentar de todas as decisões e justificações para manter a transparência e o histórico de decisões. Para isso deverá ser usado o respetivo template (Reunião do Comité de Análise de Alterações.docx)
    - Também o gestor de alterações poderá fazer esta atividade a solo e sem o comité de análise de alterações, caso assim o entenda e para o caso em que a alteração é do tipo emergência.

4. **Solicitar Planeamento da Alteração**
   - Após a autorização da alteração, o comité de análise de alterações solicita a um gestor de projeto o planeamento detalhado da alteração, incluindo cronograma, recursos e plano de comunicação, informando todas as partes interessadas.
5. **Solicitar Implementação da Alteração**
   - O Gestor de alterações solicita às equipas técnicas a implementação da alteração de urgência.
6. **Planear Implementação da Alteração**
   - O Gestor de Projeto desenvolve um plano detalhado para a implementação da alteração, incluindo tarefas específicas, cronograma e alocação de recursos, garantindo que o plano seja exequível e que todos os riscos sejam mitigados.
7. **Implementar Alteração**
   - As equipas técnicas executam a implementação da alteração conforme o plano (caso exista plano) e o que está definido no RFC. Isso poderá incluir desenvolvimento, configuração, testes e deploy da solução.
   - Caso seja uma alteração padrão a equipa deverá seguir ainda os procedimentos bem documentados no sistema de gestão de conhecimento (knowledge base).
8. **Monitorizar Implementação da Alteração**
   - O Gestor de Projeto monitoriza a implementação para garantir que está tudo a ocorrer conforme o plano e também para identificar e resolver quaisquer problemas que surjam ao longo da implementação. Mantem também uma comunicação eficaz com todas as partes interessadas de modo a estas estarem informadas informadas sobre o progresso de implementação da alteração.
9. **Rever Pós-Implementação da Alteração**
   - Após a implementação, o Gestor de Projeto e o Gestor de Alterações realizam uma revisão pós-implementação para avaliar o sucesso da alteração e identificação de lições aprendidas. Deverão ser documentados os resultados da revisão e as lições aprendidas no sistema de gestão de conhecimento (knowledge base) de modo a melhorar futuros processos de alteração.
10. **Encerrar Pedido de Alteração**
    - O Service Desk encerra o pedido de alteração após a confirmação de que a alteração foi implementada com sucesso e que todos os documentos e registos foram atualizados. Também é garantido que todas as partes interessadas estejam cientes do encerramento da alteração e que qualquer documentação necessária seja arquivada corretamente no sistema de gestão do conhecimento (knowledge base).
11. **Conclusão:**

- Após a notificação ao requerente (se houver justificação para isso) o processo termina.

5.3.8. Entregáveis

- Solução para a alteração solicitada

5.3.9. Fornecedores

- Nada a referir.

5.3.10. Participantes

- Utilizadores finais, clientes, fornecedores, equipas técnicas do IGFEJ, gestor de alterações, comité de análise de alterações, service desk, gestão de projeto

Gestor de Alterações O Gestor de Alterações desempenha um papel crucial no processo de gestão de alterações, de modo a que o processo seja conduzido de maneira organizada, eficiente e alinhada com os objetivos do negócio e garantindo que todas as alterações sejam geridas de forma eficaz e eficiente.

Comité de Análise de Alterações O Comité de Análise de Alterações (em inglês CAB - Change Advisory Board) desempenha um papel fundamental no processo de gestão de alterações, garantindo que todas as alterações sejam cuidadosamente revistas e autorizadas antes da sua implementação. Este comité é composto pelo gestor de alterações e por outros membros de várias áreas da organização.

5.3.11. Clientes

- Utilizadores finais, clientes e fornecedores

5.3.12. Metodologias

- ITIL
- Gestão de Alterações

5.3.13. Ferramentas

- Ferramenta de ITSM
- Ferramenta de Knowledge Base

5.3.14. Métricas

O uso de métricas é crucial para monitorizar e avaliar a eficácia das alterações implementadas. As métricas fornecem dados objetivos que ajudam a identificar áreas de melhoria, garantir a conformidade com os processos e minimizar os riscos.

As métricas permitem: - Avaliar o Desempenho: Medir o sucesso das alterações e identificar tendências ao longo do tempo. - Gerir Riscos: Identificar e mitigar riscos associados às alterações antes que causem impactos negativos. - Aumentar a Transparência: Fornecer visibilidade sobre o progresso e os resultados das alterações a todas as partes interessadas. - Apoiar a Tomada de Decisões: Basear decisões em dados concretos, melhorando a qualidade e a eficácia das alterações. - Promover a Melhoria Contínua: Identificar áreas de melhoria e implementar ações corretivas para otimizar os processos de alterações.

Abaixo indicam-se algumas das métricas mais importantes usadas na gestão de alterações:

1. **Taxa de Sucesso das Alterações**:
   - **Descrição**: Percentagem de alterações que foram implementadas com sucesso sem causar incidentes ou problemas.
   - **Importância**: Ajuda a avaliar a eficácia do processo de alterações e a identificar áreas que necessitam de melhorias.
2. **Tempo Médio para Implementação de Alterações (MTTC)**:
   - **Descrição**: Tempo médio necessário para implementar uma alteração desde a sua aprovação até ao seu fecho.
   - **Importância**: Mede a eficiência do processo de alterações e ajuda a identificar gargalos que podem atrasar a implementação.
3. **Número de Alterações de Emergência**:
   - **Descrição**: Quantidade de alterações que foram implementadas em modo de emergência.
   - **Importância**: Indica a estabilidade dos ambientes de TI e a eficácia do planeamento de alterações. Um alto número de alterações de emergência pode sugerir problemas subjacentes.
4. **Taxa de Reversão de Alterações**:
   - **Descrição**: Percentagem de alterações que precisaram de ser revertidas devido a falhas ou problemas.
   - **Importância**: Ajuda a avaliar a qualidade do planeamento e da execução da implementação das alterações, além de identificar áreas de risco.
5. **Impacto das Alterações nos Serviços**:
   - **Descrição**: Medida do impacto das alterações nos serviços de TI, incluindo tempo de inatividade e degradação do desempenho.
   - **Importância**: Avalia o efeito das alterações na qualidade do serviço e na satisfação do cliente.

As métricas acima são fundamentais para garantir que as alteraçõe sejam geridas de forma eficaz, minimizando riscos e promovendo a melhoria contínua dos serviços de TI.

5.3.15. Maturidade

- Nada a referir.

5.3.16. Pedido (ITSM)

- **Gestão de Alterações**

5.3.17. Serviço (CMDB)

- **Gestão de Alterações**

5.3.18. Sugestões

- Nada a referir.

5.3.19. Suporte Legal / Legislação

- Nada a referir.

5.3.20. Classificação da informação

- Nada a referir.

Ex: Confidencial, Restrito, Interno, Público

5.3.21. Metadados

- **Entrevistador:** Nuno Ferreira
- **Entrevistados:** NA

5.3.22. Modelo do Processo (BPMN)

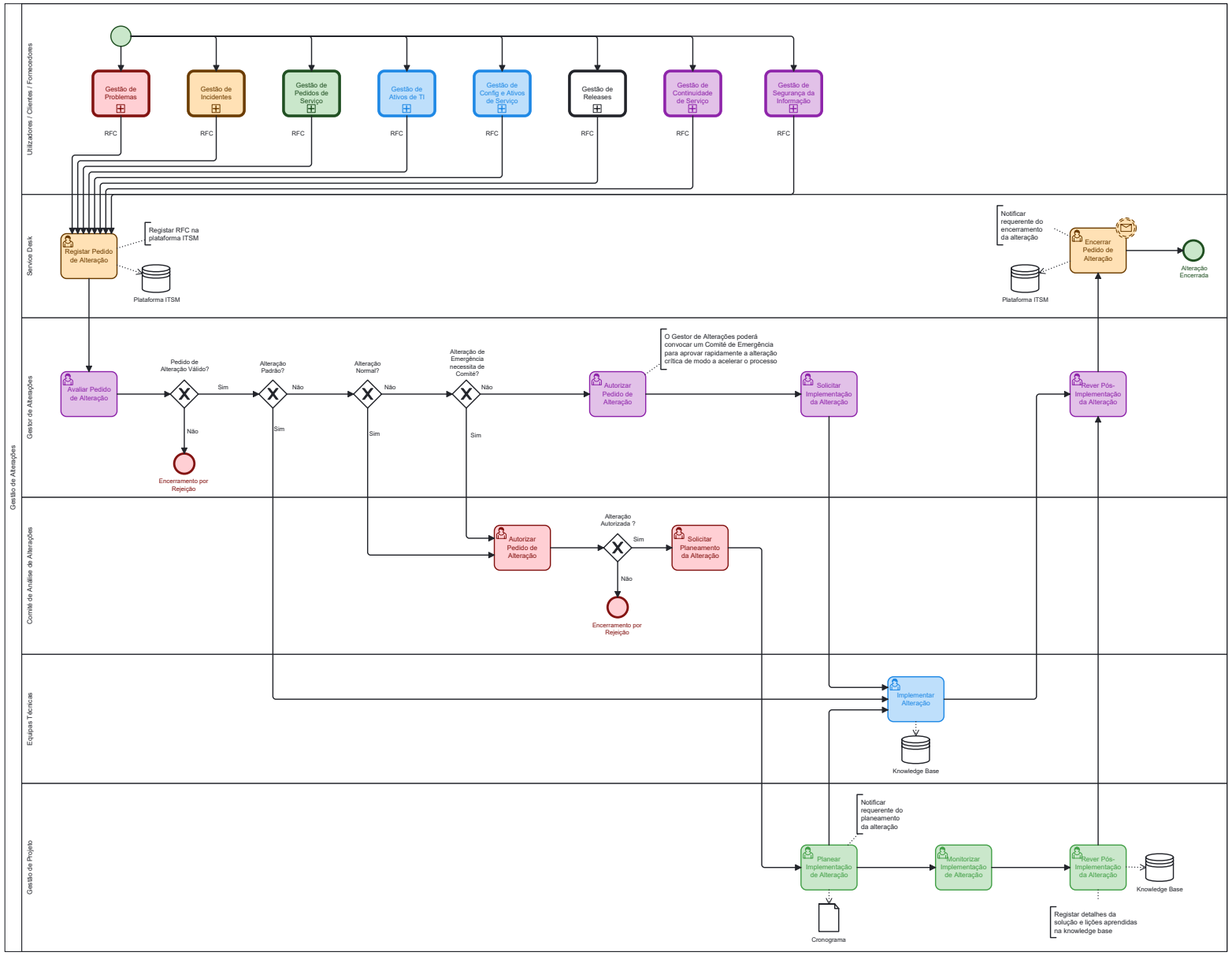

Figura 5.3.: Modelo do Processo de Gestão de Alterações

6. Gestão de Configurações

A gestão de configurações de TI (ou Configuration Management, em inglês) é o processo de identificação, controlo, manutenção e verificação das configurações dos ativos e serviços de tecnologia de informação ao longo do seu ciclo de vida. Esta prática é crucial para assegurar que todos os componentes de TI estão corretamente configurados e a funcionar em harmonia. Os principais objetivos e atividades da gestão de configurações de TI incluem:

1. **Identificação de Itens de Configuração (ICs):** Determinar e registar todos os componentes de TI, como hardware, software, documentação e outros elementos que compõem a infraestrutura de TI.
2. **Controlo de Configuração:** Garantir que as alterações nos ICs são feitas de forma controlada e autorizada, evitando mudanças não autorizadas ou descontroladas que possam afetar a estabilidade e a integridade do ambiente de TI.
3. **Registo de Configuração:** Manter uma base de dados de gestão de configurações (CMDB - Configuration Management Database) atualizada, que armazene detalhes completos e precisos sobre os ICs e as suas relações.
4. **Auditoria e Verificação:** Realizar auditorias regulares para assegurar que os ICs estão corretamente configurados de acordo com as especificações e que a CMDB está atualizada e precisa.
5. **Relatório de Configuração:** Fornecer relatórios detalhados sobre o estado atual das configurações de TI, ajudando na tomada de decisões e na identificação de áreas que necessitam de melhorias ou atualizações.
6. **Gestão de Alterações:** Coordenar com a gestão de alterações para garantir que todas as mudanças propostas nas configurações sejam avaliadas, aprovadas, implementadas e documentadas de forma adequada.
7. **Integridade e Consistência:** Assegurar que as configurações dos sistemas e serviços estão consistentes e em conformidade com os padrões e políticas da organização.

A gestão de configurações de TI é fundamental para a operação eficiente e segura dos serviços de TI, permitindo uma melhor visibilidade, controlo e gestão dos recursos tecnológicos. Ela contribui para a redução de riscos, melhoria da qualidade dos serviços e suporte à continuidade do negócio através de uma infraestrutura de TI bem gerida e documentada.

6.1. Configuração Acesso SITAF

6.1.1. Entidade

- Instituto de Gestão Financeira e Equipamentos da Justiça (IGFEJ)

6.1.2. Responsável

- Não identificado

6.1.3. Descrição

O Sistema de Informação de Gestão dos Tribunais Administrativos e Fiscais, também denominado como SITAF, é um sistema de apoio à atividade dos tribunais, gerido pelo IGFEJ, que pode ser acedido pelos seguintes utilizadores: Orgãos de Execução Fiscal (OEF), Tribunais Administrativos e Fiscais (TAF), Juristas e Representantes em Juízo (Nicho dos TAF) Ordem dos Solicitadores e Ordem dos Advogados (OA).

Este processo surge do pedido de acesso à aplicação SITAF, efetuado pelas entidades/utilizadores ao IGFEJ. Consoante o perfil do utilizador diferentes tipos de dados devem ser disponibilizados ao IGFEJ para que o mesmo possa proceder à configuração de acesso ao SITAF para a respetiva entidade/utilizador.

No caso da configuração de acesso ao SITAF for para um advogado, existe um processo diário de consulta à base de dados da Ordem dos Advogados que nos permite verificar se um advogado está ativo e posteriormente configurar o seu acesso.

6.1.4. Palavras Chave

SITAF, Equipa Técnica SITAF, Orgãos de Execução Fiscal (OEF), Tribunais Administrativos e Fiscais (TAF), Juristas e Representantes em Juízo, Ordem dos Solicitadores, Ordem dos Advogados (OA)

6.1.5. Objetivos

- Detalhar o processo de acesso à aplicação SITAF

6.1.6. Inputs

- Recepção dos pedidos de configuração de acesso à aplicação SITAF

6.1.7. Actividades

Para se proceder ao pedido de Configuração da aplicação SITAF, são executadas as seguintes atividades:

1. **Receber pedido**

   - O processo inicia quando a equipa de Help-Desk do IGFEJ recebe por email um pedido de acesso ao SITAF e cria um ticket no Easyvista com a informação disponibilizada.

2. **Identificar pedido**

   - Posteriormente, a equipa do Help-Desk do IGFEJ identifica o requerente que efetuou o pedido, entre os quais: Orgãos de Execução Fiscal (OEF), isto é, Autoridade Tributária (AT), Munícipios e Segurança Social (SS); Tribunais Administrativos e Fiscais (TAF); Juristas e Representantes em Juízo (Nicho dos TAF) ou Ordem dos Solicitadores. Considerando o tipo de utilizador, o procedimento a adotar é diferente.

3. **Validar pedido**

   Pedido efetuado pelos Tribunais Administrativos e Fiscais (TAF)

   - A equipa de Help-Desk do IGFEJ valida se o requerente corresponde ao Administrador Judiciário, Secretário de Justiça ou Presidente do organismo e se neste email consta a sua assinatura digital com certificado PKI, excepto no caso dos Auditores que não contêm assinatura digital. Em seguida, a equipa verifica se o utilizador identificado no pedido (requerente ou outro utilizador do organismo), e seu respetivo email estão criados na AD. Além destes dados, no pedido devem estar indicados os tribunais aos quais o utilizador pode aceder.

4. **Analisar pedido**

   Pedido efetuado pelos Orgãos de Execução Fiscal (OEF)

   - A equipa de Help-Desk do IGFEJ verifica se no email consta o nome e morada da entidade e se o mesmo foi assinado com certificado digital com autenticação e assinatura qualificada e avançada. No caso dos Municípios, a equipa analisa também se o requerente do pedido corresponde ao mais alto dirigente do organismo.

5. **Avaliar pedido**

   Pedido efetuado pelos Juristas e Representantes em Juízo ou Ordem dos Solicitadores

   - A equipa de Help-Desk do IGFEJ verifica se no email consta o nome e morada profissional do utilizador, incluíndo código postal e localidade, número de identificação cívil e número de identificação fiscal (NIF). Além disso, este email deve estar assinado com certificado digital com autenticação e assinatura qualificada e avançada.

   Nota:

   - Se os Juristas e Representantes em Juízo representarem a Administração Central, os seus certificados podem ser emitidos pelo CEGER. Caso contrário, representem a Administração Local ou outros, podem adquirí-los junto da Multicert, DigitalSign, entre outros.

6. **Fechar pedido**
    - Caso o pedido não esteja em conformidade, ou seja, não cumpra respetivamente com as condições respetivas identificadas anteriormente nas atividades 3, 4 e 5, a equipa do Help-Desk fecha o pedido e o processo termina.
7. **Confirmar pedido**
    - Caso a equipa do Help-Desk do IGFEJ considere os pedidos provenientes dos TAF, OEF, Juristas e Representantes em Juízo e OS válidos, estes são enviados para a equipa Técnica do SITAF.
    - Esta equipa, analisa novamente se todos os requisitos indispensáveis estão a ser cumpridos, com foco na assinatura digital do email que deve ser efetuada com o certificado digital, emitido por uma entidade certificadora, que comprove inequivocamente a qualidade profissional do signatário.
8. **Devolver pedido**
    - Caso a equipa Técnica do SITAF considere que o pedido não está em conformidade, devolve o mesmo para a equipa de Help-Desk a solicitar esclarecimentos.
9. **Pedir esclarecimentos**
    - De seguida, o Help-Desk solicita ao utilizador/entidade esclarecimentos sobre o pedido e o processo termina. Posteriormente, quando o utilizador enviar a informação em falta, o pedido é reaberto ou criado um novo pedido, recomeçando o processo.
10. **Criar entidade**
    - Por sua vez, se o pedido dos OEF estiver em conformidade, a equipa Técnica cria a entidade na aplicação do SITAF, de acordo com os dados disponibilizados.
11. **Criar utilizador**

- Após criação da entidade, a equipa Técnica cria o utilizador na aplicação do SITAF enquanto OEF. Este utilizador fica responsável pela gestão da entidade na aplicação, e tem permissões para criar e gerir utilizadores.
- No caso dos pedidos realizados pelos Juristas e Representantes em Juízo, TAF ou OS se os mesmos se encontrarem conformes, a equipa Técnica cria o utilizador na aplicação SITAF, de acordo com os dados disponibilizados.

No caso do utilizador ser um advogado , são executadas as seguintes atividades:

```
**Ler dados**

- Todos os dias, a uma hora específica no período noturno, o IGFEJ consulta a base de dados

**Atualizar dados**

- Posteriormente, de acordo a informação disponibilizada, são atualizados diariamente os dad
```

12. **Configurar acessos**

- Em todos os casos, excepto OA, após criação do utilizador e/ou entidade, a equipa Técnica configura os acessos do utilizador na aplicação SITAF.
- Para a OA, o acesso à aplicação só é configurado se o advogado estiver ativo, e o processo termina.

13. **Encerrar pedido**
    - Posteriormente, a equipa Técnica do SITAF encerra o pedido com sucesso e encaminha, se necessário, os dados de acesso do utilizador para a equipa do Help-Desk.
14. **Notificar utilizador**
    - O Help Desk envia uma notificação por e-mail ao utilizador a indicar que o pedido foi encerrado e caso se aplique, envia-lhe os seus dados de acesso ao SITAF.

6.1.8. Entregáveis

- Configuração do Acesso à Aplicação SITAF

6.1.9. Fornecedores

- Nada referir

6.1.10. Participantes

- Help-Desk e Equipa técnica SITAF do IGFEJ

6.1.11. Clientes

- Todos os utilizadores com necessidade de acesso à aplicaçãoSITAF

6.1.12. Metodologias

- Nada a referir

6.1.13. Ferramentas

- AD Manager, das.mc, Office365, EasyVista, Aplicação SITAF

6.1.14. Métricas

- Nada a referir

6.1.15. Maturidade

- Nada a referir

6.1.16. Pedido (ITSM)

- **Configuração Acesso SITAF**

6.1.17. Serviço (CMDB)

- **Configuração Acesso SITAF**

6.1.18. Sugestões

- Nada a referir

6.1.19. Suporte Legal / Legislação

- Portaria n.º 380/2017, de 19 de dezembro

6.1.20. Classificação da informação

- Nada a referir

Ex: Confidencial, Restrito, Interno, Público

6.1.21. Metadados

- **Entrevistador:** Manuel Graça e Maria Estibeiro
- **Entrevistados:** Teresa Rodrigues (16/04/2024, 30/04/2024, 13/05/24)

6.1.22. Modelo do Processo (BPMN)

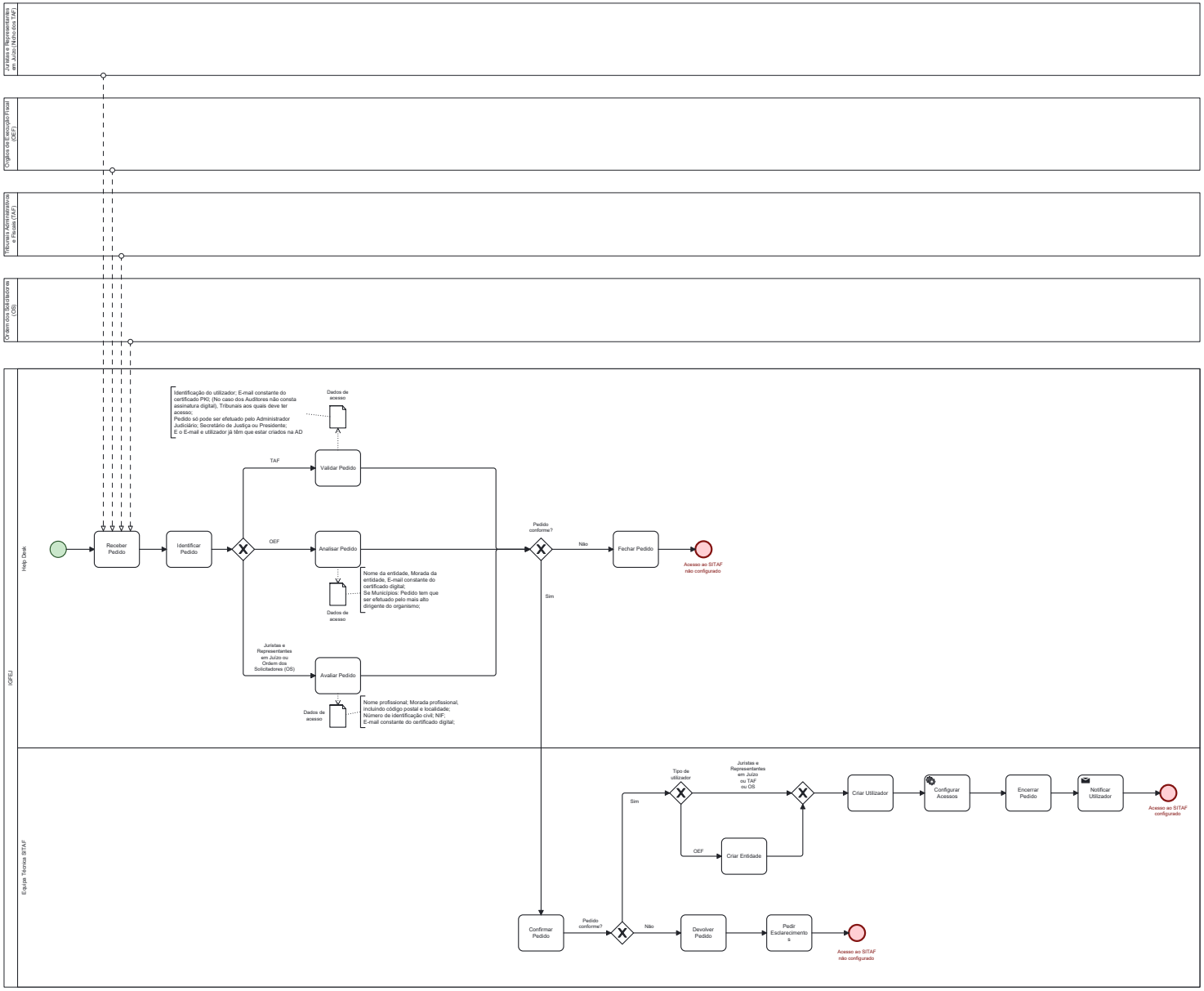

Figura 6.1.: Modelo processo configuração SITAF

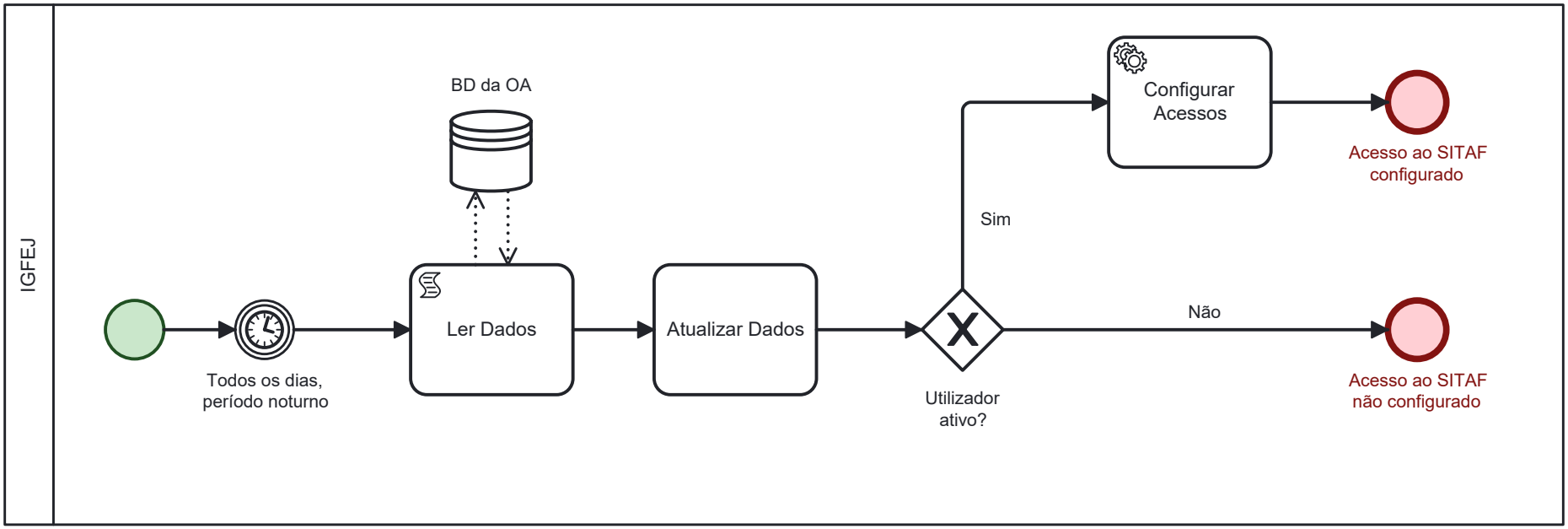

Figura 6.2.: Modelo sub-processo configuração utilizador da OA.

6.2. Criação de Conta de Utilizador no Sistema Operativo Linux

6.2.1. Entidade

- Instituto de Gestão Financeira e Equipamentos da Justiça (IGFEJ)

6.2.2. Responsável

- Não identificado.

6.2.3. Descrição

O Linux é um sistema operativo open source, o que significa que seu código-fonte é aberto e pode ser modificado por qualquer pessoa. Foi criado em 1991 por Linus Torvalds como uma alternativa gratuita e open source ao sistema operativo MINIX, que era baseado nos princípios e no design do Unix. O Linux é conhecido pela sua flexibilidade, pois permite que os utilizadores escolham entre diversas aplicações para executar a mesma função. A criação de um utilizador no sistema operativo Linux é efectuado pela equipa de servidores a partir das ferramentas disponíveis no próprio sistema operativo.

6.2.4. Palavras Chave

linux, sistema, operativo, open, source

6.2.5. Objetivos

- Detalhar o processo de criação de uma conta de utilizador no sistema operativo Linux. Este serviço é usado pelos vários organismos existentes no Ministério da Justiça. Alguns dos principais objetivos são:
  - Organização e centralização da administração de utilizadores em múltiplos domínios geridos pelo IGFEJ.
  - Facilidade na autenticação e acesso aos recursos tecnológicos disponibilizados a várias entidades.
  - Gestão de acesso e segurança aos recursos tecnológicos.

6.2.6. Inputs

- Detalhes do novo utilizador
- Lista de permissões do novo utilizador

6.2.7. Actividades

Para criar um utilizador no sistema operativo Linux são executadas as seguintes atividades: 1. **Pedido via HelpDesk:** - O processo pode iniciar-se por via de um pedido feito via email ou Help-Desk.

2. **Criar Conta de Utilizador no SO Linux:**

- Utilizando o sistema operativo Linux, o técnico de sistemas, cria o utilizador, com base na informações pessoais do utilizador.

3. **Notificar Utilizador e Help-Desk:**

- O utilizador é notificado de que a criação da conta de utilizador foi efetuada e o Help Desk é informado de que o ticket foi resolvido.

2. **Conclusão:**

    - Após rever e confirmar as informações, o processo termina.

6.2.8. Entregáveis

- Conta de utilizador criada no sistema operativo Linux

6.2.9. Fornecedores

- Nada a referir.

6.2.10. Participantes

- Equipa de Servidores.

6.2.11. Clientes

- Todos os organismos a quem o IGFEJ presta serviços

6.2.12. Metodologias

- Nada a referir.

6.2.13. Ferramentas

- Ferramenta de criação de contas de utilizadores disponível no sistema operativo Linux.

6.2.14. Métricas

- Nada a referir.

6.2.15. Maturidade

- Nada a referir.

6.2.16. Pedido (ITSM)

- **Criação de Conta de Utilizador no Sistema Operativo Linux**

6.2.17. Serviço (CMDB)

- **Criação de Conta de Utilizador no Sistema Operativo Linux**

6.2.18. Sugestões

- Nada a referir.

6.2.19. Suporte Legal / Legislação

- Nada a referir.

6.2.20. Classificação da informação

- Nada a referir.

Ex: Confidencial, Restrito, Interno, Público

6.2.21. Metadados

- **Entrevistador:** Nuno Ferreira
- **Entrevistados:** Rui Rocha (03/06/2024)

6.2.22. Modelo do Processo (BPMN)

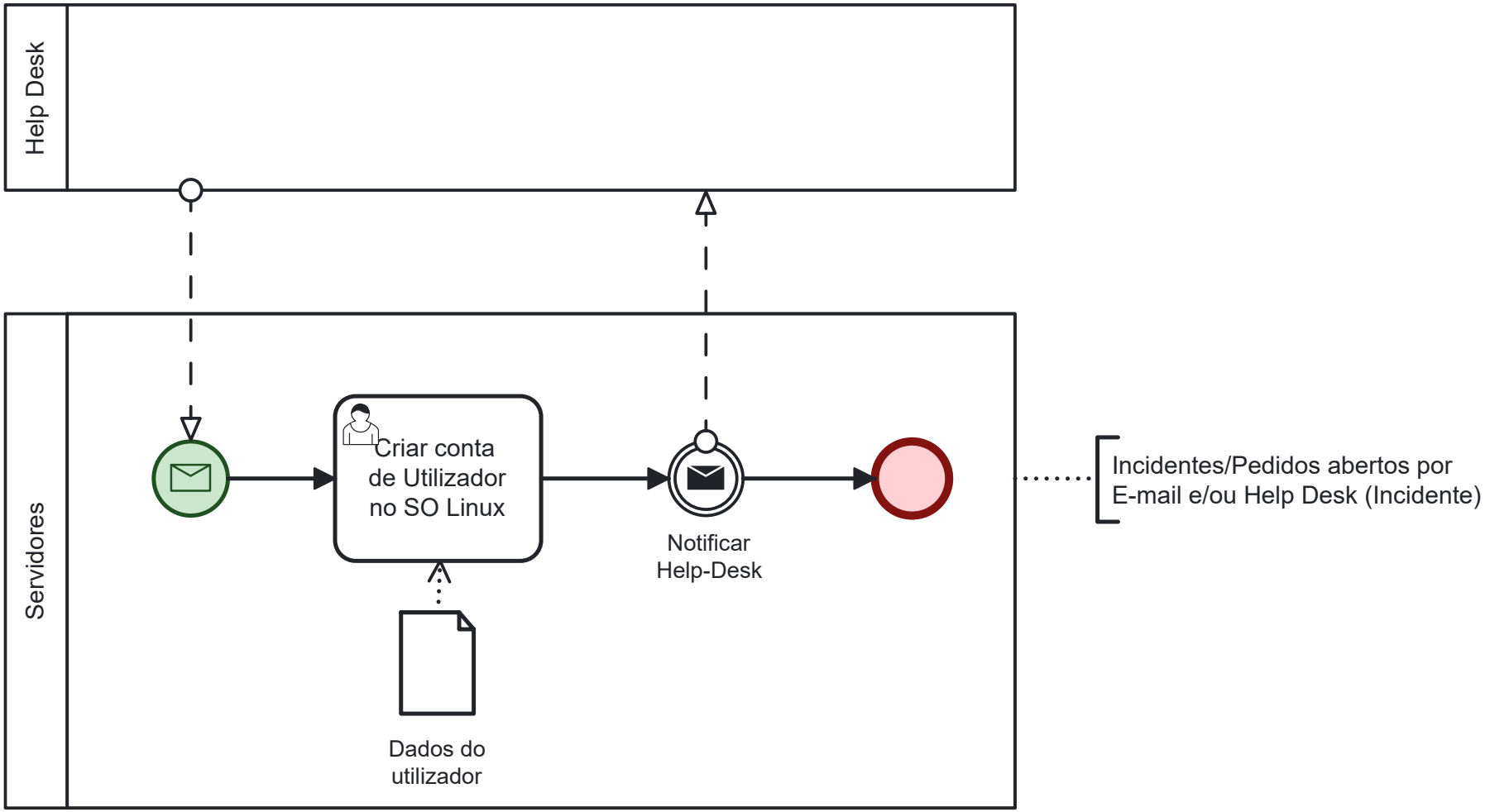

Figura 6.3.: Modelo do Processo de Criação de Conta de Utilizador no Sistema Operativo Linux

6.3. Alteração de Conta de Utilizador no Sistema Operativo Linux

6.3.1. Entidade

- Instituto de Gestão Financeira e Equipamentos da Justiça (IGFEJ)

6.3.2. Responsável

- Não identificado.

6.3.3. Descrição

O Linux é um sistema operativo open source, o que significa que seu código-fonte é aberto e pode ser modificado por qualquer pessoa. Foi criado em 1991 por Linus Torvalds como uma alternativa gratuita e open source ao sistema operativo MINIX, que era baseado nos princípios e no design do Unix. O Linux é conhecido pela sua flexibilidade, pois permite que os utilizadores escolham entre diversas aplicações para executar a mesma função. A AD é uma parte fundamental da infraestrutura de TI no IGFEJ (assim como na generalidade das organizações) e desempenha um papel crítico na segurança, gestão e operação eficiente de redes corporativas. É essencial para garantir a integridade e a disponibilidade de recursos de rede, bem como para controlar o acesso dos utilizadores aos sistemas e informações. A alteração de um utilizador no sistema operativo Linux é efectuada pela equipa de servidores a partir das ferramentas disponíveis no próprio sistema operativo.

6.3.4. Palavras Chave

linux, sistema, operativo, open, source

6.3.5. Objetivos

- Detalhar o processo de alteração de uma conta de utilizador no sistema operativo Linux. Este serviço é usado pelos vários organismos existentes no Ministério da Justiça. Alguns dos principais objetivos são:
  - Reorganização de utilizadores para outras entidades dentro de algum domínio gerido pelo IGFEJ.
  - Facilidade na autenticação e acesso aos recursos tecnológicos da nova entidade.
  - Gestão de acesso e segurança aos recursos tecnológicos da nova entidade.

6.3.6. Inputs

- Detalhes do utilizador

6.3.7. Actividades

Para alterar a conta de um utilizador no sistema operativo Linux são executadas as seguintes atividades: 1. **Pedido via HelpDesk:** - O processo pode iniciar-se por via de um pedido feito via email ou Help-Desk.

2. **Alterar Conta de Utilizador no SO Linux:**

- Utilizando as ferramentas do sistema operativo Linux, e com os detalhes do utilizador, o técnico de sistemas, faz as alterações pretendidas e descritas no incidente que se mantém gerido pelo Help Desk.

3. **Notificar Utilizador e Help-Desk:**

- O utilizador é notificado de que as alterações foram efetuadas e o Help Desk é informado de que o ticket foi resolvido.

4. **Conclusão:**

    - Após rever e confirmar as informações, o processo termina.

6.3.8. Entregáveis

- Conta de utilizador alterada no sistema operativo Linux

6.3.9. Fornecedores

- Nada a referir.

6.3.10. Participantes

- Equipa de Servidores.

6.3.11. Clientes

- Todos os organismos a quem o IGFEJ presta serviços

6.3.12. Metodologias

- Nada a referir.

6.3.13. Ferramentas

- Ferramenta de alteração de contas de utilizadores disponível no sistema operativo Linux.

6.3.14. Métricas

- Nada a referir.

6.3.15. Maturidade

- Nada a referir.

6.3.16. Pedido (ITSM)

- **Alteração de Conta de Utilizador no Sistema Operativo Linux**

6.3.17. Serviço (CMDB)

- **Alteração de Conta de Utilizador no Sistema Operativo Linux**

6.3.18. Sugestões

- Nada a referir.

6.3.19. Suporte Legal / Legislação

- Nada a referir.

6.3.20. Classificação da informação

- Nada a referir.

Ex: Confidencial, Restrito, Interno, Público

6.3.21. Metadados

- **Entrevistador:** Nuno Ferreira
- **Entrevistados:** Rui Rocha (03/06/2024)

6.3.22. Modelo do Processo (BPMN)

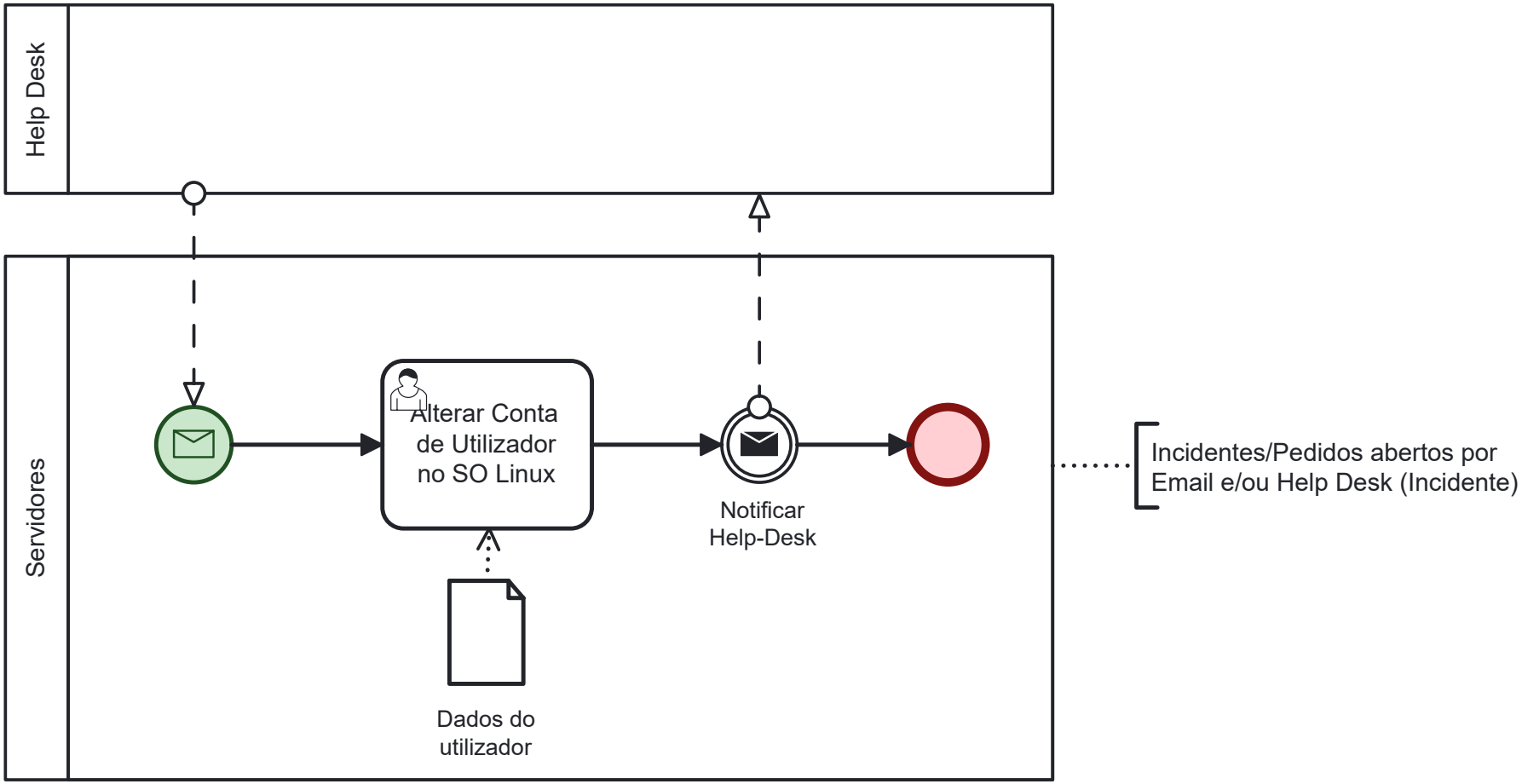

Figura 6.4.: Modelo do Processo de Alteração de Conta de Utilizador no Sistema Operativo Linux

6.4. Ativação de Conta de Utilizador no Sistema Operativo Linux

6.4.1. Entidade

- Instituto de Gestão Financeira e Equipamentos da Justiça (IGFEJ)

6.4.2. Responsável

- Não identificado.

6.4.3. Descrição

O Linux é um sistema operativo open source, o que significa que seu código-fonte é aberto e pode ser modificado por qualquer pessoa. Foi criado em 1991 por Linus Torvalds como uma alternativa gratuita e open source ao sistema operativo MINIX, que era baseado nos princípios e no design do Unix. O Linux é conhecido pela sua flexibilidade, pois permite que os utilizadores escolham entre diversas aplicações para executar a mesma função. A ativação de um utilizador no sistema operativo Linux é efectuada pela equipa de servidores a partir das ferramentas disponíveis no próprio sistema operativo.

6.4.4. Palavras Chave

linux, sistema, operativo, open, source

6.4.5. Objetivos

- Detalhar o processo de ativação de uma conta de utilizador no sistema operativo Linux. Este serviço é usado pelos vários organismos existentes no Ministério da Justiça. Alguns dos principais objetivos são:
  - Ativar um utilizador já existente num domínio gerido pelo IGFEJ.
  - Facilidade na autenticação e acesso aos recursos tecnológicos da entidade a que pertence.
  - Gestão de acesso e segurança aos recursos tecnológicos da entidade a que pertence.

6.4.6. Inputs

- Detalhes do utilizador

6.4.7. Actividades

Para ativar a conta de um utilizador no sistema operativo Linux são executadas as seguintes atividades: 1. **Pedido via HelpDesk:** - O processo pode iniciar-se por via de um pedido feito via email ou Help-Desk.

2. **Ativar Conta de Utilizador no SO Linux:**

- Utilizando as ferramentas do sistema operativo Linux, e com os detalhes do utilizador, o técnico de sistemas, faz a ativação pretendida e descrita no incidente que se mantém gerido pelo Help Desk.

3. **Notificar Utilizador e Help-Desk:**

- O utilizador é notificado de que a ativação foi efetuada e o Help Desk é informado de que o ticket foi resolvido.

4. **Conclusão:**

    - Após rever e confirmar as informações, o processo termina.

6.4.8. Entregáveis

- Conta de utilizador ativada no sistema operativo Linux

6.4.9. Fornecedores

- Nada a referir.

6.4.10. Participantes

- Equipa de Servidores.

6.4.11. Clientes

- Todos os organismos a quem o IGFEJ presta serviços

6.4.12. Metodologias

- Nada a referir.

6.4.13. Ferramentas

- Ferramenta de ativação de contas de utilizadores disponível no sistema operativo Linux.

6.4.14. Métricas

- Nada a referir.

6.4.15. Maturidade

- Nada a referir.

6.4.16. Pedido (ITSM)

- **Ativação de Conta de Utilizador no Sistema Operativo Linux**

6.4.17. Serviço (CMDB)

- **Ativação de Conta de Utilizador no Sistema Operativo Linux**

6.4.18. Sugestões

- Nada a referir.

6.4.19. Suporte Legal / Legislação

- Nada a referir.

6.4.20. Classificação da informação

- Nada a referir.

Ex: Confidencial, Restrito, Interno, Público

6.4.21. Metadados

- **Entrevistador:** Nuno Ferreira
- **Entrevistados:** Rui Rocha (03/06/2024)

6.4.22. Modelo do Processo (BPMN)

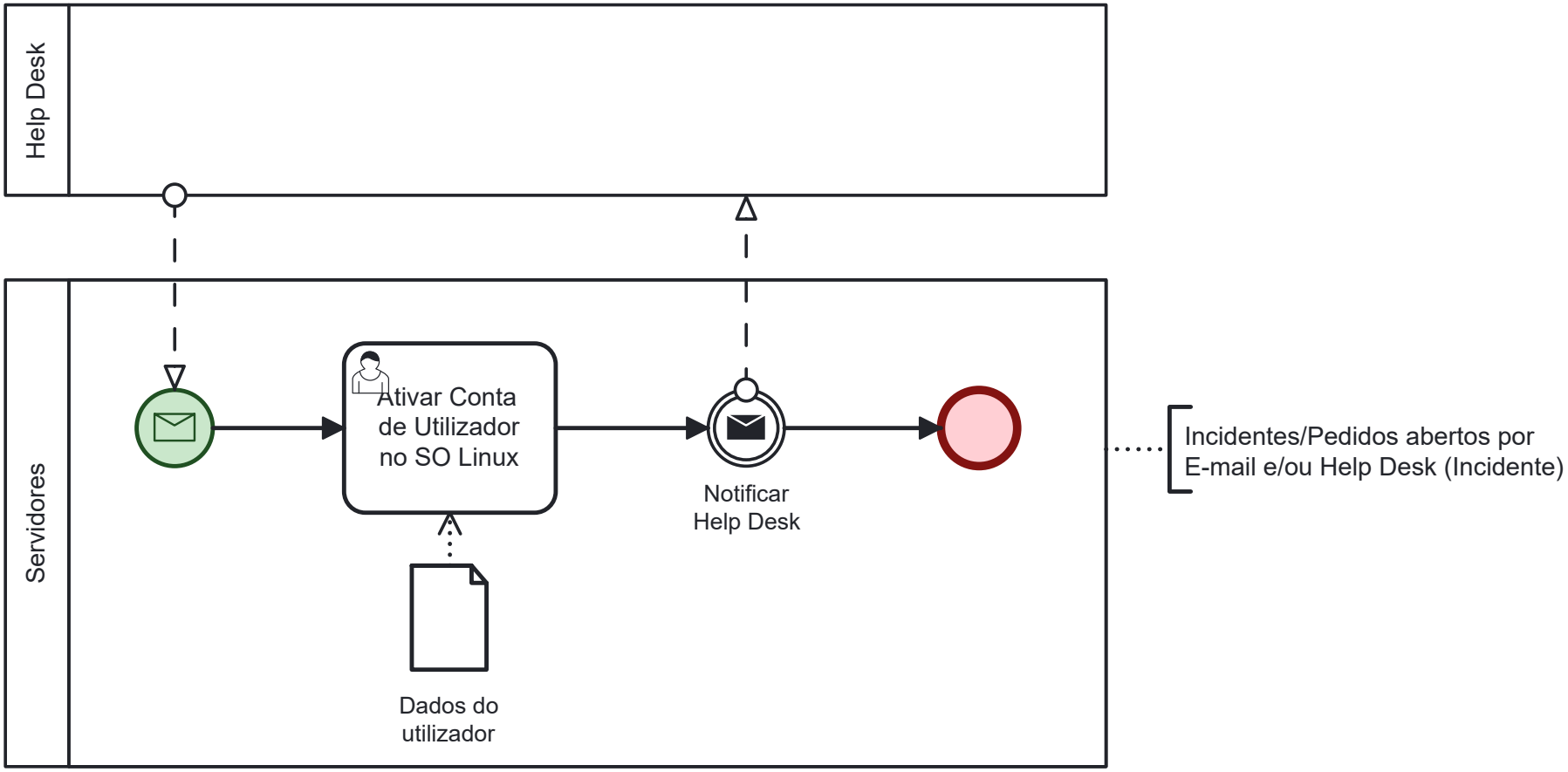

Figura 6.5.: Modelo do Processo de Ativação de Conta de Utilizador no Sistema Operativo Linux

6.5. Desativação de Conta de Utilizador no Sistema Operativo Linux

6.5.1. Entidade

- Instituto de Gestão Financeira e Equipamentos da Justiça (IGFEJ)

6.5.2. Responsável

- Não identificado.

6.5.3. Descrição

O Linux é um sistema operativo open source, o que significa que seu código-fonte é aberto e pode ser modificado por qualquer pessoa. Foi criado em 1991 por Linus Torvalds como uma alternativa gratuita e open source ao sistema operativo MINIX, que era baseado nos princípios e no design do Unix. O Linux é conhecido pela sua flexibilidade, pois permite que os utilizadores escolham entre diversas aplicações para executar a mesma função. A desativação de um utilizador no sistema operativo Linux é efectuada pela equipa de servidores a partir das ferramentas disponíveis no próprio sistema operativo.

6.5.4. Palavras Chave

linux, sistema, operativo, open, source

6.5.5. Objetivos

- Detalhar o processo de desativação de uma conta de utilizador no sistema operativo Linux. Este serviço é usado pelos vários organismos existentes no Ministério da Justiça. Alguns dos principais objetivos são:
  - Desativar um utilizador já existente num domínio gerido pelo IGFEJ.
  - Inibição na autenticação e acesso aos recursos tecnológicos da entidade a que pertence.
  - Manter com fiabilidade a gestão de acesso e segurança aos recursos tecnológicos da entidade a que pertence.

6.5.6. Inputs

- Detalhes do utilizador

6.5.7. Actividades

Para desativar a conta de um utilizador no sistema operativo Linux são executadas as seguintes atividades: 1. **Pedido via HelpDesk:** - O processo pode iniciar-se por via de um pedido feito via email ou Help-Desk.

2. **Desativar Conta de Utilizador no SO Linux:**

- Utilizando as ferramentas do sistema operativo Linux, e com os detalhes do utilizador, o técnico de sistemas, faz a desativação pretendida e descrita no incidente que se mantém gerido pelo Help Desk.
- Depois é feita a revogação do certificado na PKI com base num pedido de revogação enviado pela equipa de segurança.

3. **Notificar Utilizador e Help-Desk:**

- O utilizador é notificado de que a desativação foi efetuada e o Help Desk é informado de que o ticket foi resolvido.

4. **Conclusão:**

    - Após rever e confirmar as informações, o processo termina.

6.5.8. Entregáveis

- Conta de utilizador desativada no sistema operativo Linux

6.5.9. Fornecedores

- Nada a referir.

6.5.10. Participantes

- Equipa de Servidores.

6.5.11. Clientes

- Todos os organismos a quem o IGFEJ presta serviços

6.5.12. Metodologias

- Nada a referir.

6.5.13. Ferramentas

- Ferramenta de desativação de contas de utilizadores disponível no sistema operativo Linux.

6.5.14. Métricas

- Nada a referir.

6.5.15. Maturidade

- Nada a referir.

6.5.16. Pedido (ITSM)

- **Desativação de Conta de Utilizador no Sistema Operativo Linux**

6.5.17. Serviço (CMDB)

- **Desativação de Conta de Utilizador no Sistema Operativo Linux**

6.5.18. Sugestões

- Nada a referir.

6.5.19. Suporte Legal / Legislação

- Nada a referir.

6.5.20. Classificação da informação

- Nada a referir.

Ex: Confidencial, Restrito, Interno, Público

6.5.21. Metadados

- **Entrevistador:** Nuno Ferreira
- **Entrevistados:** Rui Rocha (03/06/2024)

6.5.22. Modelo do Processo (BPMN)

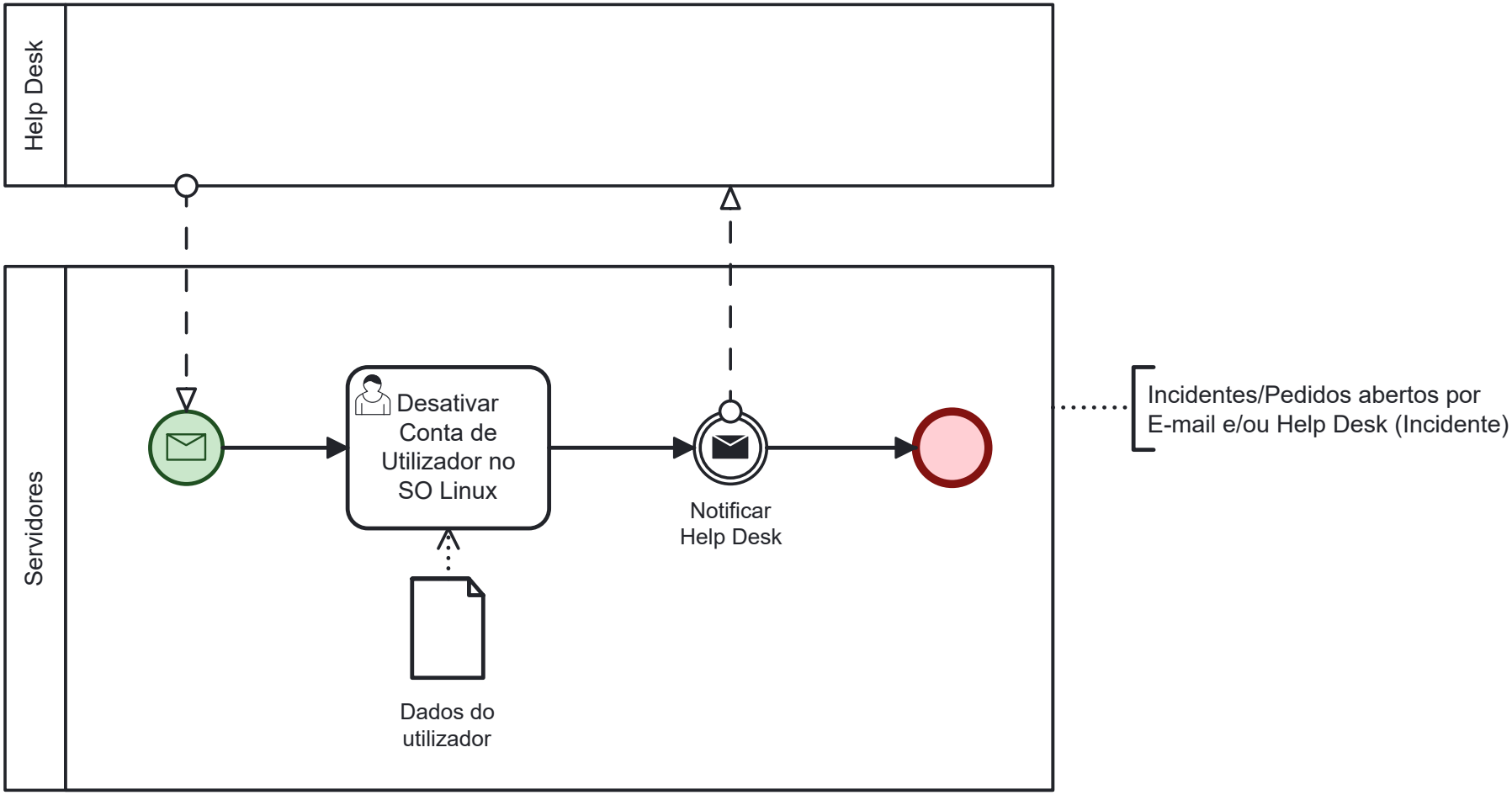

Figura 6.6.: Modelo do Processo de Desativação de Conta de Utilizador no Sistema Operativo Linux

6.6. Criação de Conta de Serviço no Sistema Operativo Linux

6.6.1. Entidade

- Instituto de Gestão Financeira e Equipamentos da Justiça (IGFEJ)

6.6.2. Responsável

- Não identificado.

6.6.3. Descrição

O Linux é um sistema operativo open source, o que significa que o seu código-fonte é aberto e pode ser modificado por qualquer pessoa. Foi criado em 1991 por Linus Torvalds como uma alternativa gratuita e open source ao sistema operativo MINIX, que era baseado nos princípios e no design do Unix. O Linux é conhecido pela sua flexibilidade, pois permite que os utilizadores escolham entre diversas aplicações para executar a mesma função. A criação de uma conta de serviço no sistema operativo Linux é efectuado pela equipa de servidores a partir das ferramentas disponíveis no próprio sistema operativo.

6.6.4. Palavras Chave

linux, sistema, operativo, open, source

6.6.5. Objetivos

- Detalhar o processo de criação de uma conta de serviço no sistema operativo Linux. Este serviço é usado pelos vários organismos existentes no Ministério da Justiça. Alguns dos principais objetivos são:
  - Organização e centralização da administração de utilizadores em múltiplos domínios geridos pelo IGFEJ.
  - Facilidade na autenticação e acesso aos recursos tecnológicos disponibilizados a várias entidades.
  - Gestão de acesso e segurança aos recursos tecnológicos.

6.6.6. Inputs

- Detalhes da nova conta de serviço
- Lista de permissões da nova conta de serviço

6.6.7. Actividades

Para criar uma conta de serviço no sistema operativo Linux são executadas as seguintes atividades: 1. **Pedido via HelpDesk:** - O processo pode iniciar-se por via de um pedido feito via email ou Help-Desk.

2. **Criar Conta de Serviço no SO Linux:**

- Utilizando o sistema operativo Linux, o técnico de sistemas, cria a conta de serviço, com base na informações pessoais do utilizador.

3. **Notificar Utilizador e Help-Desk:**

- O utilizador é notificado de que a criação da conta de serviço foi efetuada e o Help Desk é informado de que o ticket foi resolvido.

2. **Conclusão:**

    - Após rever e confirmar as informações, o processo termina.

6.6.8. Entregáveis

- Conta de serviço criada no sistema operativo Linux

6.6.9. Fornecedores

- Nada a referir.

6.6.10. Participantes

- Equipa de Servidores.

6.6.11. Clientes

- Todos os organismos a quem o IGFEJ presta serviços

6.6.12. Metodologias

- Nada a referir.

6.6.13. Ferramentas

- Ferramenta de criação de contas de serviço disponível no sistema operativo Linux.

6.6.14. Métricas

- Nada a referir.

6.6.15. Maturidade

- Nada a referir.

6.6.16. Pedido (ITSM)

- **Criação de Conta de Serviço no Sistema Operativo Linux**

6.6.17. Serviço (CMDB)

- **Criação de Conta de Serviço no Sistema Operativo Linux**

6.6.18. Sugestões

- Nada a referir.

6.6.19. Suporte Legal / Legislação

- Nada a referir.

6.6.20. Classificação da informação

- Nada a referir.

Ex: Confidencial, Restrito, Interno, Público

6.6.21. Metadados

- **Entrevistador:** Nuno Ferreira
- **Entrevistados:** Rui Rocha (03/06/2024)

6.6.22. Modelo do Processo (BPMN)

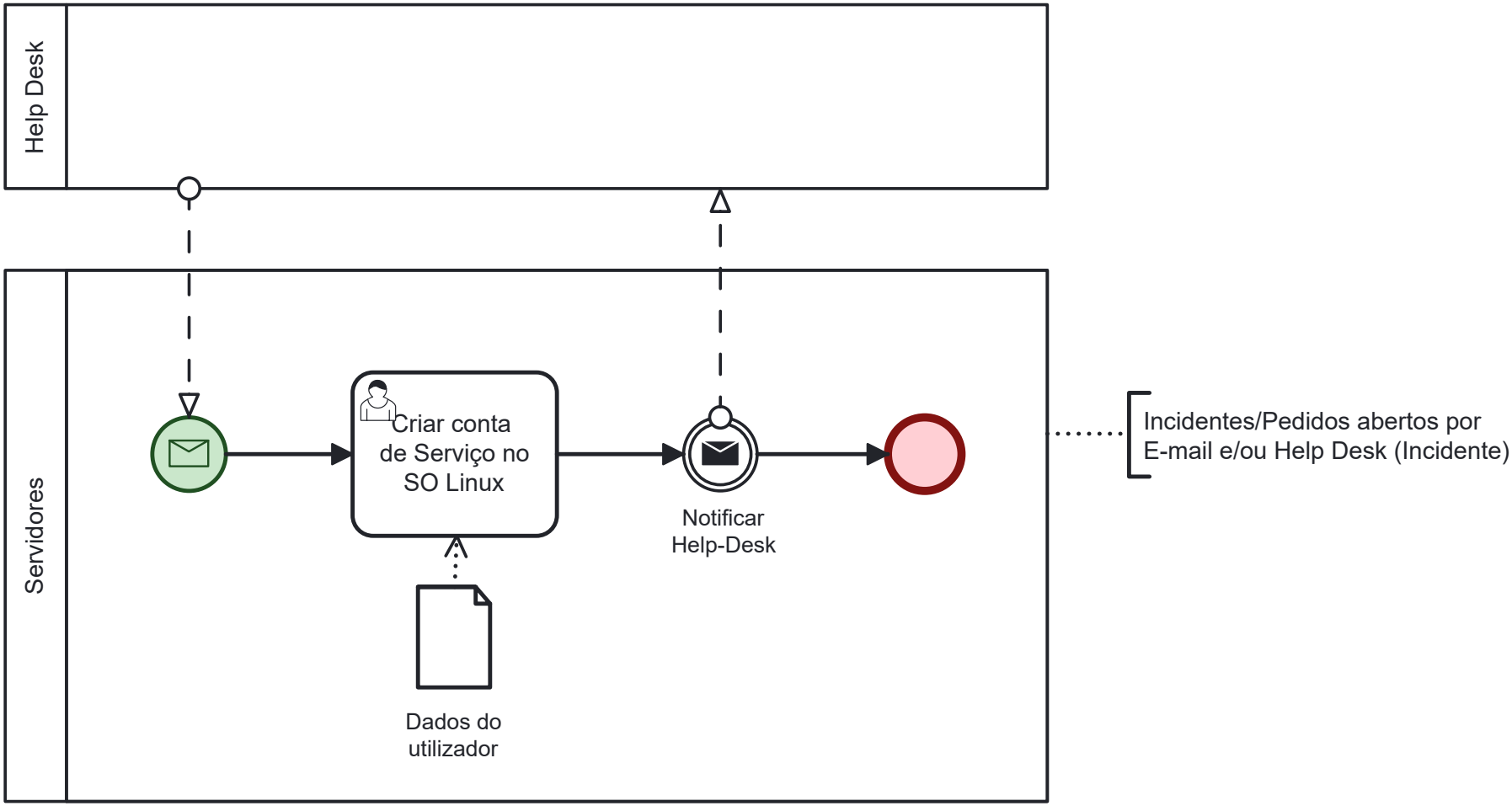

Figura 6.7.: Modelo do Processo de Criação de Conta de Serviço no Sistema Operativo Linux

6.7. Alteração de Conta de Serviço no Sistema Operativo Linux

6.7.1. Entidade

- Instituto de Gestão Financeira e Equipamentos da Justiça (IGFEJ)

6.7.2. Responsável

- Não identificado.

6.7.3. Descrição

O Linux é um sistema operativo open source, o que significa que o seu código-fonte é aberto e pode ser modificado por qualquer pessoa. Foi criado em 1991 por Linus Torvalds como uma alternativa gratuita e open source ao sistema operativo MINIX, que era baseado nos princípios e no design do Unix. O Linux é conhecido pela sua flexibilidade, pois permite que os utilizadores escolham entre diversas aplicações para executar a mesma função. A alteração de uma conta de serviço no sistema operativo Linux é efectuada pela equipa de servidores a partir das ferramentas disponíveis no próprio sistema operativo.

6.7.4. Palavras Chave

linux, sistema, operativo, open, source

6.7.5. Objetivos

- Detalhar o processo de alteração de uma conta de serviço no sistema operativo Linux. Este serviço é usado pelos vários organismos existentes no Ministério da Justiça. Alguns dos principais objetivos são:
  - Reorganização de utilizadores para outras entidades dentro de algum domínio gerido pelo IGFEJ.
  - Facilidade na autenticação e acesso aos recursos tecnológicos da nova entidade.
  - Gestão de acesso e segurança aos recursos tecnológicos da nova entidade.

6.7.6. Inputs

- Detalhes da conta de serviço

6.7.7. Actividades

Para alterar a conta de um serviço no sistema operativo Linux são executadas as seguintes atividades: 1. **Pedido via HelpDesk:** - O processo pode iniciar-se por via de um pedido feito via email ou Help-Desk.

2. **Alterar Conta de Serviço no SO Linux:**

- Utilizando as ferramentas do sistema operativo Linux, e com os detalhes da conta de serviço, o técnico de sistemas, faz as alterações pretendidas e descritas no incidente que se mantém gerido pelo Help Desk.

3. **Notificar Utilizador e Help-Desk:**

- O utilizador é notificado de que as alterações foram efetuadas e o Help Desk é informado de que o ticket foi resolvido.

4. **Conclusão:**

    - Após rever e confirmar as informações, o processo termina.

6.7.8. Entregáveis

- Conta de serviço alterada no sistema operativo Linux

6.7.9. Fornecedores

- Nada a referir.

6.7.10. Participantes

- Equipa de Servidores.

6.7.11. Clientes

- Todos os organismos a quem o IGFEJ presta serviços

6.7.12. Metodologias

- Nada a referir.

6.7.13. Ferramentas

- Ferramenta de alteração de contas de serviço disponível no sistema operativo Linux.

6.7.14. Métricas

- Nada a referir.

6.7.15. Maturidade

- Nada a referir.

6.7.16. Pedido (ITSM)

- **Alteração de Conta de Serviço no Sistema Operativo Linux**

6.7.17. Serviço (CMDB)

- **Alteração de Conta de Serviço no Sistema Operativo Linux**

6.7.18. Sugestões

- Nada a referir.

6.7.19. Suporte Legal / Legislação

- Nada a referir.

6.7.20. Classificação da informação

- Nada a referir.

Ex: Confidencial, Restrito, Interno, Público

6.7.21. Metadados

- **Entrevistador:** Nuno Ferreira
- **Entrevistados:** Rui Rocha (03/06/2024)

6.7.22. Modelo do Processo (BPMN)

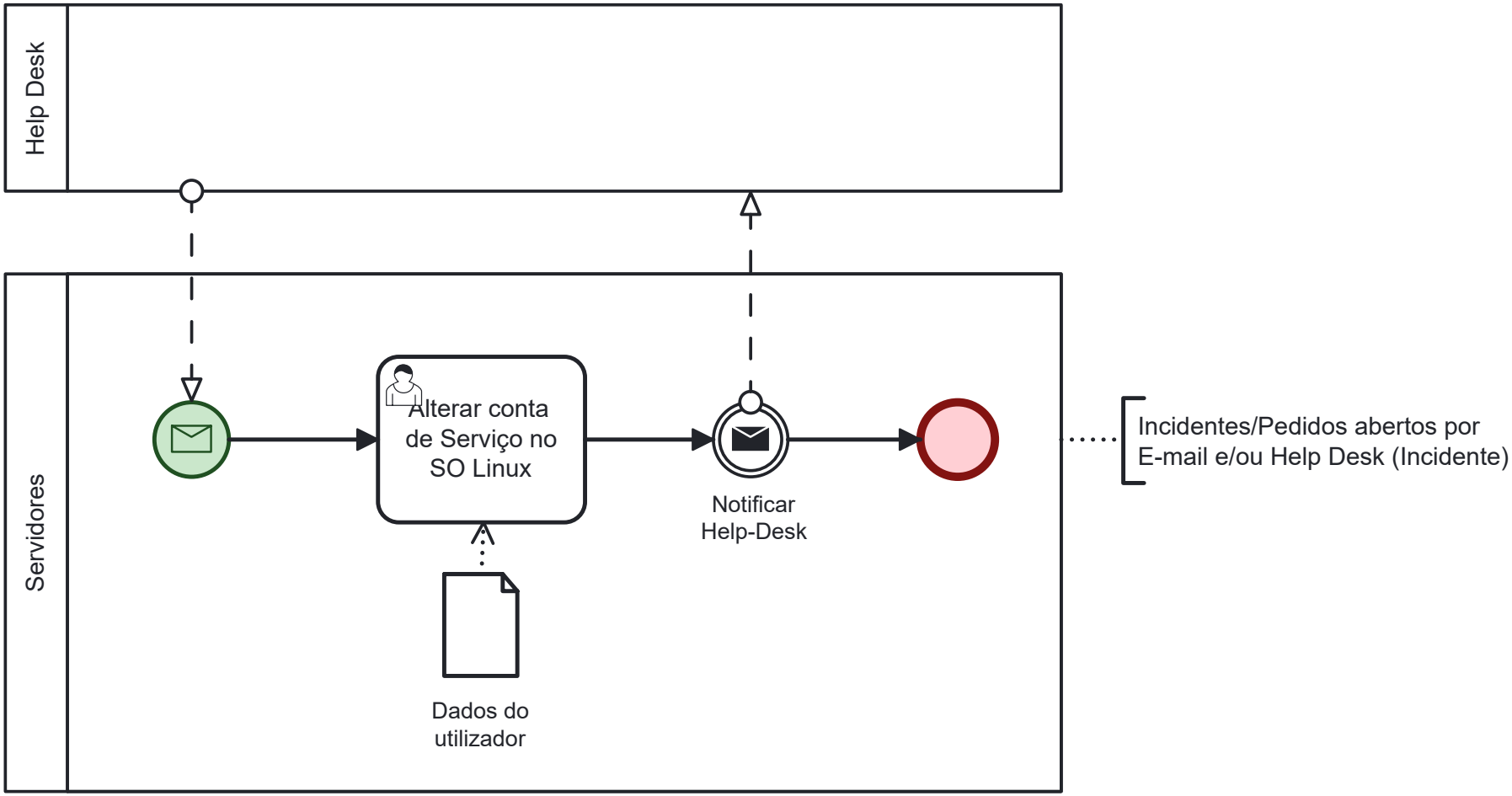

Figura 6.8.: Modelo do Processo de Alteração de Conta de Serviço no Sistema Operativo Linux

6.8. Ativação de Conta de Serviço no Sistema Operativo Linux

6.8.1. Entidade

- Instituto de Gestão Financeira e Equipamentos da Justiça (IGFEJ)

6.8.2. Responsável

- Não identificado.

6.8.3. Descrição

O Linux é um sistema operativo open source, o que significa que seu código-fonte é aberto e pode ser modificado por qualquer pessoa. Foi criado em 1991 por Linus Torvalds como uma alternativa gratuita e open source ao sistema operativo MINIX, que era baseado nos princípios e no design do Unix. O Linux é conhecido pela sua flexibilidade, pois permite que os utilizadores escolham entre diversas aplicações para executar a mesma função. A ativação de uma conta de serviço no sistema operativo Linux é efectuada pela equipa de servidores a partir das ferramentas disponíveis no próprio sistema operativo.

6.8.4. Palavras Chave

linux, sistema, operativo, open, source

6.8.5. Objetivos

- Detalhar o processo de ativação de uma conta de serviço no sistema operativo Linux. Este serviço é usado pelos vários organismos existentes no Ministério da Justiça. Alguns dos principais objetivos são:
  - Ativar um utilizador já existente num domínio gerido pelo IGFEJ.
  - Facilidade na autenticação e acesso aos recursos tecnológicos da entidade a que pertence.
  - Gestão de acesso e segurança aos recursos tecnológicos da entidade a que pertence.

6.8.6. Inputs

- Detalhes da conta de serviço

6.8.7. Actividades

Para ativar a conta de serviço no sistema operativo Linux são executadas as seguintes atividades: 1. **Pedido via HelpDesk:** - O processo pode iniciar-se por via de um pedido feito via email ou Help-Desk.

2. **Ativar Conta de Serviço no SO Linux:**

- Utilizando as ferramentas do sistema operativo Linux, e com os detalhes da conta de serviço, o técnico de sistemas, faz a ativação pretendida e descrita no incidente que se mantém gerido pelo Help Desk.

3. **Notificar Utilizador e Help-Desk:**

- O utilizador é notificado de que a ativação foi efetuada e o Help Desk é informado de que o ticket foi resolvido.

4. **Conclusão:**

    - Após rever e confirmar as informações, o processo termina.

6.8.8. Entregáveis

- Conta de serviço ativada no sistema operativo Linux

6.8.9. Fornecedores

- Nada a referir.

6.8.10. Participantes

- Equipa de Servidores.

6.8.11. Clientes

- Todos os organismos a quem o IGFEJ presta serviços

6.8.12. Metodologias

- Nada a referir.

6.8.13. Ferramentas

- Ferramenta de ativação de contas de serviço disponível no sistema operativo Linux.

6.8.14. Métricas

- Nada a referir.

6.8.15. Maturidade

- Nada a referir.

6.8.16. Pedido (ITSM)

- **Ativação de Conta de Serviço no Sistema Operativo Linux**

6.8.17. Serviço (CMDB)

- **Ativação de Conta de Serviço no Sistema Operativo Linux**

6.8.18. Sugestões

- Nada a referir.

6.8.19. Suporte Legal / Legislação

- Nada a referir.

6.8.20. Classificação da informação

- Nada a referir.

Ex: Confidencial, Restrito, Interno, Público

6.8.21. Metadados

- **Entrevistador:** Nuno Ferreira
- **Entrevistados:** Rui Rocha (03/06/2024)

6.8.22. Modelo do Processo (BPMN)

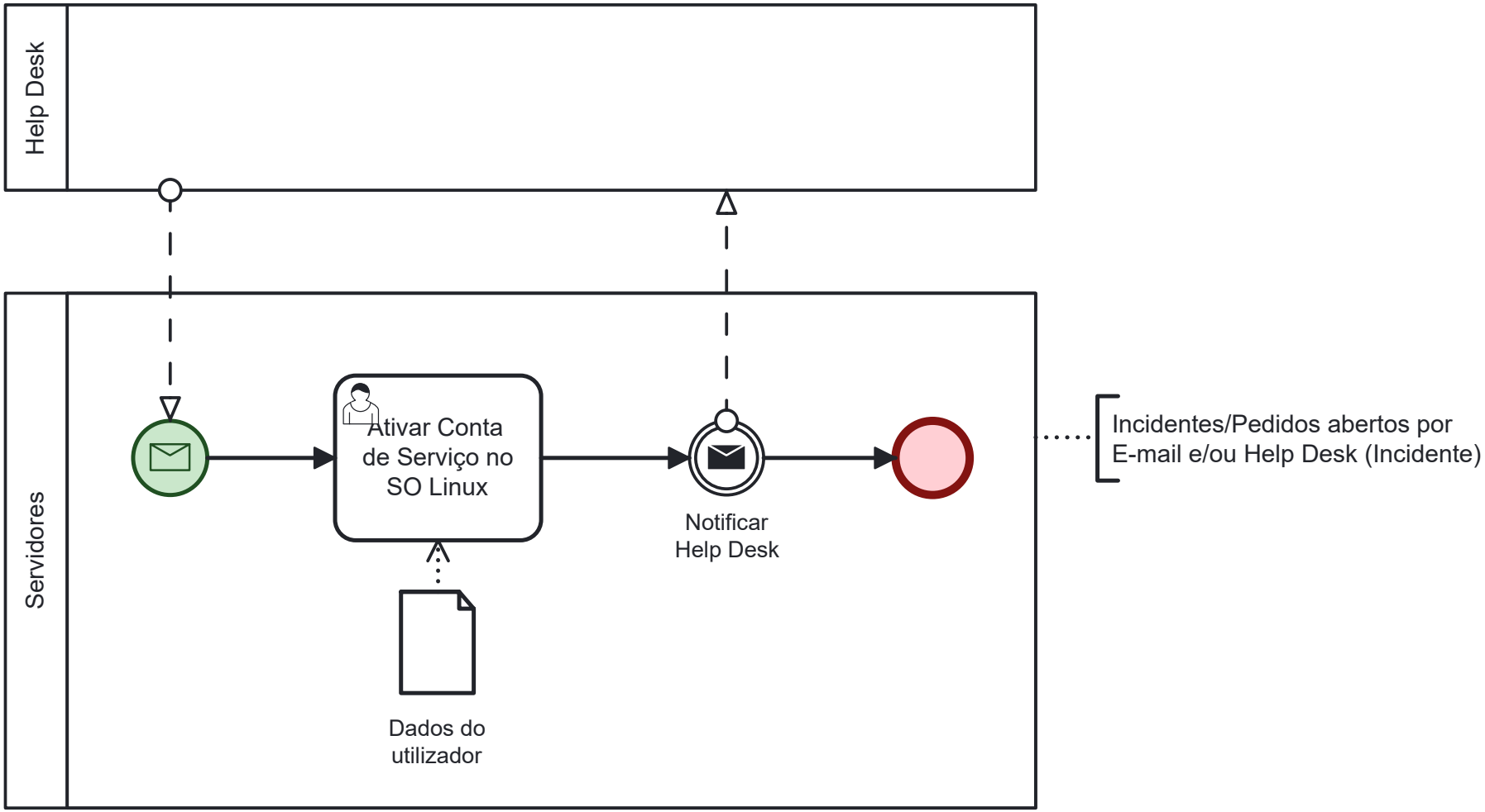

Figura 6.9.: Modelo do Processo de Ativação de Conta de Serviço no Sistema Operativo Linux

6.9. Desativação de Conta de Serviço no Sistema Operativo Linux

6.9.1. Entidade

- Instituto de Gestão Financeira e Equipamentos da Justiça (IGFEJ)

6.9.2. Responsável

- Não identificado.

6.9.3. Descrição

O Linux é um sistema operativo open source, o que significa que o seu código-fonte é aberto e pode ser modificado por qualquer pessoa. Foi criado em 1991 por Linus Torvalds como uma alternativa gratuíta e open source ao sistema operativo MINIX, que era baseado nos princípios e no design do Unix. O Linux é conhecido pela sua flexibilidade, pois permite que os utilizadores escolham entre diversas aplicações para executar a mesma função. A AD é uma parte fundamental da infraestrutura de TI no IGFEJ (assim como na generalidade das organizações) e desempenha um papel crítico na segurança, gestão e operação eficiente de redes corporativas. É essencial para garantir a integridade e a disponibilidade de recursos de rede, bem como para controlar o acesso dos utilizadores aos sistemas e informações. A desativação de um utilizador no sistema operativo Linux é efectuada pela equipa de servidores a partir das ferramentas disponíveis no próprio sistema operativo.

6.9.4. Palavras Chave

linux, sistema, operativo, open, source

6.9.5. Objetivos

- Detalhar o processo de desativação de uma conta de serviço no sistema operativo Linux. Este serviço é usado pelos vários organismos existentes no Ministério da Justiça. Alguns dos principais objetivos são:
  - Desativar um utilizador já existente num domínio gerido pelo IGFEJ.
  - Inibição na autenticação e acesso aos recursos tecnológicos da entidade a que pertence.
  - Manter com fiabilidade a gestão de acesso e segurança aos recursos tecnológicos da entidade a que pertence.

6.9.6. Inputs

- Detalhes da conta de serviço

6.9.7. Actividades

Para desativar a conta de um serviço no sistema operativo Linux são executadas as seguintes atividades: 1. **Pedido via HelpDesk:** - O processo pode iniciar-se por meio de um pedido feito via e-mail ou Help-Desk.

2. **Desativar Conta de Serviço no SO Linux:**

- Utilizando as ferramentas do sistema operativo Linux, e com os detalhes da conta de serviço, o técnico de sistemas, faz a desativação pretendida e descrita no incidente que se mantém gerido pelo Help Desk.

3. **Notificar Utilizador e Help-Desk:**

- O utilizador é notificado de que a desativação foi efetuada e o Help Desk é informado de que o ticket foi resolvido.

4. **Conclusão:**

    - Após rever e confirmar as informações, o processo termina.

6.9.8. Entregáveis

- Conta de serviço desativada no sistema operativo Linux

6.9.9. Fornecedores

- Nada a referir.

6.9.10. Participantes

- Equipa de Servidores.

6.9.11. Clientes

- Todos os organismos a quem o IGFEJ presta serviços.

6.9.12. Metodologias

- Nada a referir.

6.9.13. Ferramentas

- Ferramenta de desativação de contas de serviço disponível no sistema operativo Linux.

6.9.14. Métricas

- Nada a referir.

6.9.15. Maturidade

- Nada a referir.

6.9.16. Pedido (ITSM)

- **Desativação de Conta de Serviço no Sistema Operativo Linux**

6.9.17. Serviço (CMDB)

- **Desativação de Conta de Serviço no Sistema Operativo Linux**

6.9.18. Sugestões

- Nada a referir.

6.9.19. Suporte Legal / Legislação

- Nada a referir.

6.9.20. Classificação da informação

- Nada a referir.

Ex: Confidencial, Restrito, Interno, Público

6.9.21. Metadados

- **Entrevistador:** Nuno Ferreira
- **Entrevistados:** Rui Rocha (03/06/2024)

6.9.22. Modelo do Processo (BPMN)

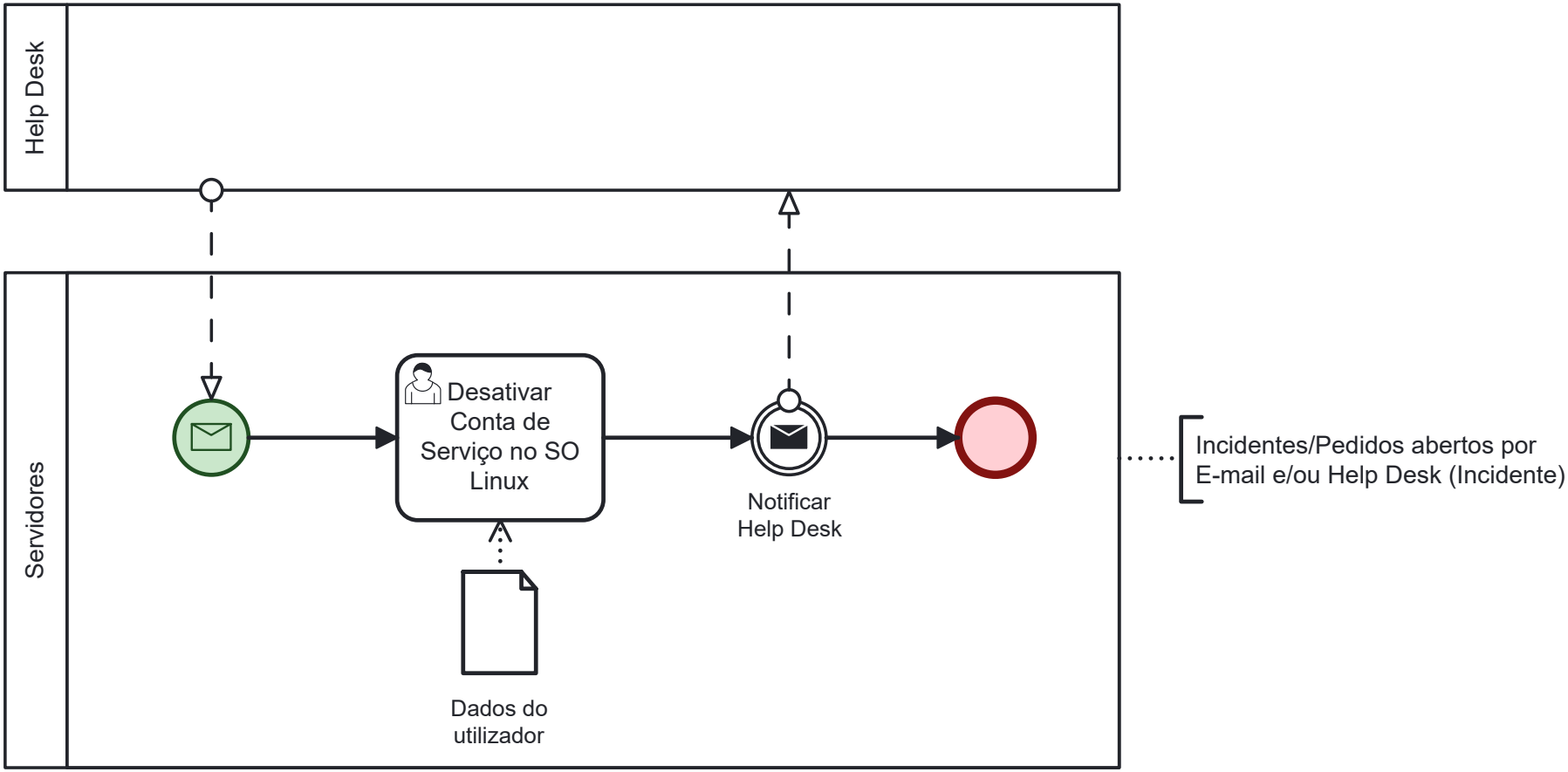

Figura 6.10.: Modelo do Processo de Desativação de Conta de Serviço no Sistema Operativo Linux

6.10. Criação de Conta de Utilizador no Sistema Operativo Windows

6.10.1. Entidade

- Instituto de Gestão Financeira e Equipamentos da Justiça (IGFEJ)

6.10.2. Responsável

- Não identificado.

6.10.3. Descrição

A Active Directory (AD) é uma plataforma de serviços de diretório. Funciona como um sistema de gestão de identidade e autenticação em ambientes Windows e é amplamente utilizado em redes corporativas para gerir recursos de rede, como computadores, utilizadores, grupos, impressoras e muito mais. A Active Directory funciona da seguinte forma: Armazenamento de Dados do Diretório: A Active Directory é uma base de dados hierárquica que armazena informações sobre objetos de rede, como computadores, utilizadores, grupos, servidores e recursos partilhados. 1. Hierarquia de Objetos: - Os objetos na AD são organizados numa estrutura hierárquica, semelhante a uma árvore. A unidade básica de dados é o "objeto," e esses objetos podem ser organizados em "unidades organizacionais" (UOs) para facilitar a gestão.

2. Identidade e Autenticação:

- A AD gere a identidade dos utilizadores e recursos na rede. Cada objeto na AD possui atributos que descrevem as suas propriedades, como nome, endereço de e-mail, número de telefone, entre outros.

3. Autenticação e Autorização:

- A AD é fundamental para autenticação e autorização nas redes Windows. Permite que os utilizadores se autentiquem em computadores e recursos da rede usando as suas credenciais de login.

4. Políticas de Grupo:

- A AD também suporta a aplicação de políticas de grupo. Isso permite que os administradores definam configurações específicas para grupos de utilizadores ou computadores em toda a rede.

5. Gestão de Recursos:

- A AD facilita a gestão de recursos partilhados, como impressoras, servidores de arquivos e aplicações, por meio da associação desses recursos aos objetos de utilizador ou computador corretos.

6. Replicação:

- Em ambientes de rede distribuídos, a AD permite a replicação de informações em vários controladores de domínio para garantir a disponibilidade e a redundância.

7. Segurança:

- A AD implementa recursos de segurança, como criptografia, autenticação de dois fatores e controle de acesso para proteger informações confidenciais e garantir a conformidade com políticas de segurança.

8. Integração com Aplicações:

- A AD é amplamente suportada por aplicações e serviços, facilitando a integração com sistemas de gestão de identidade e outros serviços.

9. Gestão Centralizada:

- Permite a gestão centralizada de contas de utilizador, recursos e configurações em toda a rede, simplificando a administração e manutenção. A AD é uma parte fundamental da infraestrutura de TI no IGFEJ (assim como na generalidade das organizações) e desempenha um papel crítico na segurança, gestão e operação eficiente de redes corporativas. É essencial para garantir a integridade e a disponibilidade de recursos de rede, bem como para controlar o acesso dos utilizadores aos sistemas e informações. A criação de um utilizador no sistema operativo Windows é efectuado pela equipa de servidores a partir das ferramentas disponíveis no próprio sistema operativo, como indicado de seguida: A criação de um utilizador na AD, é efectuada pela equipa de servidores de uma de duas formas: - i) via a ferramenta AD Manager ou - ii) de forma manual por utilizado as ferramentas da AD (dsa.msc) e do Office 365. Se a criação for efectuada pelo ferramenta AD Manager, o endereço de email é também automaticamente criado. Caso contrário, terá que ser criado de forma autónoma.

6.10.4. Palavras Chave

windows, sistema, operativo, active directory, ad manager, office 365

6.10.5. Objetivos

- Detalhar o processo de criação de uma conta de utilizador no sistema operativo Windows. Este serviço é usado pelos vários organismos existentes no Ministério da Justiça. Alguns dos principais objetivos são:
  - Organização e centralização da administração de utilizadores em múltiplos domínios geridos pelo IGFEJ.
  - Facilidade na autenticação e acesso aos recursos tecnológicos disponibilizados a várias entidades.
  - Gestão de acesso e segurança aos recursos tecnológicos.

6.10.6. Inputs

- Detalhes do novo utilizador
- Lista de permissões do novo utilizador

6.10.7. Actividades

Para criar um utilizador no sistema operativo Windows são executadas as seguintes atividades:
1. **Pedido via HelpDesk:** - O processo pode iniciar-se por via de um pedido feito via email ou Help-Desk.

2. **Criar Conta de Utilizador no SO Windows:**

- Utilizando o sistema operativo Windows, o técnico de sistemas, cria o utilizador, com base na informações pessoais do utilizador.

3. **Notificar Utilizador e Help-Desk:**

- O utilizador é notificado de que a criação da conta de utilizador foi efetuada e o Help Desk é informado de que o ticket foi resolvido.

2. **Conclusão:**

    - Após rever e confirmar as informações, o processo termina.

6.10.8. Entregáveis

- Conta de utilizador criada no sistema operativo Windows

6.10.9. Fornecedores

- Nada a referir.

6.10.10. Participantes

- Equipa de Servidores.

6.10.11. Clientes

- Todos os organismos a quem o IGFEJ presta serviços

6.10.12. Metodologias

- Nada a referir.

6.10.13. Ferramentas

- Ferramentas de criação de contas de utilizadores disponível no sistema operativo Windows, tais como:
    - AD Manager
    - dsa.msc
    - Office 365

6.10.14. Métricas

- Nada a referir.

6.10.15. Maturidade

- Nada a referir.

6.10.16. Pedido (ITSM)

- **Criação de Conta de Utilizador no Sistema Operativo Windows**

6.10.17. Serviço (CMDB)

- **Criação de Conta de Utilizador no Sistema Operativo Windows**

6.10.18. Sugestões

- Nada a referir.

6.10.19. Suporte Legal / Legislação

- Nada a referir.

6.10.20. Classificação da informação

- Nada a referir.

Ex: Confidencial, Restrito, Interno, Público

6.10.21. Metadados

- **Entrevistador:** Nuno Ferreira
- **Entrevistados:** Vítor Brito (03/06/2024)

6.10.22. Modelo do Processo (BPMN)

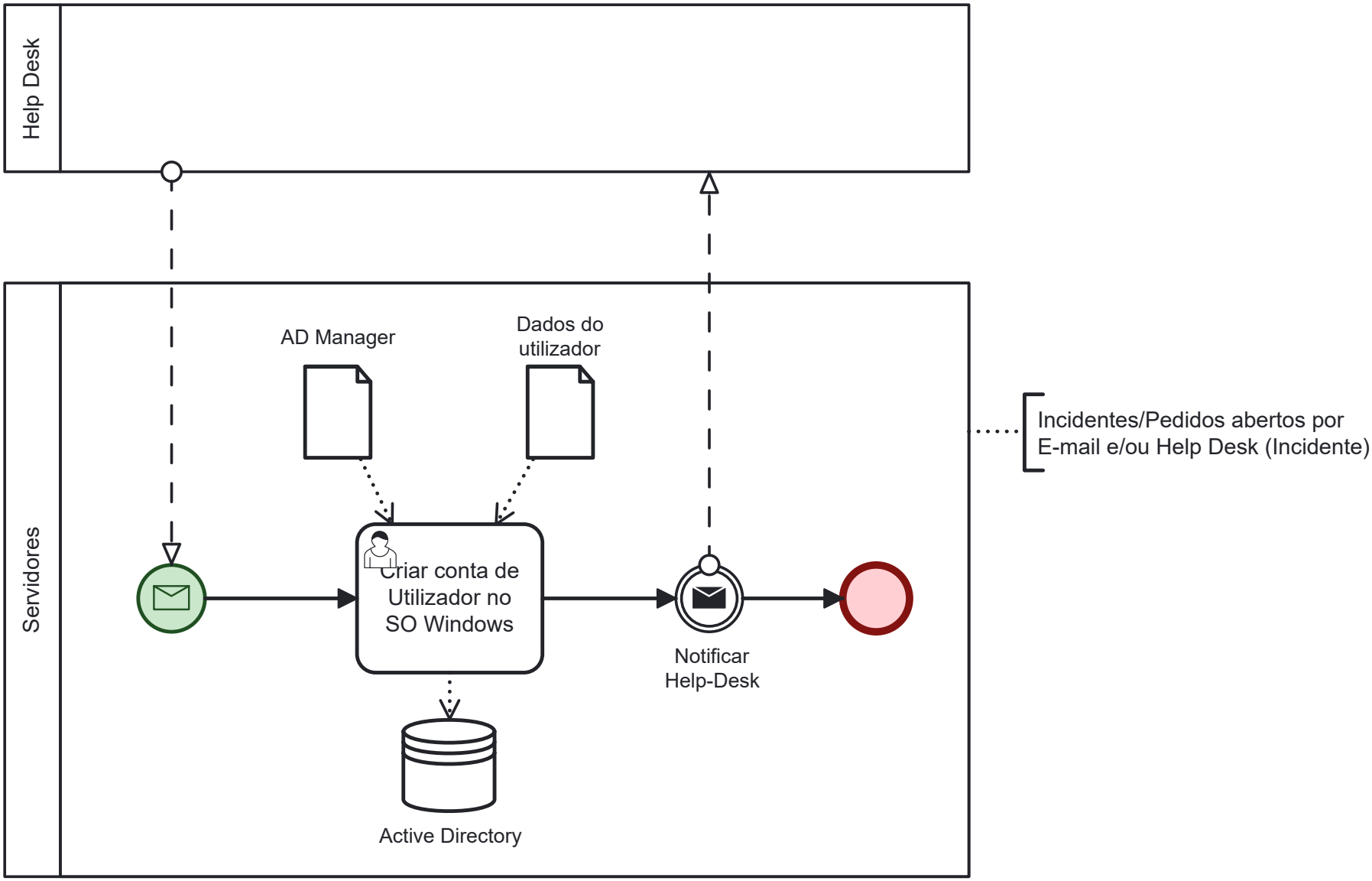

Figura 6.11.: Modelo do Processo de Criação de Conta de Utilizador no Sistema Operativo Windows

6.11. Alteração de Conta de Utilizador no Sistema Operativo Windows

6.11.1. Entidade

- Instituto de Gestão Financeira e Equipamentos da Justiça (IGFEJ)

6.11.2. Responsável

(Ricardo Santos)

6.11.3. Descrição

A Active Directory (AD) é uma plataforma de serviços de diretório que funciona como um sistema de gestão de identidade e autenticação em ambientes Windows. Esta plataforma é amplamente utilizada em redes corporativas para gerir recursos de rede, como computadores, utilizadores, grupos, impressoras, entre outros. A Active Directory funciona da seguinte forma:

Armazenamento de Dados do Diretório: A AD é uma base de dados hierárquica que armazena informações sobre objetos de rede, como computadores, utilizadores, grupos, servidores e recursos partilhados.

1. Hierarquia de Objetos:

- Os objetos na AD são organizados numa estrutura hierárquica, semelhante a uma árvore. A unidade básica de dados é o “objeto,” e esses objetos podem ser organizados em “unidades organizacionais” (UOs) para facilitar a gestão.

2. Identidade e Autenticação:

- A AD gere a identidade dos utilizadores e recursos na rede. Cada objeto na AD possui atributos que descrevem as suas propriedades, como nome, endereço de e-mail, número de telefone, entre outros.

3. Autenticação e Autorização:

- A AD é fundamental para autenticação e autorização nas redes Windows. Permite que os utilizadores se autentiquem em computadores e recursos da rede usando as suas credenciais de login.

4. Políticas de Grupo:

- A AD também suporta a aplicação de políticas de grupo. Isso permite que os administradores definam configurações específicas para grupos de utilizadores ou computadores em toda a rede.

5. Gestão de Recursos:

- A AD facilita a gestão de recursos partilhados, como impressoras, servidores de arquivos e aplicações, por meio da associação desses recursos aos objetos de utilizador ou computador corretos.

6. Replicação:

- Em ambientes de rede distribuídos, a AD permite a replicação de informações em vários controladores de domínio para garantir a disponibilidade e a redundância.

7. Segurança:

- A AD implementa recursos de segurança, como criptografia, autenticação de dois fatores e controlo de acesso para proteger informações confidenciais e garantir a conformidade com políticas de segurança.

8. Integração com Aplicações:

- A AD é amplamente suportada por aplicações e serviços, facilitando a integração com sistemas de gestão de identidade e outros serviços.

9. Gestão Centralizada:

- Permite a gestão centralizada de contas de utilizador, recursos e configurações em toda a rede, simplificando a administração e manutenção.

A AD é uma parte fundamental da infraestrutura de TI no IGFEJ (assim como na generalidade das organizações) e desempenha um papel crítico na segurança, gestão e operação eficiente de redes corporativas. É essencial para garantir a integridade e a disponibilidade de recursos de rede, bem como para controlar o acesso dos utilizadores aos sistemas e informações. A alteração de um utilizador no sistema operativo Windows é efectuada pela equipa de servidores a partir das ferramentas disponíveis no próprio sistema operativo.

6.11.4. Palavras Chave

windows, sistema operativo, active directory, ad manager, office 365

6.11.5. Objetivos

- Detalhar o processo de alteração de uma conta de utilizador no sistema operativo Windows. Este serviço é solicitado pelos vários organismos existentes no Ministério da Justiça.

Alguns dos principais objetivos são: - Reorganização de utilizadores para outras entidades dentro de algum domínio gerido pelo IGFEJ. - Facilidade na autenticação e acesso aos recursos tecnológicos da nova entidade. - Gestão de acesso e segurança aos recursos tecnológicos da nova entidade.

6.11.6. Inputs

- Detalhes do utilizador

6.11.7. Actividades

Para alterar a conta de um utilizador no sistema operativo Windows são executadas as seguintes atividades:

1. **Pedido via HelpDesk:**

- O processo pode iniciar-se por meio de um pedido feito via e-mail ou Help-Desk.

2. **Alterar Conta de Utilizador no SO Windows:**

- Utilizando as ferramentas do sistema operativo Windows, e com os detalhes do utilizador, o técnico de sistemas, faz as alterações pretendidas e descritas no incidente que se mantém gerido pelo Help Desk.

3. **Notificar Utilizador e Help-Desk:**

- O utilizador é notificado de que as alterações foram efetuadas e o Help Desk é informado de que o ticket foi resolvido.

4. **Conclusão:**

    - Após rever e confirmar as informações, o processo termina.

6.11.8. Entregáveis

- Conta de utilizador alterada no sistema operativo Windows

6.11.9. Fornecedores

- Nada a referir.

6.11.10. Participantes

- Equipa de Servidores.

6.11.11. Clientes

- Todos os organismos a quem o IGFEJ presta serviços.

6.11.12. Metodologias

- Nada a referir.

6.11.13. Ferramentas

- Ferramentas de alteração de contas de utilizadores disponíveis no sistema operativo Windows, tais como:
  - AD Manager
  - dsa.msc
  - Office 365

6.11.14. Métricas

- Nada a referir.

6.11.15. Maturidade

- Nada a referir.

6.11.16. Pedido (ITSM)

- **Alteração de Conta de Utilizador no Sistema Operativo Windows**

6.11.17. Serviço (CMDB)

- **Alteração de Conta de Utilizador no Sistema Operativo Windows**

6.11.18. Sugestões

- Nada a referir.

6.11.19. Suporte Legal / Legislação

- Nada a referir.

6.11.20. Classificação da informação

- Nada a referir.

Ex: Confidencial, Restrito, Interno, Público

6.11.21. Metadados

- **Entrevistador:** Nuno Ferreira
- **Entrevistados:** Vítor Brito (03/06/2024)

6.11.22. Modelo do Processo (BPMN)

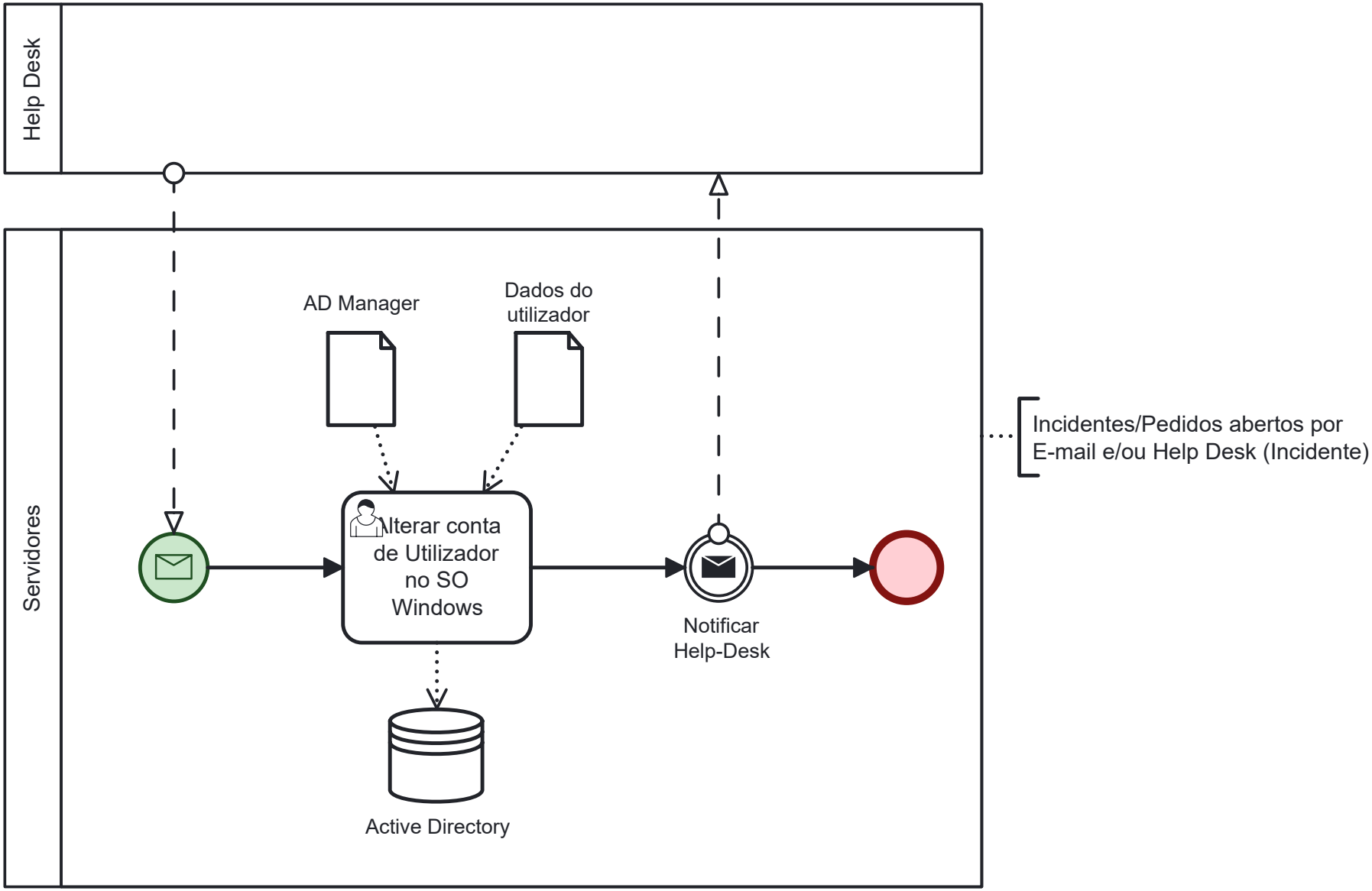

Figura 6.12.: Modelo do Processo de Alteração de Conta de Utilizador no Sistema Operativo Windows

6.12. Ativação de Conta de Utilizador no Sistema Operativo Windows

6.12.1. Entidade

- Instituto de Gestão Financeira e Equipamentos da Justiça (IGFEJ)

6.12.2. Responsável

- Não identificado.

6.12.3. Descrição

A Active Directory (AD) é uma plataforma de serviços de diretório. Funciona como um sistema de gestão de identidade e autenticação em ambientes Windows e é amplamente utilizado em redes corporativas para gerir recursos de rede, como computadores, utilizadores, grupos, impressoras e muito mais. A Active Directory funciona da seguinte forma: Armazenamento de Dados do Diretório: A Active Directory é uma base de dados hierárquica que armazena informações sobre objetos de rede, como computadores, utilizadores, grupos, servidores e recursos partilhados. 1. Hierarquia de Objetos: - Os objetos na AD são organizados numa estrutura hierárquica, semelhante a uma árvore. A unidade básica de dados é o "objeto," e esses objetos podem ser organizados em "unidades organizacionais" (UOs) para facilitar a gestão.

2. Identidade e Autenticação:

- A AD gere a identidade dos utilizadores e recursos na rede. Cada objeto na AD possui atributos que descrevem as suas propriedades, como nome, endereço de e-mail, número de telefone, entre outros.

3. Autenticação e Autorização:

- A AD é fundamental para autenticação e autorização nas redes Windows. Permite que os utilizadores se autentiquem em computadores e recursos da rede usando as suas credenciais de login.

4. Políticas de Grupo:

- A AD também suporta a aplicação de políticas de grupo. Isso permite que os administradores definam configurações específicas para grupos de utilizadores ou computadores em toda a rede.

5. Gestão de Recursos:

- A AD facilita a gestão de recursos partilhados, como impressoras, servidores de arquivos e aplicações, por meio da associação desses recursos aos objetos de utilizador ou computador corretos.

6. Replicação:

- Em ambientes de rede distribuídos, a AD permite a replicação de informações em vários controladores de domínio para garantir a disponibilidade e a redundância.

7. Segurança:

- A AD implementa recursos de segurança, como criptografia, autenticação de dois fatores e controle de acesso para proteger informações confidenciais e garantir a conformidade com políticas de segurança.

8. Integração com Aplicações:

- A AD é amplamente suportada por aplicações e serviços, facilitando a integração com sistemas de gestão de identidade e outros serviços.

9. Gestão Centralizada:

- Permite a gestão centralizada de contas de utilizador, recursos e configurações em toda a rede, simplificando a administração e manutenção. A AD é uma parte fundamental da infraestrutura de TI no IGFEJ (assim como na generalidade das organizações) e desempenha um papel crítico na segurança, gestão e operação eficiente de redes corporativas. É essencial para garantir a integridade e a disponibilidade de recursos de rede, bem como para controlar o acesso dos utilizadores aos sistemas e informações. A ativação de um utilizador no sistema operativo Windows é efectuada pela equipa de servidores a partir das ferramentas disponíveis no próprio sistema operativo.

6.12.4. Palavras Chave

windows, sistema, operativo, active directory, ad manager, office 365

6.12.5. Objetivos

- Detalhar o processo de ativação de uma conta de utilizador no sistema operativo Windows. Este serviço é usado pelos vários organismos existentes no Ministério da Justiça. Alguns dos principais objetivos são:
  - Ativar um utilizador já existente num domínio gerido pelo IGFEJ.
  - Facilidade na autenticação e acesso aos recursos tecnológicos da entidade a que pertence.
  - Gestão de acesso e segurança aos recursos tecnológicos da entidade a que pertence.

6.12.6. Inputs

- Detalhes do utilizador

6.12.7. Actividades

Para ativar a conta de um utilizador no sistema operativo Windows são executadas as seguintes atividades: 1. **Pedido via HelpDesk:** - O processo pode iniciar-se por via de um pedido feito via email ou Help-Desk.

2. **Ativar Conta de Utilizador no SO Windows:**

- Utilizando as ferramentas do sistema operativo Windows, e com os detalhes do utilizador, o técnico de sistemas, faz a ativação pretendida e descrita no incidente que se mantém gerido pelo Help Desk.

3. **Notificar Utilizador e Help-Desk:**

- O utilizador é notificado de que a ativação foi efetuada e o Help Desk é informado de que o ticket foi resolvido.

4. **Conclusão:**

    - Após rever e confirmar as informações, o processo termina.

6.12.8. Entregáveis

- Conta de utilizador ativada no sistema operativo Windows

6.12.9. Fornecedores

- Nada a referir.

6.12.10. Participantes

- Equipa de Servidores.

6.12.11. Clientes

- Todos os organismos a quem o IGFEJ presta serviços

6.12.12. Metodologias

- Nada a referir.

6.12.13. Ferramentas

- Ferramentas de ativação de contas de utilizadores disponível no sistema operativo Windows, tais como:
  - AD Manager
  - dsa.msc
  - Office 365

6.12.14. Métricas

- Nada a referir.

6.12.15. Maturidade

- Nada a referir.

6.12.16. Pedido (ITSM)

- **Ativação de Conta de Utilizador no Sistema Operativo Windows**

6.12.17. Serviço (CMDB)

- **Ativação de Conta de Utilizador no Sistema Operativo Windows**

6.12.18. Sugestões

- Nada a referir.

6.12.19. Suporte Legal / Legislação

- Nada a referir.

6.12.20. Classificação da informação

- Nada a referir.

Ex: Confidencial, Restrito, Interno, Público

6.12.21. Metadados

- **Entrevistador:** Nuno Ferreira
- **Entrevistados:** Vítor Brito (03/06/2024)

6.12.22. Modelo do Processo (BPMN)

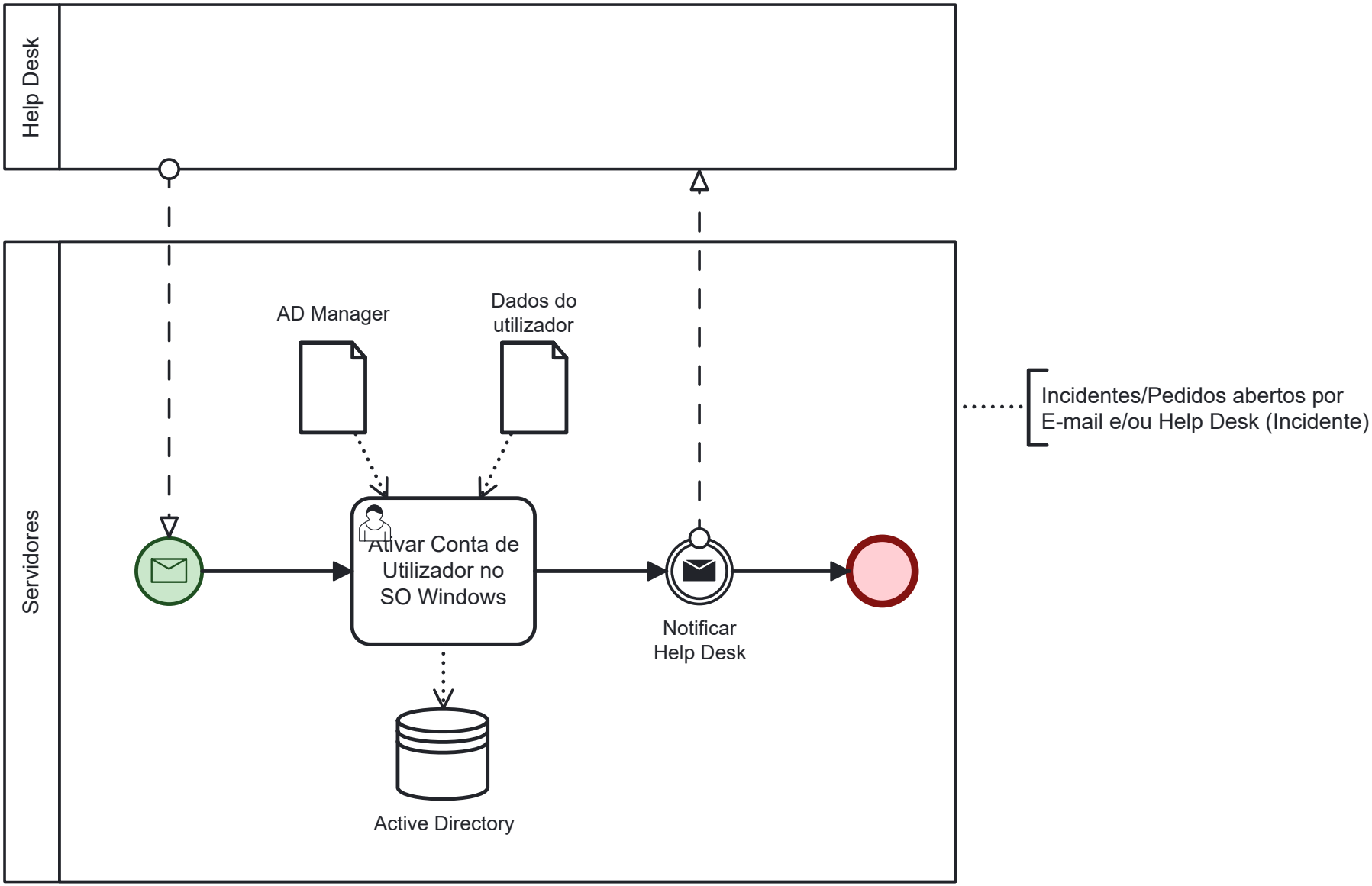

Figura 6.13.: Modelo do Processo de Ativação de Conta de Utilizador no Sistema Operativo Windows

6.13. Desativação de Conta de Utilizador no Sistema Operativo Windows

6.13.1. Entidade

- Instituto de Gestão Financeira e Equipamentos da Justiça (IGFEJ)

6.13.2. Responsável

- Não identificado.

6.13.3. Descrição

A Active Directory (AD) é uma plataforma de serviços de diretório. Funciona como um sistema de gestão de identidade e autenticação em ambientes Windows e é amplamente utilizado em redes corporativas para gerir recursos de rede, como computadores, utilizadores, grupos, impressoras e muito mais. A Active Directory funciona da seguinte forma: Armazenamento de Dados do Diretório: A Active Directory é uma base de dados hierárquica que armazena informações sobre objetos de rede, como computadores, utilizadores, grupos, servidores e recursos partilhados. 1. Hierarquia de Objetos: - Os objetos na AD são organizados numa estrutura hierárquica, semelhante a uma árvore. A unidade básica de dados é o "objeto," e esses objetos podem ser organizados em "unidades organizacionais" (UOs) para facilitar a gestão.

2. Identidade e Autenticação:

- A AD gere a identidade dos utilizadores e recursos na rede. Cada objeto na AD possui atributos que descrevem as suas propriedades, como nome, endereço de e-mail, número de telefone, entre outros.

3. Autenticação e Autorização:

- A AD é fundamental para autenticação e autorização nas redes Windows. Permite que os utilizadores se autentiquem em computadores e recursos da rede usando as suas credenciais de login.

4. Políticas de Grupo:

- A AD também suporta a aplicação de políticas de grupo. Isso permite que os administradores definam configurações específicas para grupos de utilizadores ou computadores em toda a rede.

5. Gestão de Recursos:

- A AD facilita a gestão de recursos partilhados, como impressoras, servidores de arquivos e aplicações, por meio da associação desses recursos aos objetos de utilizador ou computador corretos.

6. Replicação:

- Em ambientes de rede distribuídos, a AD permite a replicação de informações em vários controladores de domínio para garantir a disponibilidade e a redundância.

7. Segurança:

- A AD implementa recursos de segurança, como criptografia, autenticação de dois fatores e controle de acesso para proteger informações confidenciais e garantir a conformidade com políticas de segurança.

8. Integração com Aplicações:

- A AD é amplamente suportada por aplicações e serviços, facilitando a integração com sistemas de gestão de identidade e outros serviços.

9. Gestão Centralizada:

- Permite a gestão centralizada de contas de utilizador, recursos e configurações em toda a rede, simplificando a administração e manutenção. A AD é uma parte fundamental da infraestrutura de TI no IGFEJ (assim como na generalidade das organizações) e desempenha um papel crítico na segurança, gestão e operação eficiente de redes corporativas. É essencial para garantir a integridade e a disponibilidade de recursos de rede, bem como para controlar o acesso dos utilizadores aos sistemas e informações. A desativação de um utilizador no sistema operativo Windows é efectuada pela equipa de servidores a partir das ferramentas disponíveis no próprio sistema operativo.

6.13.4. Palavras Chave

windows, sistema, operativo, active directory, ad manager, office 365

6.13.5. Objetivos

- Detalhar o processo de desativação de uma conta de utilizador no sistema operativo Windows. Este serviço é usado pelos vários organismos existentes no Ministério da Justiça. Alguns dos principais objetivos são:
  - Desativar um utilizador já existente num domínio gerido pelo IGFEJ.
  - Inibição na autenticação e acesso aos recursos tecnológicos da entidade a que pertence.
  - Manter com fiabilidade a gestão de acesso e segurança aos recursos tecnológicos da entidade a que pertence.

6.13.6. Inputs

- Detalhes do utilizador

6.13.7. Actividades

Para desativar a conta de um utilizador no sistema operativo Windows são executadas as seguintes atividades: 1. **Pedido via HelpDesk:** - O processo pode iniciar-se por via de um pedido feito via email ou Help-Desk.

2. **Desativar Conta de Utilizador no SO Windows:**

- Utilizando as ferramentas do sistema operativo Windows, e com os detalhes do utilizador, o técnico de sistemas, faz a desativação pretendida e descrita no incidente que se mantém gerido pelo Help Desk.
- Depois é feita a revogação do certificado na PKI com base num pedido de revogação enviado pela equipa de segurança.

3. **Notificar Utilizador e Help-Desk:**

- O utilizador é notificado de que a desativação foi efetuada e o Help Desk é informado de que o ticket foi resolvido.

4. **Conclusão:**

    - Após rever e confirmar as informações, o processo termina.

6.13.8. Entregáveis

- Conta de utilizador desativada no sistema operativo Windows

6.13.9. Fornecedores

- Nada a referir.

6.13.10. Participantes

- Equipa de Servidores.

6.13.11. Clientes

- Todos os organismos a quem o IGFEJ presta serviços

6.13.12. Metodologias

- Nada a referir.

6.13.13. Ferramentas

- Ferramentas de desativação de contas de utilizadores disponível no sistema operativo Windows, tais como:
  - AD Manager
  - dsa.msc
  - Office 365

6.13.14. Métricas

- Nada a referir.

6.13.15. Maturidade

- Nada a referir.

6.13.16. Pedido (ITSM)

- **Desativação de Conta de Utilizador no Sistema Operativo Windows**

6.13.17. Serviço (CMDB)

- **Desativação de Conta de Utilizador no Sistema Operativo Windows**

6.13.18. Sugestões

- Nada a referir.

6.13.19. Suporte Legal / Legislação

- Nada a referir.

6.13.20. Classificação da informação

- Nada a referir.

Ex: Confidencial, Restrito, Interno, Público

6.13.21. Metadados

- **Entrevistador:** Nuno Ferreira
- **Entrevistados:** Vítor Brito (03/06/2024)

6.13.22. Modelo do Processo (BPMN)

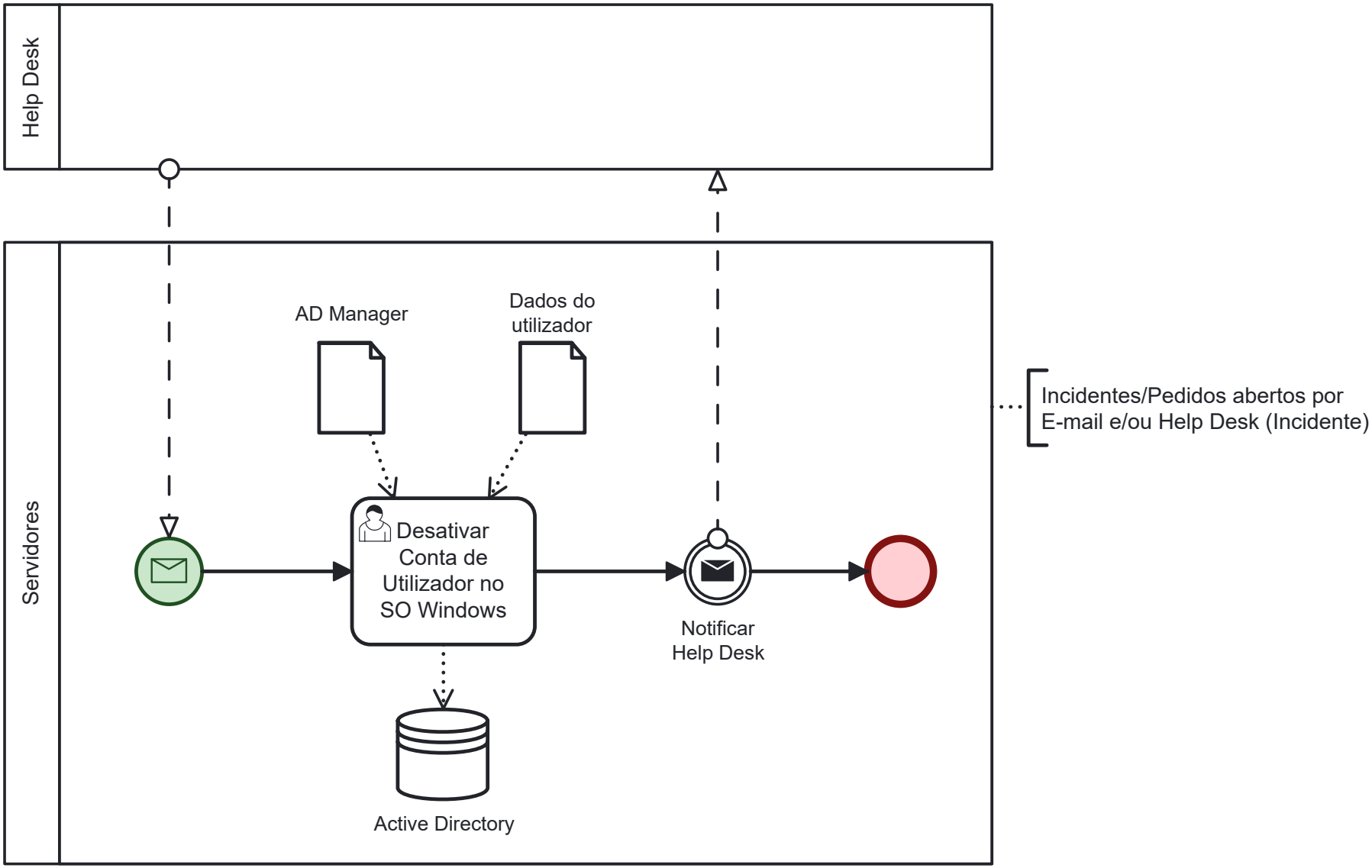

Figura 6.14.: Modelo do Processo de Desativação de Conta de Utilizador no Sistema Operativo Windows

6.14. Criação de Conta de Serviço no Sistema Operativo Windows

6.14.1. Entidade

- Instituto de Gestão Financeira e Equipamentos da Justiça (IGFEJ)

6.14.2. Responsável

- Não identificado.

6.14.3. Descrição

A Active Directory (AD) é uma plataforma de serviços de diretório. Funciona como um sistema de gestão de identidade e autenticação em ambientes Windows e é amplamente utilizado em redes corporativas para gerir recursos de rede, como computadores, utilizadores, grupos, impressoras e muito mais. A Active Directory funciona da seguinte forma: Armazenamento de Dados do Diretório: A Active Directory é uma base de dados hierárquica que armazena informações sobre objetos de rede, como computadores, utilizadores, grupos, servidores e recursos partilhados. 1. Hierarquia de Objetos: - Os objetos na AD são organizados numa estrutura hierárquica, semelhante a uma árvore. A unidade básica de dados é o "objeto," e esses objetos podem ser organizados em "unidades organizacionais" (UOs) para facilitar a gestão.

2. Identidade e Autenticação:

- A AD gere a identidade dos utilizadores e recursos na rede. Cada objeto na AD possui atributos que descrevem as suas propriedades, como nome, endereço de e-mail, número de telefone, entre outros.

3. Autenticação e Autorização:

- A AD é fundamental para autenticação e autorização nas redes Windows. Permite que os utilizadores se autentiquem em computadores e recursos da rede usando as suas credenciais de login.

4. Políticas de Grupo:

- A AD também suporta a aplicação de políticas de grupo. Isso permite que os administradores definam configurações específicas para grupos de utilizadores ou computadores em toda a rede.

5. Gestão de Recursos:

- A AD facilita a gestão de recursos partilhados, como impressoras, servidores de arquivos e aplicações, por meio da associação desses recursos aos objetos de utilizador ou computador corretos.

6. Replicação:

- Em ambientes de rede distribuídos, a AD permite a replicação de informações em vários controladores de domínio para garantir a disponibilidade e a redundância.

7. Segurança:

- A AD implementa recursos de segurança, como criptografia, autenticação de dois fatores e controle de acesso para proteger informações confidenciais e garantir a conformidade com políticas de segurança.

8. Integração com Aplicações:

- A AD é amplamente suportada por aplicações e serviços, facilitando a integração com sistemas de gestão de identidade e outros serviços.

9. Gestão Centralizada:

- Permite a gestão centralizada de contas de utilizador, recursos e configurações em toda a rede, simplificando a administração e manutenção. A AD é uma parte fundamental da infraestrutura de TI no IGFEJ (assim como na generalidade das organizações) e desempenha um papel crítico na segurança, gestão e operação eficiente de redes corporativas. É essencial para garantir a integridade e a disponibilidade de recursos de rede, bem como para controlar o acesso dos utilizadores aos sistemas e informações. A criação de uma conta de serviço no sistema operativo Windows é efectuado pela equipa de servidores a partir das ferramentas disponíveis no próprio sistema operativo.

6.14.4. Palavras Chave

windows, sistema, operativo, active directory, ad manager, office 365

6.14.5. Objetivos

- Detalhar o processo de criação de uma conta de serviço no sistema operativo Windows. Este serviço é usado pelos vários organismos existentes no Ministério da Justiça. Alguns dos principais objetivos são:
  - Organização e centralização da administração de utilizadores em múltiplos domínios geridos pelo IGFEJ.
  - Facilidade na autenticação e acesso aos recursos tecnológicos disponibilizados a várias entidades.
  - Gestão de acesso e segurança aos recursos tecnológicos.

6.14.6. Inputs

- Detalhes da nova conta de serviço
- Lista de permissões da nova conta de serviço

6.14.7. Actividades

Para criar uma conta de serviço no sistema operativo Windows são executadas as seguintes atividades: 1. **Pedido via HelpDesk:** - O processo pode iniciar-se por via de um pedido feito via email ou Help-Desk.

2. **Criar Conta de Serviço no SO Windows:**

- Utilizando o sistema operativo Windows, o técnico de sistemas, cria a conta de serviço, com base na informações pessoais do utilizador.

3. **Notificar Utilizador e Help-Desk:**

- O utilizador é notificado de que a criação da conta de serviço foi efetuada e o Help Desk é informado de que o ticket foi resolvido.

2. **Conclusão:**
    - Após rever e confirmar as informações, o processo termina.

6.14.8. Entregáveis

- Conta de serviço criada no sistema operativo Windows

6.14.9. Fornecedores

- Nada a referir.

6.14.10. Participantes

- Equipa de Servidores.

6.14.11. Clientes

- Todos os organismos a quem o IGFEJ presta serviços

6.14.12. Metodologias

- Nada a referir.

6.14.13. Ferramentas

- Ferramentas de criação de contas de serviço disponível no sistema operativo Windows, tais como:
    - AD Manager
    - dsa.msc
    - Office 365

6.14.14. Métricas

- Nada a referir.

6.14.15. Maturidade

- Nada a referir.

6.14.16. Pedido (ITSM)

- **Criação de Conta de Serviço no Sistema Operativo Windows**

6.14.17. Serviço (CMDB)

- **Criação de Conta de Serviço no Sistema Operativo Windows**

6.14.18. Sugestões

- Nada a referir.

6.14.19. Suporte Legal / Legislação

- Nada a referir.

6.14.20. Classificação da informação

- Nada a referir.

Ex: Confidencial, Restrito, Interno, Público

6.14.21. Metadados

- **Entrevistador:** Nuno Ferreira
- **Entrevistados:** Vítor Brito (03/06/2024)

6.14.22. Modelo do Processo (BPMN)

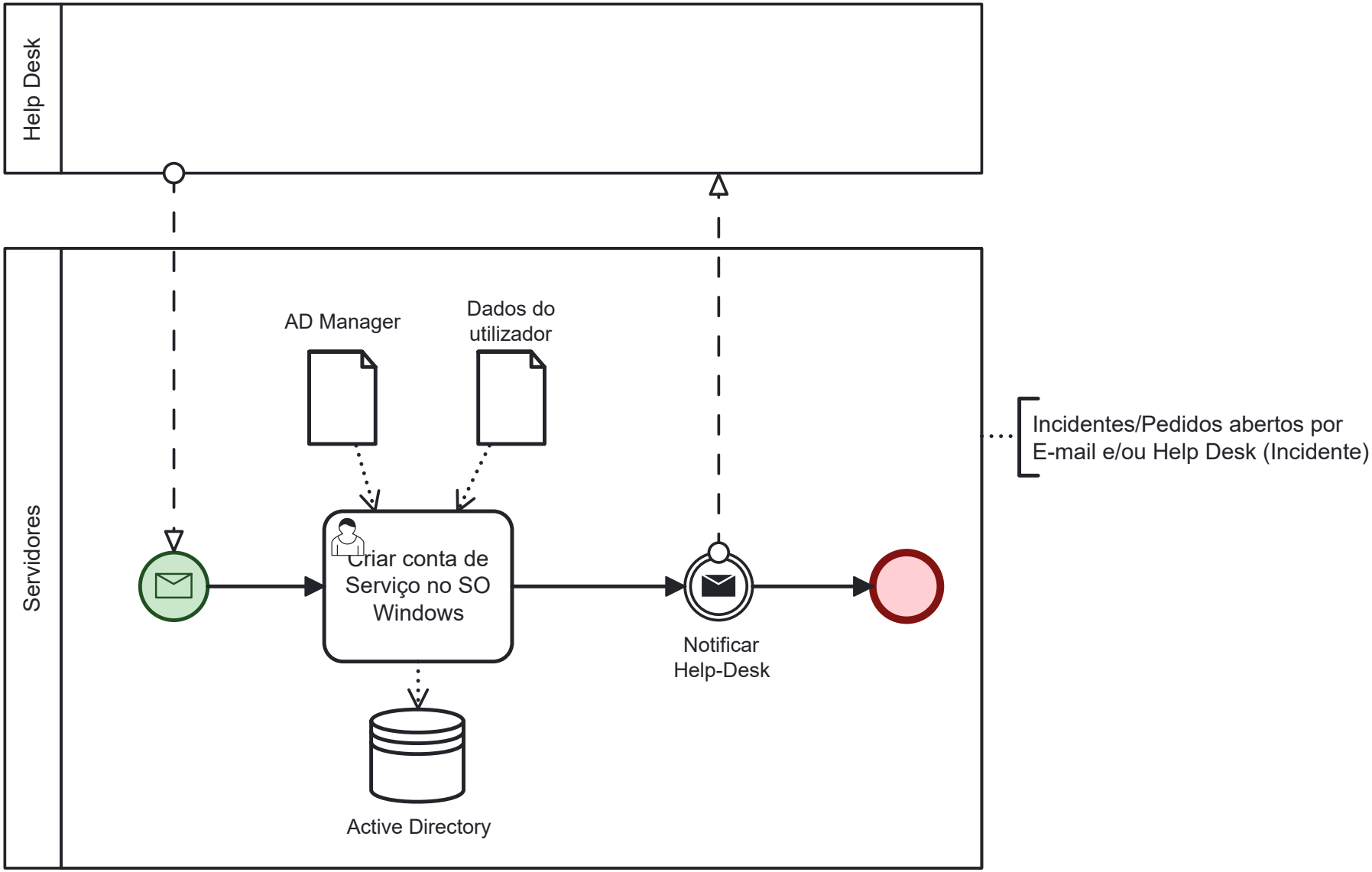

Figura 6.15.: Modelo do Processo de Criação de Conta de Serviço no Sistema Operativo Windows

6.15. Alteração de Conta de Serviço no Sistema Operativo Windows

6.15.1. Entidade

- Instituto de Gestão Financeira e Equipamentos da Justiça (IGFEJ)

6.15.2. Responsável

- Não identificado.

6.15.3. Descrição

A Active Directory (AD) é uma plataforma de serviços de diretório. Funciona como um sistema de gestão de identidade e autenticação em ambientes Windows e é amplamente utilizado em redes corporativas para gerir recursos de rede, como computadores, utilizadores, grupos, impressoras e muito mais. A Active Directory funciona da seguinte forma: Armazenamento de Dados do Diretório: A Active Directory é uma base de dados hierárquica que armazena informações sobre objetos de rede, como computadores, utilizadores, grupos, servidores e recursos partilhados. 1. Hierarquia de Objetos: - Os objetos na AD são organizados numa estrutura hierárquica, semelhante a uma árvore. A unidade básica de dados é o "objeto," e esses objetos podem ser organizados em "unidades organizacionais" (UOs) para facilitar a gestão.

2. Identidade e Autenticação:

- A AD gere a identidade dos utilizadores e recursos na rede. Cada objeto na AD possui atributos que descrevem as suas propriedades, como nome, endereço de e-mail, número de telefone, entre outros.

3. Autenticação e Autorização:

- A AD é fundamental para autenticação e autorização nas redes Windows. Permite que os utilizadores se autentiquem em computadores e recursos da rede usando as suas credenciais de login.

4. Políticas de Grupo:

- A AD também suporta a aplicação de políticas de grupo. Isso permite que os administradores definam configurações específicas para grupos de utilizadores ou computadores em toda a rede.

5. Gestão de Recursos:

- A AD facilita a gestão de recursos partilhados, como impressoras, servidores de arquivos e aplicações, por meio da associação desses recursos aos objetos de utilizador ou computador corretos.

6. Replicação:

- Em ambientes de rede distribuídos, a AD permite a replicação de informações em vários controladores de domínio para garantir a disponibilidade e a redundância.

7. Segurança:

- A AD implementa recursos de segurança, como criptografia, autenticação de dois fatores e controle de acesso para proteger informações confidenciais e garantir a conformidade com políticas de segurança.

8. Integração com Aplicações:

- A AD é amplamente suportada por aplicações e serviços, facilitando a integração com sistemas de gestão de identidade e outros serviços.

9. Gestão Centralizada:

- Permite a gestão centralizada de contas de utilizador, recursos e configurações em toda a rede, simplificando a administração e manutenção. A AD é uma parte fundamental da infraestrutura de TI no IGFEJ (assim como na generalidade das organizações) e desempenha um papel crítico na segurança, gestão e operação eficiente de redes corporativas. É essencial para garantir a integridade e a disponibilidade de recursos de rede, bem como para controlar o acesso dos utilizadores aos sistemas e informações. A alteração de uma conta de serviço no sistema operativo Windows é efectuada pela equipa de servidores a partir das ferramentas disponíveis no próprio sistema operativo.

6.15.4. Palavras Chave

windows, sistema, operativo, active directory, ad manager, office 365

6.15.5. Objetivos

- Detalhar o processo de alteração de uma conta de serviço no sistema operativo Windows. Este serviço é usado pelos vários organismos existentes no Ministério da Justiça. Alguns dos principais objetivos são:
  - Reorganização de utilizadores para outras entidades dentro de algum domínio gerido pelo IGFEJ.
  - Facilidade na autenticação e acesso aos recursos tecnológicos da nova entidade.
  - Gestão de acesso e segurança aos recursos tecnológicos da nova entidade.

6.15.6. Inputs

- Detalhes da conta de serviço

6.15.7. Actividades

Para alterar a conta de um serviço no sistema operativo Windows são executadas as seguintes atividades: 1. **Pedido via HelpDesk:** - O processo pode iniciar-se por via de um pedido feito via email ou Help-Desk.

2. **Alterar Conta de Serviço no SO Windows:**

- Utilizando as ferramentas do sistema operativo Windows, e com os detalhes da conta de serviço, o técnico de sistemas, faz as alterações pretendidas e descritas no incidente que se mantém gerido pelo Help Desk.

3. **Notificar Utilizador e Help-Desk:**

- O utilizador é notificado de que as alterações foram efetuadas e o Help Desk é informado de que o ticket foi resolvido.

4. **Conclusão:**
    - Após rever e confirmar as informações, o processo termina.

6.15.8. Entregáveis

- Conta de serviço alterada no sistema operativo Windows

6.15.9. Fornecedores

- Nada a referir.

6.15.10. Participantes

- Equipa de Servidores.

6.15.11. Clientes

- Todos os organismos a quem o IGFEJ presta serviços

6.15.12. Metodologias

- Nada a referir.

6.15.13. Ferramentas

- Ferramentas de alteração de contas de serviço disponível no sistema operativo Windows, tais como:
    - AD Manager
    - dsa.msc
    - Office 365

6.15.14. Métricas

- Nada a referir.

6.15.15. Maturidade

- Nada a referir.

6.15.16. Pedido (ITSM)

- **Alteração de Conta de Serviço no Sistema Operativo Windows**

6.15.17. Serviço (CMDB)

- **Alteração de Conta de Serviço no Sistema Operativo Windows**

6.15.18. Sugestões

- Nada a referir.

6.15.19. Suporte Legal / Legislação

- Nada a referir.

6.15.20. Classificação da informação

- Nada a referir.

Ex: Confidencial, Restrito, Interno, Público

6.15.21. Metadados

- **Entrevistador:** Nuno Ferreira
- **Entrevistados:** Vítor Brito (03/06/2024)

6.15.22. Modelo do Processo (BPMN)

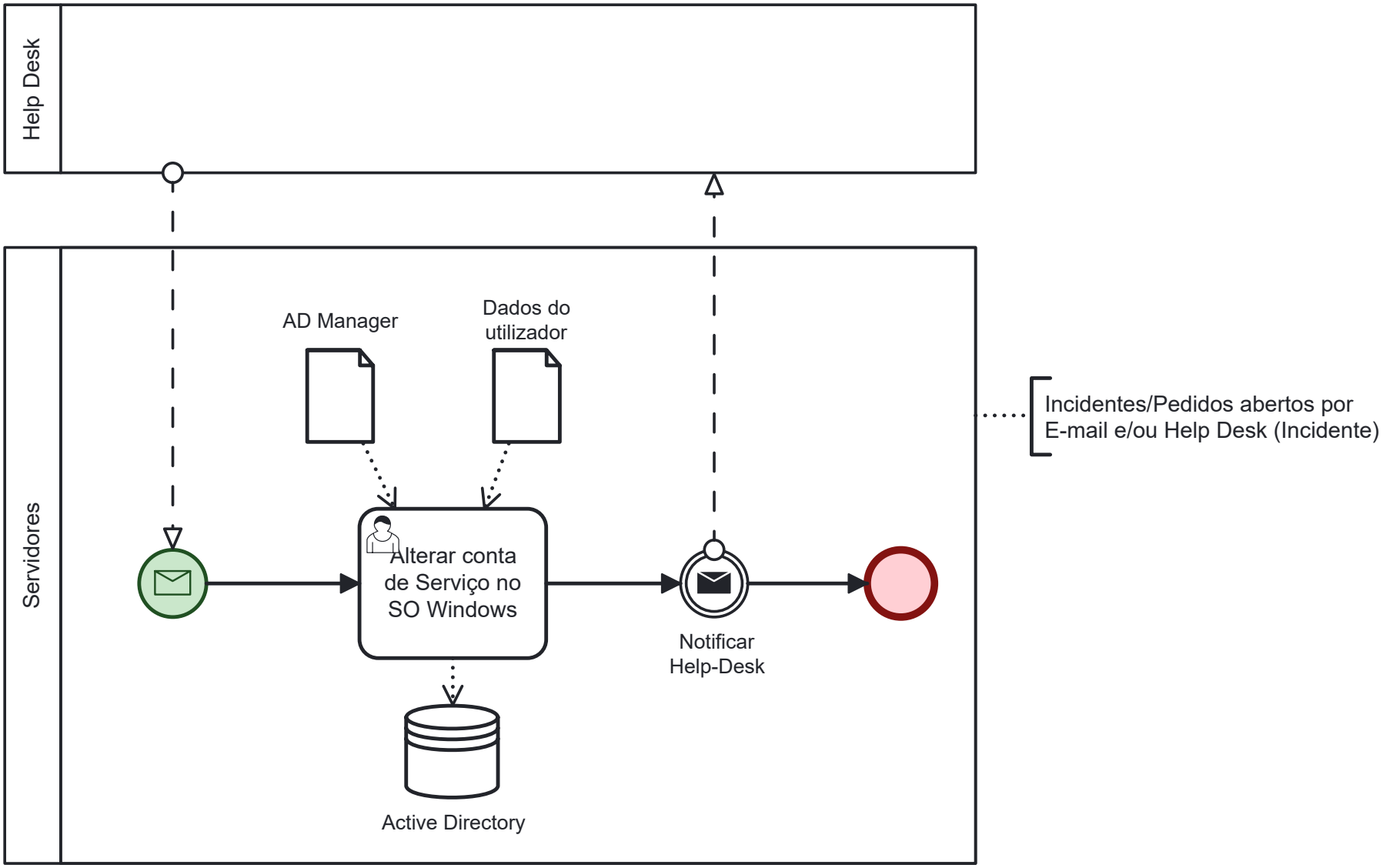

Figura 6.16.: Modelo do Processo de Alteração de Conta de Serviço no Sistema Operativo Windows

6.16. Ativação de Conta de Serviço no Sistema Operativo Windows

6.16.1. Entidade

- Instituto de Gestão Financeira e Equipamentos da Justiça (IGFEJ)

6.16.2. Responsável

- Não identificado.

6.16.3. Descrição

A Active Directory (AD) é uma plataforma de serviços de diretório. Funciona como um sistema de gestão de identidade e autenticação em ambientes Windows e é amplamente utilizado em redes corporativas para gerir recursos de rede, como computadores, utilizadores, grupos, impressoras e muito mais. A Active Directory funciona da seguinte forma: Armazenamento de Dados do Diretório: A Active Directory é uma base de dados hierárquica que armazena informações sobre objetos de rede, como computadores, utilizadores, grupos, servidores e recursos partilhados. 1. Hierarquia de Objetos: - Os objetos na AD são organizados numa estrutura hierárquica, semelhante a uma árvore. A unidade básica de dados é o "objeto," e esses objetos podem ser organizados em "unidades organizacionais" (UOs) para facilitar a gestão.

2. Identidade e Autenticação:

- A AD gere a identidade dos utilizadores e recursos na rede. Cada objeto na AD possui atributos que descrevem as suas propriedades, como nome, endereço de e-mail, número de telefone, entre outros.

3. Autenticação e Autorização:

- A AD é fundamental para autenticação e autorização nas redes Windows. Permite que os utilizadores se autentiquem em computadores e recursos da rede usando as suas credenciais de login.

4. Políticas de Grupo:

- A AD também suporta a aplicação de políticas de grupo. Isso permite que os administradores definam configurações específicas para grupos de utilizadores ou computadores em toda a rede.

5. Gestão de Recursos:

- A AD facilita a gestão de recursos partilhados, como impressoras, servidores de arquivos e aplicações, por meio da associação desses recursos aos objetos de utilizador ou computador corretos.

6. Replicação:

- Em ambientes de rede distribuídos, a AD permite a replicação de informações em vários controladores de domínio para garantir a disponibilidade e a redundância.

7. Segurança:

- A AD implementa recursos de segurança, como criptografia, autenticação de dois fatores e controle de acesso para proteger informações confidenciais e garantir a conformidade com políticas de segurança.

8. Integração com Aplicações:

- A AD é amplamente suportada por aplicações e serviços, facilitando a integração com sistemas de gestão de identidade e outros serviços.

9. Gestão Centralizada:

- Permite a gestão centralizada de contas de utilizador, recursos e configurações em toda a rede, simplificando a administração e manutenção. A AD é uma parte fundamental da infraestrutura de TI no IGFEJ (assim como na generalidade das organizações) e desempenha um papel crítico na segurança, gestão e operação eficiente de redes corporativas. É essencial para garantir a integridade e a disponibilidade de recursos de rede, bem como para controlar o acesso dos utilizadores aos sistemas e informações. A ativação de uma conta de serviço no sistema operativo Windows é efectuada pela equipa de servidores a partir das ferramentas disponíveis no próprio sistema operativo.

6.16.4. Palavras Chave

windows, sistema, operativo, active directory, ad manager, office 365

6.16.5. Objetivos

- Detalhar o processo de ativação de uma conta de serviço no sistema operativo Windows. Este serviço é usado pelos vários organismos existentes no Ministério da Justiça. Alguns dos principais objetivos são:
  - Ativar um utilizador já existente num domínio gerido pelo IGFEJ.
  - Facilidade na autenticação e acesso aos recursos tecnológicos da entidade a que pertence.
  - Gestão de acesso e segurança aos recursos tecnológicos da entidade a que pertence.

6.16.6. Inputs

- Detalhes da conta de serviço

6.16.7. Actividades

Para ativar a conta de serviço no sistema operativo Windows são executadas as seguintes atividades: 1. **Pedido via HelpDesk:** - O processo pode iniciar-se por via de um pedido feito via email ou Help-Desk.

2. **Ativar Conta de Serviço no SO Windows:**

- Utilizando as ferramentas do sistema operativo Windows, e com os detalhes da conta de serviço, o técnico de sistemas, faz a ativação pretendida e descrita no incidente que se mantém gerido pelo Help Desk.

3. **Notificar Utilizador e Help-Desk:**

- O utilizador é notificado de que a ativação foi efetuada e o Help Desk é informado de que o ticket foi resolvido.

4. **Conclusão:**
    - Após rever e confirmar as informações, o processo termina.

6.16.8. Entregáveis

- Conta de serviço ativada no sistema operativo Windows

6.16.9. Fornecedores

- Nada a referir.

6.16.10. Participantes

- Equipa de Servidores.

6.16.11. Clientes

- Todos os organismos a quem o IGFEJ presta serviços

6.16.12. Metodologias

- Nada a referir.

6.16.13. Ferramentas

- Ferramentas de ativação de contas de serviço disponível no sistema operativo Windows, tais como:
    - AD Manager
    - dsa.msc
    - Office 365

6.16.14. Métricas

- Nada a referir.

6.16.15. Maturidade

- Nada a referir.

6.16.16. Pedido (ITSM)

- **Ativação de Conta de Serviço no Sistema Operativo Windows**

6.16.17. Serviço (CMDB)

- **Ativação de Conta de Serviço no Sistema Operativo Windows**

6.16.18. Sugestões

- Nada a referir.

6.16.19. Suporte Legal / Legislação

- Nada a referir.

6.16.20. Classificação da informação

- Nada a referir.

Ex: Confidencial, Restrito, Interno, Público

6.16.21. Metadados

- **Entrevistador:** Nuno Ferreira
- **Entrevistados:** Vítor Brito (03/06/2024)

6.16.22. Modelo do Processo (BPMN)

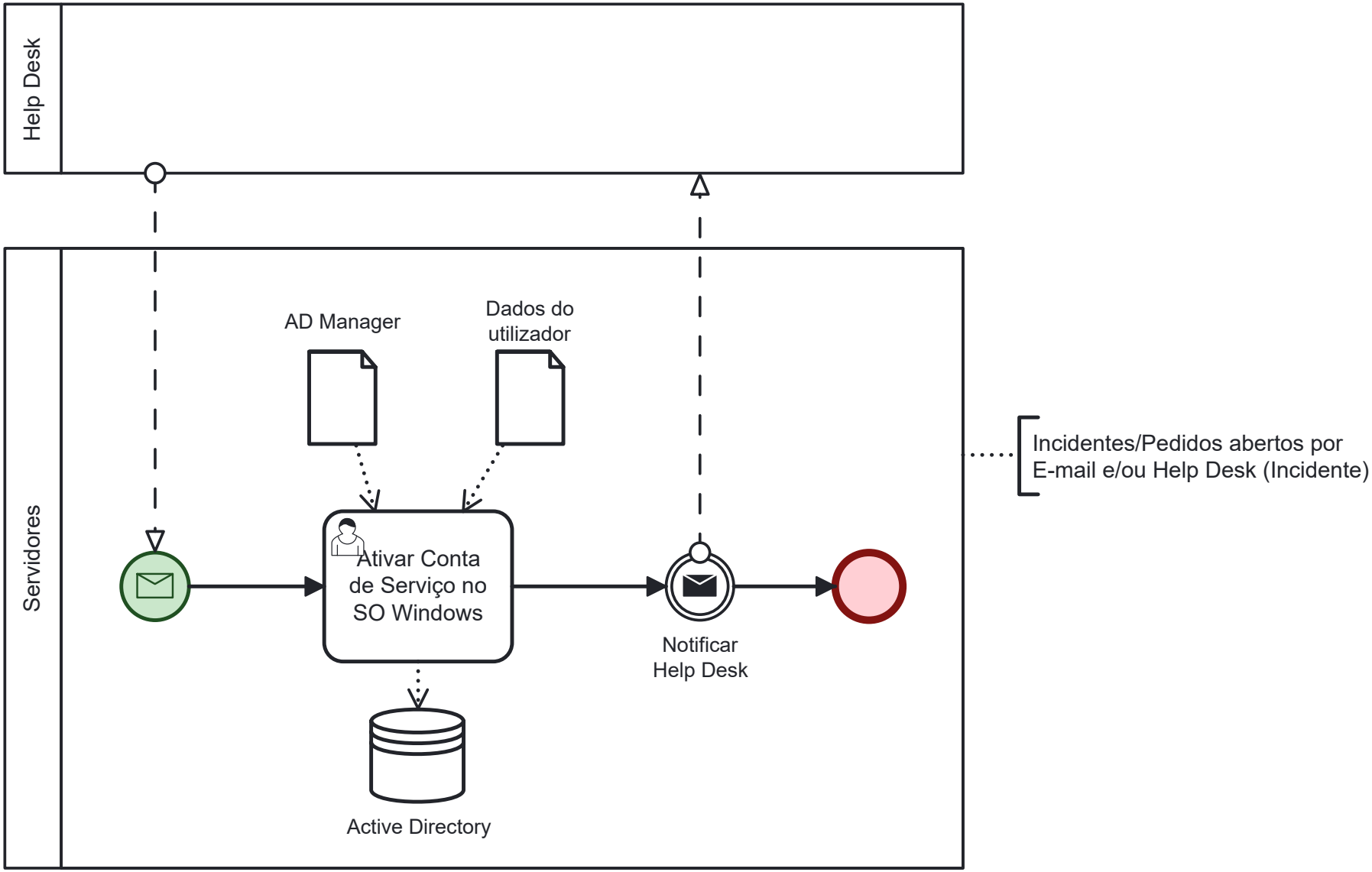

Figura 6.17.: Modelo do Processo de Ativação de Conta de Serviço no Sistema Operativo Windows

6.17. Desativação de Conta de Serviço no Sistema Operativo Windows

6.17.1. Entidade

- Instituto de Gestão Financeira e Equipamentos da Justiça (IGFEJ)

6.17.2. Responsável

- Não identificado.

6.17.3. Descrição

A Active Directory (AD) é uma plataforma de serviços de diretório. Funciona como um sistema de gestão de identidade e autenticação em ambientes Windows e é amplamente utilizado em redes corporativas para gerir recursos de rede, como computadores, utilizadores, grupos, impressoras e muito mais. A Active Directory funciona da seguinte forma: Armazenamento de Dados do Diretório: A Active Directory é uma base de dados hierárquica que armazena informações sobre objetos de rede, como computadores, utilizadores, grupos, servidores e recursos partilhados. 1. Hierarquia de Objetos: - Os objetos na AD são organizados numa estrutura hierárquica, semelhante a uma árvore. A unidade básica de dados é o "objeto," e esses objetos podem ser organizados em "unidades organizacionais" (UOs) para facilitar a gestão.

2. Identidade e Autenticação:

- A AD gere a identidade dos utilizadores e recursos na rede. Cada objeto na AD possui atributos que descrevem as suas propriedades, como nome, endereço de e-mail, número de telefone, entre outros.

3. Autenticação e Autorização:

- A AD é fundamental para autenticação e autorização nas redes Windows. Permite que os utilizadores se autentiquem em computadores e recursos da rede usando as suas credenciais de login.

4. Políticas de Grupo:

- A AD também suporta a aplicação de políticas de grupo. Isso permite que os administradores definam configurações específicas para grupos de utilizadores ou computadores em toda a rede.

5. Gestão de Recursos:

- A AD facilita a gestão de recursos partilhados, como impressoras, servidores de arquivos e aplicações, por meio da associação desses recursos aos objetos de utilizador ou computador corretos.

6. Replicação:

- Em ambientes de rede distribuídos, a AD permite a replicação de informações em vários controladores de domínio para garantir a disponibilidade e a redundância.

7. Segurança:

- A AD implementa recursos de segurança, como criptografia, autenticação de dois fatores e controle de acesso para proteger informações confidenciais e garantir a conformidade com políticas de segurança.

8. Integração com Aplicações:

- A AD é amplamente suportada por aplicações e serviços, facilitando a integração com sistemas de gestão de identidade e outros serviços.

9. Gestão Centralizada:

- Permite a gestão centralizada de contas de utilizador, recursos e configurações em toda a rede, simplificando a administração e manutenção. A AD é uma parte fundamental da infraestrutura de TI no IGFEJ (assim como na generalidade das organizações) e desempenha um papel crítico na segurança, gestão e operação eficiente de redes corporativas. É essencial para garantir a integridade e a disponibilidade de recursos de rede, bem como para controlar o acesso dos utilizadores aos sistemas e informações. A desativação de um utilizador no sistema operativo Windows é efectuada pela equipa de servidores a partir das ferramentas disponíveis no próprio sistema operativo.

6.17.4. Palavras Chave

windows, sistema, operativo, active directory, ad manager, office 365

6.17.5. Objetivos

- Detalhar o processo de desativação de uma conta de serviço no sistema operativo Windows. Este serviço é usado pelos vários organismos existentes no Ministério da Justiça. Alguns dos principais objetivos são:
  - Desativar um utilizador já existente num domínio gerido pelo IGFEJ.
  - Inibição na autenticação e acesso aos recursos tecnológicos da entidade a que pertence.
  - Manter com fiabilidade a gestão de acesso e segurança aos recursos tecnológicos da entidade a que pertence.

6.17.6. Inputs

- Detalhes da conta de serviço

6.17.7. Actividades

Para desativar a conta de um serviço no sistema operativo Windows são executadas as seguintes atividades: 1. **Pedido via HelpDesk:** - O processo pode iniciar-se por via de um pedido feito via email ou Help-Desk.

2. **Desativar Conta de Serviço no SO Windows:**

- Utilizando as ferramentas do sistema operativo Windows, e com os detalhes da conta de serviço, o técnico de sistemas, faz a desativação pretendida e descrita no incidente que se mantém gerido pelo Help Desk.

3. **Notificar Utilizador e Help-Desk:**

- O utilizador é notificado de que a desativação foi efetuada e o Help Desk é informado de que o ticket foi resolvido.

4. **Conclusão:**

    - Após rever e confirmar as informações, o processo termina.

6.17.8. Entregáveis

- Conta de serviço desativada no sistema operativo Windows

6.17.9. Fornecedores

- Nada a referir.

6.17.10. Participantes

- Equipa de Servidores.

6.17.11. Clientes

- Todos os organismos a quem o IGFEJ presta serviços

6.17.12. Metodologias

- Nada a referir.

6.17.13. Ferramentas

- Ferramentas de desativação de contas de serviço disponível no sistema operativo Windows, tais como:
  - AD Manager
  - dsa.msc
  - Office 365

6.17.14. Métricas

- Nada a referir.

6.17.15. Maturidade

- Nada a referir.

6.17.16. Pedido (ITSM)

- **Desativação de Conta de Serviço no Sistema Operativo Windows**

6.17.17. Serviço (CMDB)

- **Desativação de Conta de Serviço no Sistema Operativo Windows**

6.17.18. Sugestões

- Nada a referir.

6.17.19. Suporte Legal / Legislação

- Nada a referir.

6.17.20. Classificação da informação

- Nada a referir.

Ex: Confidencial, Restrito, Interno, Público

6.17.21. Metadados

- **Entrevistador:** Nuno Ferreira
- **Entrevistados:** Vítor Brito (03/06/2024)

6.17.22. Modelo do Processo (BPMN)

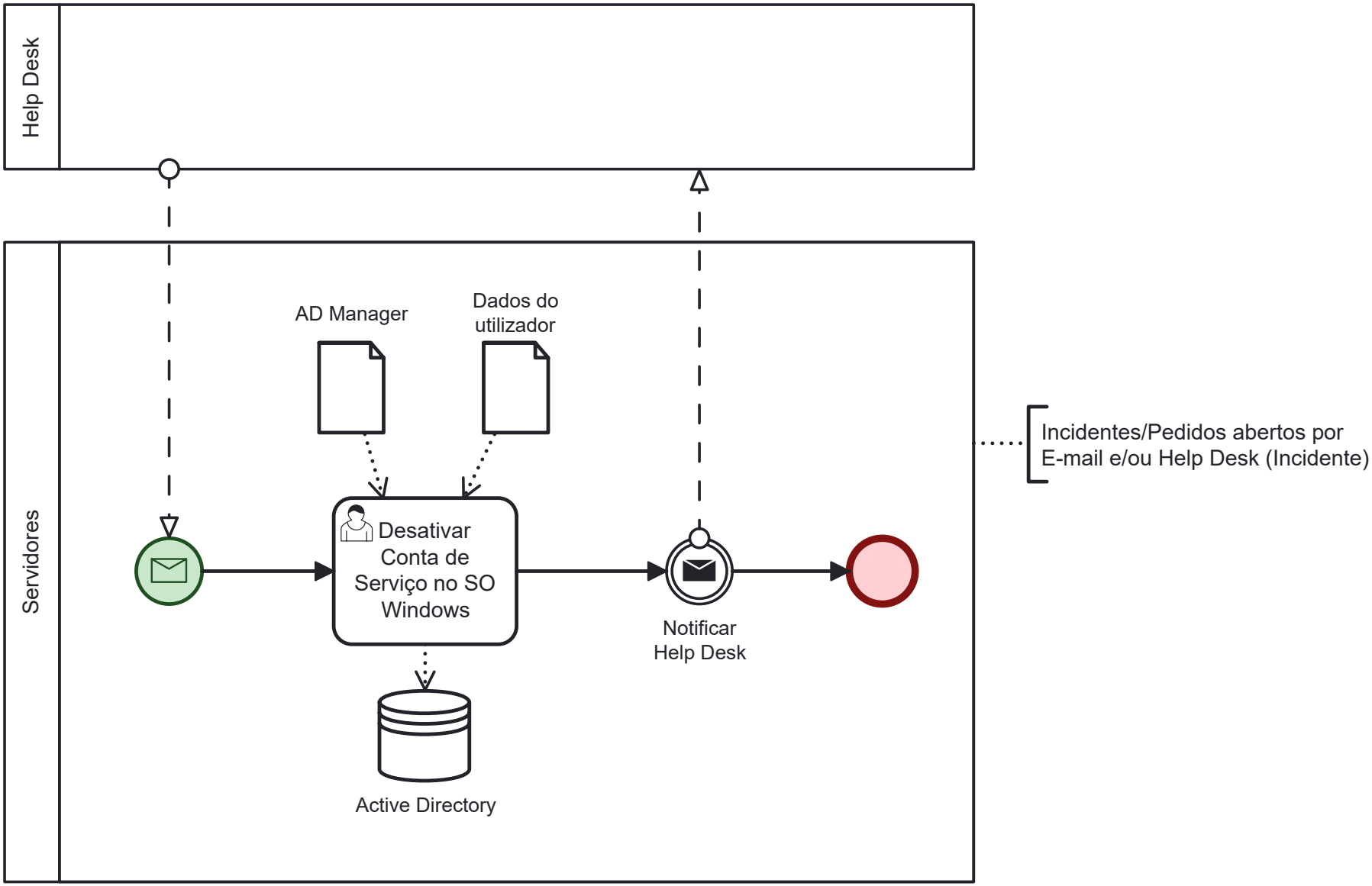

Figura 6.18.: Modelo do Processo de Desativação de Conta de Serviço no Sistema Operativo Windows

6.18. Criação de Utilizador PIS

6.18.1. Entidade

- Entidades internas e externas ao Ministério da Justiça que trabalham com a plataforma PIS.

6.18.2. Responsável

- Não identificado

6.18.3. Descrição

O procedimento descreve as atividades efetuadas num pedido de criação de utilizador na plataforma PIS. Este processo inicia com um pedido por parte das entidades do Ministério da Justiça(MJ) ou externas ao mesmo, junto do HD do IGFEJ, por e-mail ou via ticket. Posteriormente, as equipas responsáveis do IGFEJ validam se o pedido reúne as condições necessárias e caso o pedido seja válido, o utilizador é criado na aplicação Magda.

6.18.4. Palavras Chave

PIS, protocolo, IRN, Equipa técnica

6.18.5. Objetivos

- Descrever a sequência de atividades do pedido de criação de utilizador na PIS.

6.18.6. Inputs

- Pedido de criação de utilizador

6.18.7. Actividades

Neste processo são executadas as seguintes atividades:

1. **Pedido de criação de utilizador**

O pedido pode ser efetuado, por e-mail ou ticket no Easyvista, pelas entidades do MJ ou por outras entidades externas ao mesmo que tem protocolos com o MJ e que utilizam a plataforma PIS. Neste pedido devem ser disponibilizados os seguintes dados: nome completo, finalidade do pedido, e-mail institucional e local onde exerce funções.

2. **Abrir ticket**

Caso o pedido venha por e-mail, a equipa de HelpDesk abre um ticket no Easyvista com os dados disponibilizados pela entidade.

3. **Reencaminhar pedido**

O HelpDesk reencaminha o pedido para a equipa responsável pelos pedidos relacionados com a PIS.

4. **Analisar pedido**

O técnico da equipa PIS verifica se o pedido é efetuado pelo Superior Hierárquico da entidade.

5. **Devolver pedido**

Caso o pedido não seja efetuado pelo Superior Hierárquico ou falte informação para dar continuidade ao pedido, o técnico devolve o ticket para o HelpDesk.

6. **Informar requerente**

O HelpDesk informa o requerente do motivo por e-mail ou no ticket.

7. **Solicitar dados em falta**

Caso a entidade não tenha disponibilizado os dados necessários para proceder à criação do seu utilizador, o HD solicita a informação em falta ao requerente e coloca em CC a equipa de T-Menu (PIS).

8. **Enviar dados**

A entidade requerente envia a informação em falta por e-mail ou via ticket.

9. **Receber informação**

A equipa T-Menu (PIS) recebe os dados em falta necessários para prosseguir com o processo.

10. **Validar protocolo**

Anteriormente à ação de criação de utilizador, é necessário validar o protocolo que o IRN e o IGFEJ têm com a entidade.

11. **Solicitar protocolo**

Caso a equipa não tenha presente o protocolo, deve solicitá-lo ao IRN.

12. **Enviar documento**

O IRN envia o documento.

13. **Encerrar pedido**

Caso não exista protocolo ou o pedido não esteja conforme o estipulado no mesmo, o pedido é encerrado e não é criado um utilizador na PIS.

14. **Criar utilizador**

Por sua vez, caso o pedido esteja conforme o que foi definido anteriormente no protocolo com a entidade, o utilizador é criado na aplicação Magda.

15. **Enviar dados de acesso**

Posteriormente, os dados de acesso são disponibilizados diretamente para o e-mail institucional do utilizador.

16. **Fechar ticket**

A equipa considera o ticket como fechado com sucesso e o processo termina.

6.18.8. Entregáveis

- Criação do utilizador PIS

6.18.9. Fornecedores

- Entidades internas e externas ao Ministério da Justiça que trabalham com a plataforma PIS.

6.18.10. Participantes

- Entidades internas e externas ao Ministério da Justiça que trabalham com a plataforma PIS, IRN, HelpDesk e Equipa T-Menu (PIS) do IGFEJ.

6.18.11. Clientes

- Entidades internas e externas ao Ministério da Justiça que trabalham com a plataforma PIS

6.18.12. Metodologias

- Nada a Referir

6.18.13. Ferramentas

- Easyvista
- Office 365
- Magda
- Lotus Notes Client

6.18.14. Métricas

- Nada a referir

6.18.15. Maturidade

- Nada a referir

6.18.16. Pedido (ITSM)

- **Criação de Utilizador PIS**

6.18.17. Serviço (CMDB)

- **Criação de Utilizador PIS**

6.18.18. Sugestões

- Nada a referir

6.18.19. Suporte Legal / Legislação

- Nada a referir.

6.18.20. Classificação da informação

- Nada a referir.

Ex: Confidencial, Restrito, Interno, Público

6.18.21. Metadados

- **Entrevistador:** Manuel Graça, Maria Estibeiro. -**Entrevistados:** Ana Caldeira (18/06/2024)

6.18.22. Modelo do Processo (BPMN)

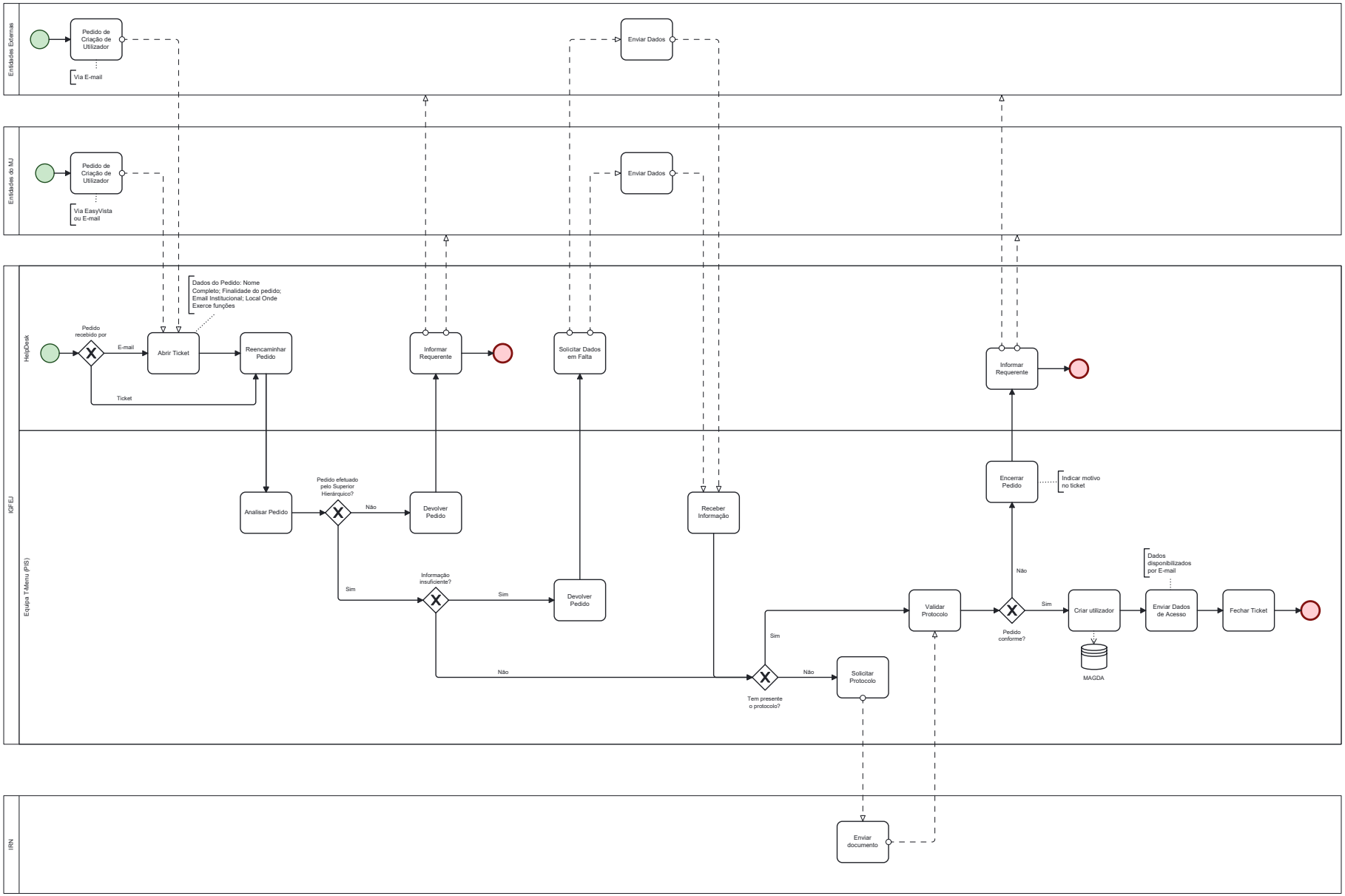

Figura 6.19.: Modelo Processo de Instalação de Utilizador PIS

6.19. Configuração Acesso CITIUS

6.19.1. Entidade

- Instituto de Gestão Financeira e Equipamentos da Justiça (IGFEJ)

6.19.2. Responsável

- Não identificado

6.19.3. Descrição

A DGAJ após contratação do colaborador faz um pedido de criação de utilizador à equipa de apoio central (EAC) do IGFEJ via e-mail. A EAC verifica a validade do pedido, caso este não seja válido devolve o pedido e encerra o ticket. Se o pedido for válido procede à criação do utilizador e informa a Comarca para que esta proceda à identificação do contexto do utilizador e preencha o formulário com as necessidades de configuração. De seguida, a EAL recebe o ficheiro, procede à configuração de acesso à aplicação para o utilizador e envia a informação do mesmo à Comarca. A Comarca partilha os dados de acesso com o utilizador e após rever e confirmar acessos, encerra o pedido.

6.19.4. Palavras Chave

DGAJ, Comarca, IGFEJ, Equipa apoio Central, Equipa Apoio Local, CITIUS

6.19.5. Objetivos

- Detalhar o processo de acesso à aplicação CITIUS

6.19.6. Inputs

- Pedido configuração de acesso à aplicação CITIUS

6.19.7. Actividades

Para se proceder à configuração de acesso à aplicação CITIUS são executadas as seguintes atividades:

1. **Pedido Configuração e Acesso ao CITIUS**
    - O processo inicia-se com um pedido de criação de utilizador enviado por email pela DGAJ para a Equipa de Apoio Central (EAC) do IGFEJ.
2. **Recepção pedido pela Equipa Apoio Central**
    - O pedido é recebido por email, após o que é verificado para validação

- A verificação do pedido passa por validar se este contém os elementos necessários tais como: Nome, email, número mecanográfico, categoria profissional, NIF, CC …

2.1 **O pedido é válido?**

- Se o pedido não for válido a EAC devolve o pedido e encerra o pedido.
- Se o pedido for válido procede-se à criação do utilizador.

3. **Criação de Utilizador**
   - Após a criação do utilizador são enviados os dados para a Comarca para que esta proceda à identificação do contexto do utilizador.
4. **Identificação do Contexto do Utilizador**
   - Identificado o contexto do utilizador e preenchido o formulário excel necessário este é enviado à equipa de apoio local (EAL).
5. **Recepção pela EAL do formulário**
   - Após a recepção pela EAL do formulário com os dados de identificação do perfil de utilizador, é configurado o acesso à aplicação CITIUS
   - Estando o acesso à aplicação CITIUS configurado, esta informação é enviada à Comarca.
6. **Recepção de informação pela Comarca**
   - A comarca após receber a informação da EAL com os dados de configuração e acesso a enviar ao utilizador, informa o mesmo por email onde consta a informação necessária para o acesso.
   - Informado o utilizador, encerra-se o pedido e o processo termina.

6.19.8. Entregáveis

- Configurado Acesso à Aplicação CITIUS

6.19.9. Fornecedores

- Nada a referir

6.19.10. Participantes

- DGAJ, Comarcas, equipas de apoio central e local do IGFEJ

6.19.11. Clientes

- Todos os utilizadores com necessidade de acesso à aplicação CITIUS

6.19.12. Metodologias

- Nada a referir

6.19.13. Ferramentas

- Aplicação CITIUS

6.19.14. Métricas

- Nada a referir

6.19.15. Maturidade

- Nada a referir

6.19.16. Pedido (ITSM)

- **Configuração Acesso CITIUS**

6.19.17. Serviço (CMDB)

- **Configuração Acesso CITIUS**

6.19.18. Sugestões

- Nada a referir

6.19.19. Suporte Legal / Legislação

- Nada a referir

6.19.20. Classificação da informação

- Nada a referir

Ex: Confidencial, Restrito, Interno, Público

6.19.21. Metadados

- **Entrevistador:** Manuel Graça
- **Entrevistados:** Tiago Rodrigues (29/02/2024)

6.19.22. Modelo do Processo (BPMN)

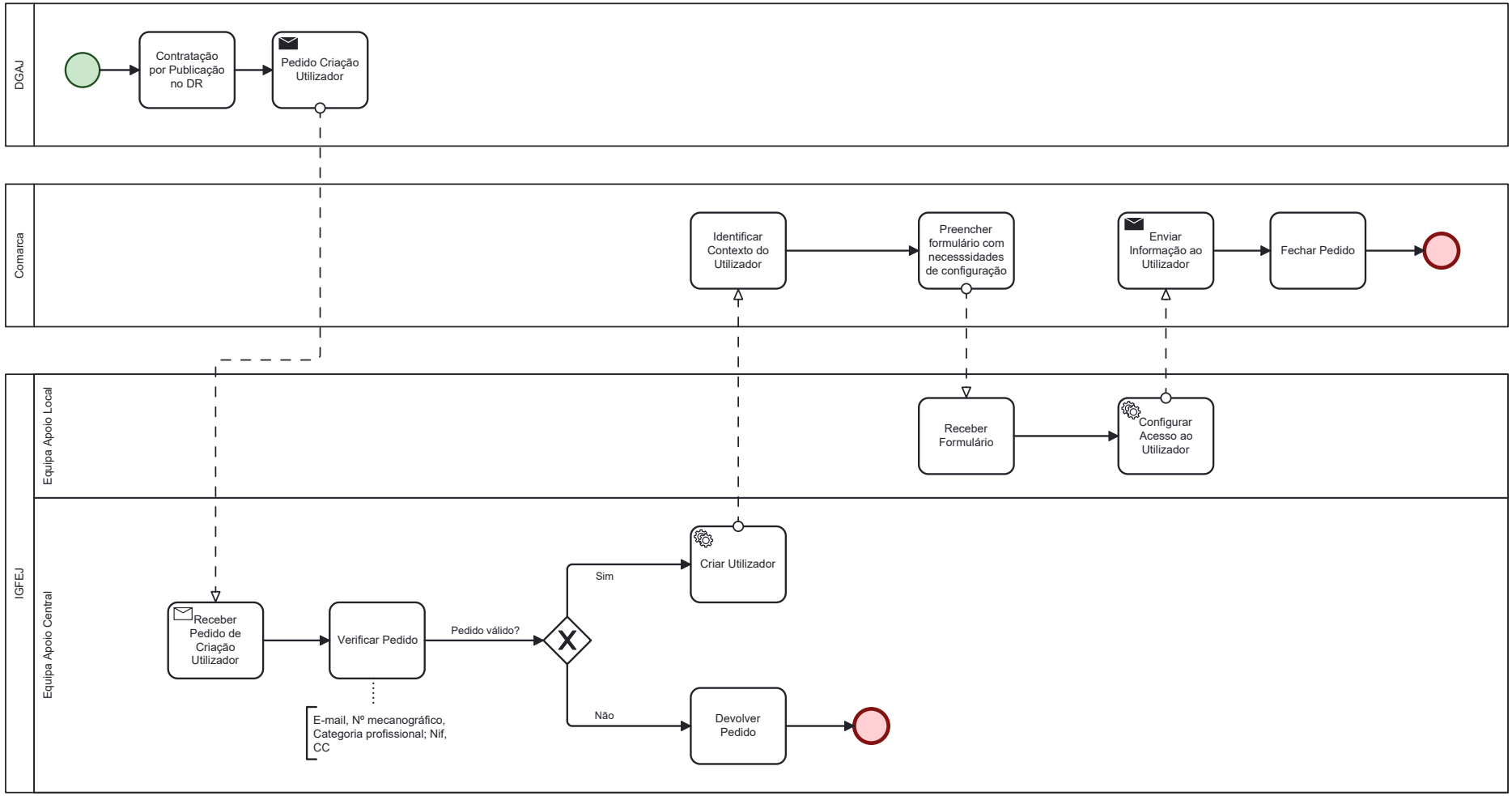

Figura 6.20.: Modelo de processo de configuração de acesso à aplicação CITIUS

6.20. Configuração Acesso Remoto

6.20.1. Entidade

- Instituto de Gestão Financeira e Equipamentos da Justiça (IGFEJ)

6.20.2. Responsável

- Não identificado

6.20.3. Descrição

Os RH fazem um pedido à equipa de virtualização para configuração de acesso remoto a um utilizador, o pedido pode ser feito via Ad.mng ou email do Easyvista

6.20.4. Palavras Chave

Acesso Remoto, RH, Equipa Virtualização, Equipa Redes

6.20.5. Objetivos

- Detalhar o processo de configuração de Acesso Remoto

6.20.6. Inputs

- Pedido Configuração de Acesso Remoto

6.20.7. Actividades

Para se proceder à Configuração de Acesso Remoto:

1. **Pedido Configuração de Acesso Remoto**
    - O processo inicia com um pedido enviado pelo RH à equipa de virtualização
2. **Recepção do pedido pela equipa de virtualização**
    - O pedido pode ser recebido pelo AD.mng ou email do Easyvista
3. **Análise do pedido**
    - A equipa de virtualização procede à análise do pedido
    - Verifica se o utilizador está criado na AD
    - Se o utilizador não estiver criado na AD, procede-se à criação do mesmo
    - Se o utilizador estiver criado, procede-se à configuração do Acesso remoto
4. **Criação de Acesso Remoto**

- Atribuição de IP, criação de VM

4.1. **É necessário Abrir FW?**

- Se não for necessário abrir FW, são enviados os dados ao RH
- Se for necessário abrir FW é enviado pedido para a equipa de redes

5. **RH recebe dados de configuração**

- Após receber os dados da configuração, o RH envia informação ao utilizador e encerra o pedido

6. **Equipa de Redes recebe pedido**

- Procede à abertura de FW
- Envia informação ao utilizador e encerra o pedido

6.20.8. Entregáveis

- Configuração Acesso Remoto

6.20.9. Fornecedores

- Nada a referir.

6.20.10. Participantes

- RH, Equipa Virtualização, Equipa de Redes

6.20.11. Clientes

- Qualquer utilizador registado na AD

6.20.12. Metodologias

- Nada a referir

6.20.13. Ferramentas

- Nada a referir

6.20.14. Métricas

- Nada a referir

6.20.15. Maturidade

- Nada a referir

6.20.16. Pedido (ITSM)

- **Configuração Acesso Remoto**

6.20.17. Serviço (CMDB)

- **Configuração Acesso Remoto**

6.20.18. Sugestões

- Nada a referir

6.20.19. Suporte Legal / Legislação

- Nada a referir.

6.20.20. Classificação da informação

- Nada a referir.

Ex: Confidencial, Restrito, Interno, Público

6.20.21. Metadados

- **Entrevistador:** Manuel Graça
- **Entrevistados:** Rui Fernandes, Pedro Junior, Samuel Abreu (23/01/2024)

6.20.22. Modelo do Processo (BPMN)

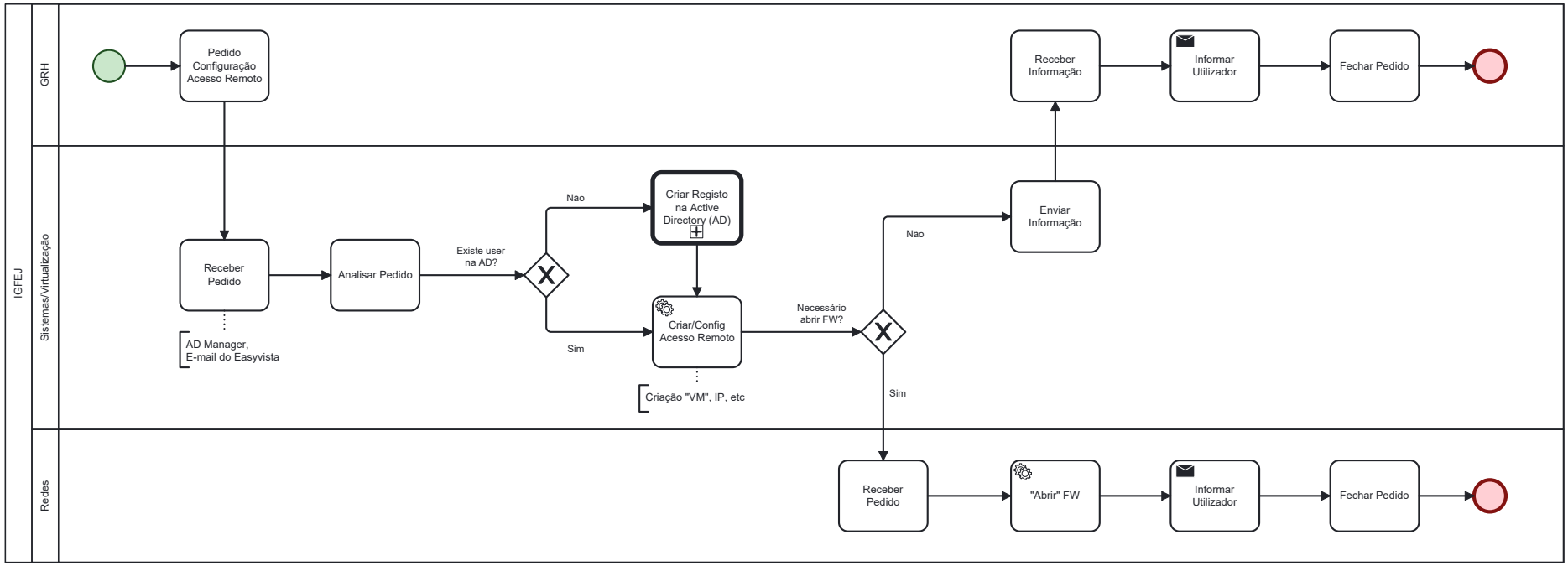

Figura 6.21.: Processo de configuração de acesso remoto.

6.21. Configuração de VPN

6.21.1. Entidade

- Instituto de Gestão Financeira e Equipamentos da Justiça (IGFEJ)

6.21.2. Responsável

- Não identificado.

6.21.3. Descrição

Uma VPN, ou Rede Virtual Privada, é uma tecnologia que estabelece uma conexão segura e criptografada entre dispositivos através de uma rede pública, como a internet. Esta permite que utilizadores acedam a recursos de rede de forma privada e segura, mesmo quando estão conectados a uma rede pública não confiável, como Wi-Fi público em cafés ou aeroportos.

Basicamente, uma VPN funciona criando um túnel seguro entre o dispositivo do utilizador e um servidor VPN remoto. Todo o tráfego de dados que passa por esse túnel é cifrado, tornando-o praticamente impossível de ser interceptado por terceiros. Isso garante a privacidade e a segurança dos dados transmitidos pela conexão VPN.

Além de fornecer segurança, uma VPN também pode ser usada para contornar restrições geográficas, permitindo que os utilizadores acedam a conteúdos online que estão bloqueados em determinadas regiões.

6.21.4. Palavras Chave

Active Directory (AD), AD Manager, Firewall Manager, PKI, VPN, Segurança

6.21.5. Objetivos

- Organização e centralização da administração de utilizadores em múltiplos domínios geridos pelo IGFEJ.
- Facilidade na autenticação e acesso aos recursos tecnológicos disponibilizadao a várias entidades.
- Gestão de acesso e segurança aos recursos tecnológicos.

6.21.6. Inputs

- Detalhes do novo utilizador
- Lista de permissões do novo utilizador

6.21.7. Actividades

Para configurar um utilizador por forma a ter acesso aos recursos tecnológicos via VPN, são executadas as seguintes atividades:

1. **Criar registo VPN:**
   - O processo pode iniciar-se por via de um pedido feito via email ou Help-Desk.
   - Utilizando o AD Manager/Firewall Manager, o técnico de segurança, regista o utilizador como tendo acesso à VPN, baseado nas informações pessoais do utilizador.
2. **Colocar o utilizador no grupo de segurança:**
   - Baseado nas informações pessoais e perfil do utilizador, este é colocado no grupo de segurança que lhe for atribuído.
3. **Emitir Certificado Digital:**
   - É solicitado a atriuição de um certificado digital ao utilizador.
   - Este sub-processo inicia-se de forma autónoma e quando este processo termina, devolve o controlo ao processo principal.
4. **Instalação de Máquina de Salto:**
   - Após a receção das configurações de VPN, se houver necessidade, a equipa de sistemas prepara também uma máquina de salto para o novo utilizador.
5. **Configurar Máquina de Salto na VPN:**
   - Após a receção das configurações de máquina se salto, esta é configurada na VPN.
6. **Conclusão:**
   - Após rever e confirmar as informações, o processo termina.

6.21.8. Entregáveis

- Utilizador com acesso a máquina de salto
- Utilizador configurado na VPN
- Utilizador com acesso aos recursos tecnológicos via VPN

6.21.9. Fornecedores

- Nada a referir.

6.21.10. Participantes

- Equipa de Sistemas
- Equipa de Segurança

6.21.11. Clientes

- Todos os organismos a quem o IGFEJ presta serviços

6.21.12. Metodologias

- Nada a referir.

6.21.13. Ferramentas

- AD Manager
- Firewall Manager
- PKI

6.21.14. Métricas

- Nada a referir.

6.21.15. Maturidade

- Nada a referir.

6.21.16. Pedido (ITSM)

- **Configuração de VPN**

6.21.17. Serviço (CMDB)

- **Configuração de VPN**

6.21.18. Sugestões

- Nada a referir.

6.21.19. Suporte Legal / Legislação

- Nada a referir.

6.21.20. Classificação da informação

- Nada a referir.

Ex: Confidencial, Restrito, Interno, Público

6.21.21. Metadados

- **Entrevistador:** João Caldeira
- **Entrevistados:** João Domingos (25/1/2024)

6.21.22. Modelo do Processo (BPMN)

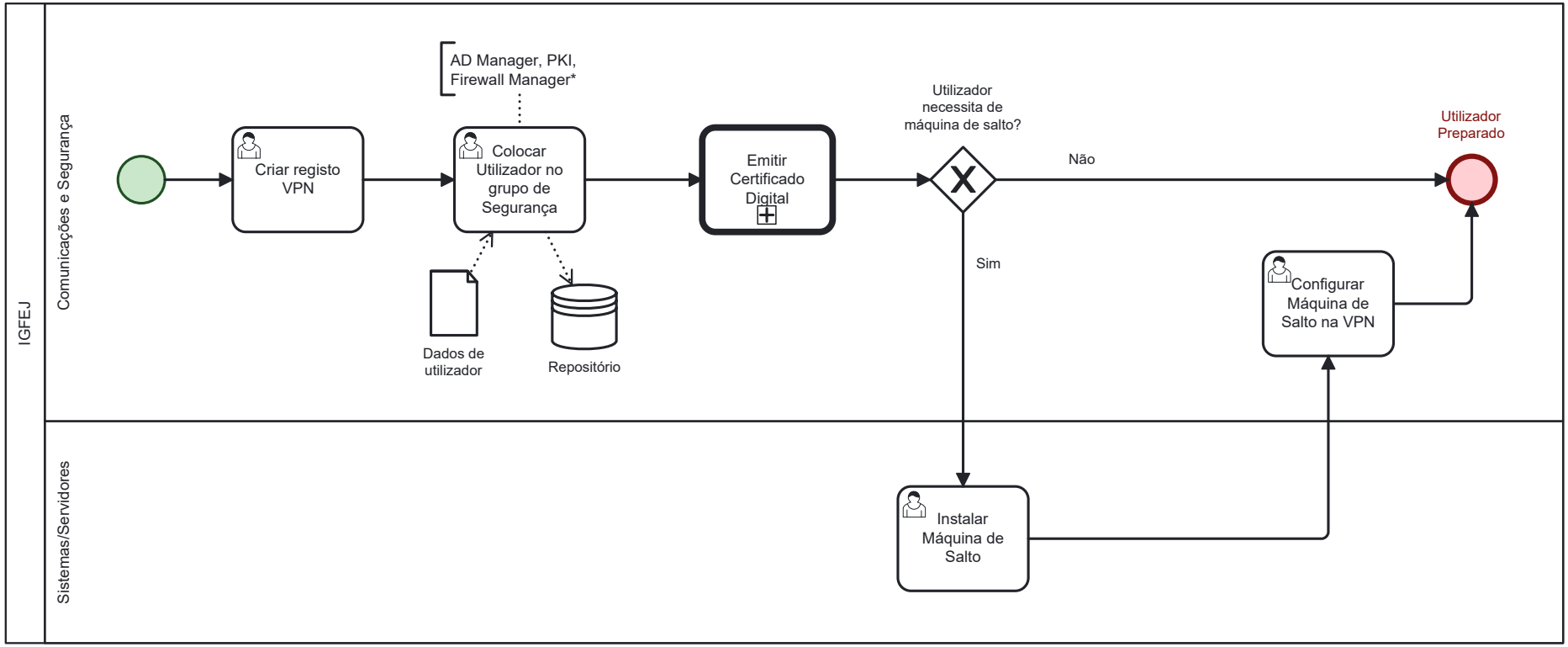

Figura 6.22.: Configurações de VPN.

Part III.

Gestão de Serviço (TOBE)

7. Gestão de Serviços de Suporte

A gestão de serviços de suporte envolve uma série de práticas e processos destinados a garantir que os serviços de TI sejam entregues e mantidos de forma eficiente e eficaz. O modelo ITIL (Information Technology Infrastructure Library), atualmente na versão 4, é uma das abordagens mais reconhecidas para a gestão de serviços de TI. O ITIL v4 foca-se em fornecer uma visão holística da gestão de serviços, com ênfase na criação de valor contínuo para os clientes e utilizadores.

Benefícios da Gestão de Serviços de Suporte com ITIL v4

- **Melhoria na Qualidade do Serviço**: Processos bem definidos garantem que os serviços sejam entregues consistentemente com qualidade.
- **Eficiência Operacional**: Práticas padronizadas permitem melhor uso de recursos e redução de desperdícios.
- **Maior Satisfação do Cliente**: Resolução rápida de incidentes e problemas melhora a experiência do usuário.
- **Flexibilidade e Agilidade**: A abordagem iterativa permite que as organizações se adaptem rapidamente às mudanças de mercado e tecnológicas.
- **Gestão de Riscos**: Processos de controle de mudanças e gestão de problemas ajudam a identificar e mitigar riscos proativamente.

O ITIL v4, com sua abordagem moderna e adaptável, proporciona uma estrutura robusta para a gestão de serviços de suporte, facilitando a criação de valor e a inovação contínua nas organizações.

7.1. Gestão do Catálogo de Serviços

7.1.1. Entidade

- Instituto de Gestão Financeira e Equipamentos da Justiça (IGFEJ)

7.1.2. Responsável

Alexandre Santos (Responsável da equipa Gestão de Clientes e Serviços)

7.1.3. Descrição

O catálogo de serviços é uma representação estruturada e detalhada dos serviços ativos oferecidos pela organização, tanto para uso interno (colaboradores) quanto externo (outros órgãos ou entidades públicas).

Primeiramente, é importante distinguirmos os conceitos **"catálogo de serviços"** e **"portfólio de serviços"** que embora interligados, apresentam informações distintas:

- Portfólio de serviços: inclui o ciclo de vida de todos os serviços fornecidos pelo IGFEJ, desde os serviços ativos, até os planeados, em desenvolvimento, em testes, descontinuados ou suspensos. O portfólio é utilizado internamente pelo departamento responsável pela gestão do catálogo de serviços.

- Catálogo de serviços: é um subconjunto do portfólio de serviços que lista apenas os serviços disponíveis atualmente pela organização para os colaboradores e outras entidades.

Neste sentido, cada serviço específico listado no catálogo de serviços denomina-se por **item de serviço** e contém as seguintes informações:

- Nome do serviço;

- Descrição do serviço: Um resumo sobre o que o serviço oferece e a sua finalidade;

- Categoria do serviço: Classificação do serviço, que pode ser baseada na finalidade, área funcional ou outros atributos/tags (exemplo: "Serviços de Infraestrutura e Equipamentos", "Serviços de TI", entre outros).

- Público-Alvo: Quem pode utilizar o serviço;

- Disponibilidade do Serviço: Indica quando o serviço está disponível para os utilizadores;

- Forma de Solicitação: Canais disponibilizados pelo IGFEJ pelos quais o cliente pode solicitar o serviço;

- SLA (Acordo de Nível de Serviço): Tempo estimado para entrega ou resolução do serviço;

- Documentação ou Referências: Links, guias, manuais ou FAQs que fornecem mais informações sobre o serviço;

- Status do Serviço: Indica se o serviço está "Ativo", "Em Manutenção" ou "Indisponível";

- Responsável pelo Serviço;

- Tipo de Serviço: Define a natureza do serviço, como "Pedido", "Incidente", "Alteração" entre outros.

A gestão do catálogo de serviços assegura que o repositório de serviços mantém-se atualizado, fornecendo as informações precisas e completas sobre os serviços de TI aos seus utilizadores e clientes. O catálogo de serviços facilita o alinhamento entre as necessidades dos utilizadores e o que a organização oferece, maximizando o valor entregue para o colaborador/cliente.

7.1.4. Palavras Chave

gestão de catálogo de serviços, serviços, catálogo, novo serviço, alteração num serviço existente, descontinuação

7.1.5. Objetivos

- Manter um repositório único, atualizado e acessível: Garantir que o catálogo de serviços oferece uma visão clara sobre as informações atualizadas dos serviços oferecidos pelo IGFEJ, acessíveis facilmente pelas partes interessadas. Estas informações incluem descrições, níveis de serviço (SLAs), benefícios, entre outras informações.

- Alinhar os serviços às necessidades do público-alvo: Alinhar os serviços documentados às necessidades dos utilizadores, assegurando que cada serviço entrega o valor esperado.

Alocação de recursos: O catálogo de serviços identifica os serviços mais críticos, facilitando a gestão de prioridades e garantindo uma alocação eficaz dos recursos necessários para garantir a entrega do serviço.

- Alinhamento estratégico: Garantir que os serviços descritos no catálogo de serviços estão relacionados e apoiam a organização no cumprimento dos objetivos estratégicos traçados.

7.1.6. Inputs

- Este processo é despoletado por um **pedido de alteração solicitado por um colaborador ou cliente do IGFEJ** que deve ser primeiramente analisado e aprovado no processo de **Gestão de alterações**. Estes pedidos de alteração podem surgir da análise do catálogo de serviços atual e dos relatórios do ITSM, de alterações nos requisitos/necessidades dos clientes, alterações nos SLAs, alterações tecnológicas, feedback dos utilizadores, entre outras causas.

7.1.7. Actividades

O IGFEJ possui um catálogo de serviços, e, por isso, este processo está direcionado para a sua manutenção e atualização contínua.

Nesse sentido, são realizadas as seguintes atividades:

1. **Registar Pedido**
    - O processo inicia com um pedido de alterações no catálogo de serviços proveniente do processo de gestão de alterações. A equipa de suporte do IGFEJ regista o pedido no ITSM, no qual devem constar as seguintes principais informações:
    - **Título:** Nome breve e claro que identifique o pedido.

- **Descrição do pedido:** Informações claras sobre o que se pretende criar, alterar ou remover.
- **Tipo de pedido:** Criação de um novo serviço, alteração num serviço existente ou descontinuação de um serviço obsoleto do catálogo de serviços.
- **Motivo:** Causas ou necessidades que justificam e sustentam o pedido.
- **Objetivo/benefício esperado:** Benefícios específicos esperados com a alteração no catálogo.
- **Áreas envolvidas:** Departamentos, equipas, clientes que são impactados nesta alteração.

2. **Analisar Pedido** O Gestor do catálogo de serviços faz uma análise inicial, onde verifica se a descrição da necessidade está clara e se há informações suficientes para prosseguir.

- Caso a descrição esteja incompleta e seja necessário um maior detalhe sobre o pedido, é solicitado à equipa de Suporte, que comunica com o colaborador ou cliente, informação adicional. De seguida, a proposta é completada e o processo avança para a próxima fase.
- Caso as informações sejam apresentadas de forma detalhada e objetiva, o processo avança diretamente para a atividade seguinte.

3. **Avaliar Catálogo de Serviços Atual** Nesta atividade, o Gestor consulta o catálogo de serviços atual e verifica se existe algum serviço que pode dar resposta à necessidade identificada. Posteriormente, avalia a justificativa da necessidade, a sua relevância e possível impacto, assim como, se a mesma está no âmbito do catálogo.

- Caso a sugestão seja revelante e esteja alinhada com o catálogo de serviços atual, o processo avança.
- Caso contrário, o ticket é dado como encerrado, indicando o motivo ao interveniente que solicitou o pedido na plataforma de ITSM, e o processo termina sem alterações no catálogo de serviços.

4. **Processo Desenho de Serviço** Se a alteração solicitada for referente à necessidade de **criação de um novo serviço** ou **alteração complexa num serviço ativo**, o processo deve seguir para o processo de **Desenho de Serviço**. Este processo tem como objetivo a estruturação de um produto e serviço que cumpra o seu propósito, definição de requisitos de desempenho, segurança, manutenção, avaliação de impacto (como o novo serviço ou a alteração afeta o ambiente de TI, a integração com outros sistemas), identificação dos requisitos de qualidade, áreas de risco, pontos críticos de monitorização.

5. **Planear Descrições, SLAs e KPIs** Posteriormente, se **Novo serviço** a equipa de gestão de clientes e serviços inicia o planeamento das descrições, funcionalidades e âmbito deste serviço, assim como, definir preliminarmente SLAs, KPIs e requisitos operacionais.

6. **Identificar Ajustes nos Serviços**

- Se alteração num serviço ativo, seja uma alteração padrão ou normal, devem ser detalhados em concreto quais os atributos do serviço que vão ser alterados (funcionalidades, SLAs, KPIs, responsável pelo serviço, etc.), validar os recursos disponíveis e a prioridade das mesmas.

7. **Planear Descontinuação e Substituição de Serviço**

- Caso o pedido seja referente a um serviço obsoleto que deve ser **descontinuado** ou substituído, a equipa deve verificar o impacto da descontinuação desse serviço, as dependências com outros serviços, ler as políticas regulatórias ou contratuais vinculadas

ao serviço, procurar serviços substitutos e planear ações para minimizar o impacto de colocar o serviço indisponível. Se esta atividade dispoletar a necessidade de criação de um novo serviço ou alteração de um serviço ativo, o processo de gestão de catálogo de serviços deve ser novamente accionado, uma vez que se trata de um novo pedido de alteração.

8. **Validar Informações Preliminares** O Gestor do catálogo de serviços valida as informações, garantindo que as mesmas estão completas, corretas e alinhadas com os objetivos da organização. Consoante a complexidade, impacto e riscos associados à alteração no catálogo, o gestor pode necessitar de convocar Change Advisory Board (CAB) que apoiam na avaliação e aprovação de alterações significativas que podem afetar sistemas e outros serviços que a organização presta.

- Se necessário **intervenção do CAB**, essa ação é realizada via e-mail para os respetivos intervenientes. Neste e-mail devem constar as informações: ações a efetuar, objetivos, equipas internas necessárias para realizar a ação, data da proposta, impacto, duração da intervenção (se aplicável).
- Caso contrário, após validação do Gestor do catálogo de serviços, o processo avança para as atividades de implementação.

9. **Convocar Change Advisory Board (CAB) Virtual**

- Caso o grupo não aprove o pedido, o ticket é dado como encerrado, indicando o motivo ao interveniente que solicitou o pedido, e o processo termina sem alterações no catálogo de serviços.
- Caso contrário, o mesmo seja aprovado, o processo avança para as atividades de implementação.

10. **Concluir definição do serviço** Na fase de implementação, é criado um novo serviço no catálogo e são preenchidas todas as informações associadas ao mesmo (descrição, requisitos técnicos e operacionais, políticas de segurança, entre outras), ou por sua vez, documentadas as alterações específicas efetuadas no serviço existente. Estas alterações podem ser ao nível da disponibilidade, requisitos técnicos, funcionalidade, políticas de segurança, desempenho, entre outras.

11. **Publicar ou Atualizar Serviço no Catálogo** De seguida, os serviços são oficialmente disponibilizados ou atualizados no catálogo, tornando-se as informações acessíveis aos stakeholders.

12. **Executar Descontinuação do Serviço** Nesta etapa, a equipa deve desativar todos os componentes relacionados ao serviço, isto é, garantir que as dependências técnicas e organizacionais associadas ao serviço (ex.: sistemas ou infraestutura técnica, contratos, dependências a outros sistemas, políticas, SLAs, entre outros) foram ajustadas ou descontinuadas. Todas as ações realizadas no processo de descontinuação do serviço devem ser formalmente registadas, assim como, divulgadas as informações relativas à data de descontinuação efetiva e motivo da descontinuação.

13. **Marcar o Serviço como Descontinuado** De seguida, é alterado oficialmente o status do serviço no catálogo para “Descontinuado” e o mesmo fica indisponível para os colaboradores/clientes.

14. **Rever e atualizar tickets** Paralelamente às etapas anteriores (etapas 10, 11, 12 e 13), caso existam tickets associados ao serviço, a equipa de Suporte e Gestão de Ativos, devem rever e atualizar os mesmos (ex: atualizar SLAs, KPIs, verificar se a alteração impactou na resolução de incidentes, redirecionar o ticket para o novo serviço).

15. **Gestão da Configuração de Serviços** Nessa sequência, caso a alteração impacte os itens de configuração relacionados ao serviço (infraestrutura, aplicações, documentação, contratos, dependências entre serviços, etc.) é accionado o processo de Gestão da Configuração de Serviços que garante que a CMDB se mantém atualizada.
16. **Processo de Gestão de Alterações** Após todas estas ações, como resposta ao pedido de alteração no catálogo de serviços, que deu início ao processo atual, o catálogo atualizado é enviado para o processo de Gestão de Alterações. Nesta fase, verifica-se se o pedido foi atendido conforme esperado e, caso necessário, são realizados ajustes.
17. **Notificar stakeholders** Informar por meio da plataforma ITSM, e-mail e outros canais de comunicação todos os stakeholders comprometidos pela alteração. O gestor pode ainda, se for pertinente, publicar o novo catálogo de serviços na Intranet para conhecimento de todos os colaboradores e/ou Site do IGFEJ para divulgação externa à organização. Finalizada a etapa de comunicação do novo catálogo de serviços, o processo termina.

7.1.8. Entregáveis

- Catálogo de serviços completo e atualizado;
- Informações detalhadas sobre todos os serviços ativos;
- SLA´s e KPI´s;
- Histórico de alterações e aprovações no catálogo;

7.1.9. Fornecedores

- Colaboradores de um departamento do IGFEJ, Clientes.

7.1.10. Participantes

- Colaboradores/Clientes do IGFEJ, equipa de suporte e gestão de ativos, Gestor do Catálogo de Serviço, equipa de gestão de clientes e serviços

7.1.11. Clientes

- Colaboradores do IGFEJ, clientes (outros órgãos ou entidades do MJ)

7.1.12. Metodologias

- ITIL
- Gestão do Catálogo de Serviços

7.1.13. Ferramentas

- Ferramenta de ITSM

7.1.14. Métricas

O uso de métricas permite avaliar a eficácia do catálogo no cumprimento dos requisitos e necessidades dos clientes, além de auxiliar na identificação de oportunidades de melhoria.

Métricas utilizadas na Gestão do Catálogo de Serviços:

1. **Taxa de Utilização de Serviços**:
   - **Descrição**: Frequência que os serviços do catálogo de serviços são utilizados ou solicitados pelos colaboradores ou clientes.
   - **Importância**: Permite identificar os serviços maior e menor procura e a sua importância para as partes interessadas.
2. **Conformidade com os Acordos de Nível de Serviço (SLAs)**:
   - **Descrição**: Avalia se os SLAs definidos para cada serviço do catálogo estão a ser cumpridos.
   - **Importância**: Os SLAs refletem os compromissos assumidos com as partes interessadas. Por isso, é fundamental avaliar se a organização está a cumprir com o acordado e identificar os ajustes necessários para garantir a entrega contínua de valor.
3. **Número de alterações/atualizações no Catálogo de Serviços**:
   - **Descrição**: Número de alterações efetuadas nos serviços ou na estrutura do catálogo num determinado período de tempo.
   - **Importância**: Avalia a capacidade de adaptação do catálogo às novas necessidades de negócio dos ou alterações tecnológicas.
4. **Taxa de Satisfação dos Clientes com os Serviços (CSAT)**:
   - **Descrição**: Mede a satisfação imediata dos clientes após a utilização de um serviço, numa escala geralmente de 1-5, onde 1 - “Muito insatisfeito” e 5 - “Muito satisfeito”. Este índice é calculado com base na média das respostas e quanto maior a média, maior a satisfação com o serviço.
   - **Importância**: Permite-nos compreender a percepção da qualidade dos serviços prestados.
5. **Taxa de Sucesso da Pesquisa**:
   - **Descrição**: Avalia se os resultados da pesquisa correspondem ao que o utilizador procurou. A percentagem calcula-se pela divisão do número de pesquisas bem-sucedidas pelo número total de pesquisas realizadas.
   - **Importância**: Permite compreender a eficácia da pesquisa dentro da plataforma e efetuar ajustar nos motores de pesquisa para otimizar resultados.

7.1.15. Maturidade

- Nada a referir.

7.1.16. Pedido (ITSM)

- **Gestão do Catálogo de Serviços**

7.1.17. Serviço (CMDB)

- **Gestão do Catálogo de Serviços**

7.1.18. Sugestões

- Nada a referir.

7.1.19. Suporte Legal / Legislação

- Nada a referir.

7.1.20. Classificação da informação

- Nada a referir.

Ex: Confidencial, Restrito, Interno, Público

7.1.21. Metadados

- **Entrevistador:** Maria Estibeiro
- **Entrevistados:** NA

7.1.22. Modelo do Processo (BPMN)

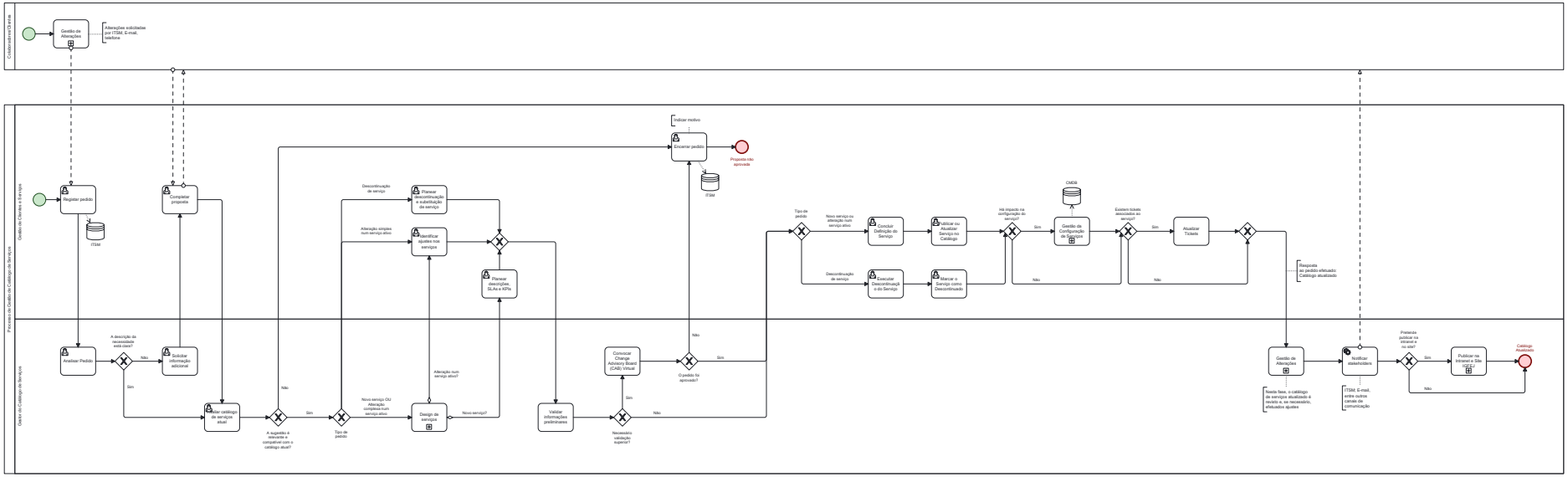

Figura 7.1.: Modelo de Processo de Gestão do Catálogo de Serviços

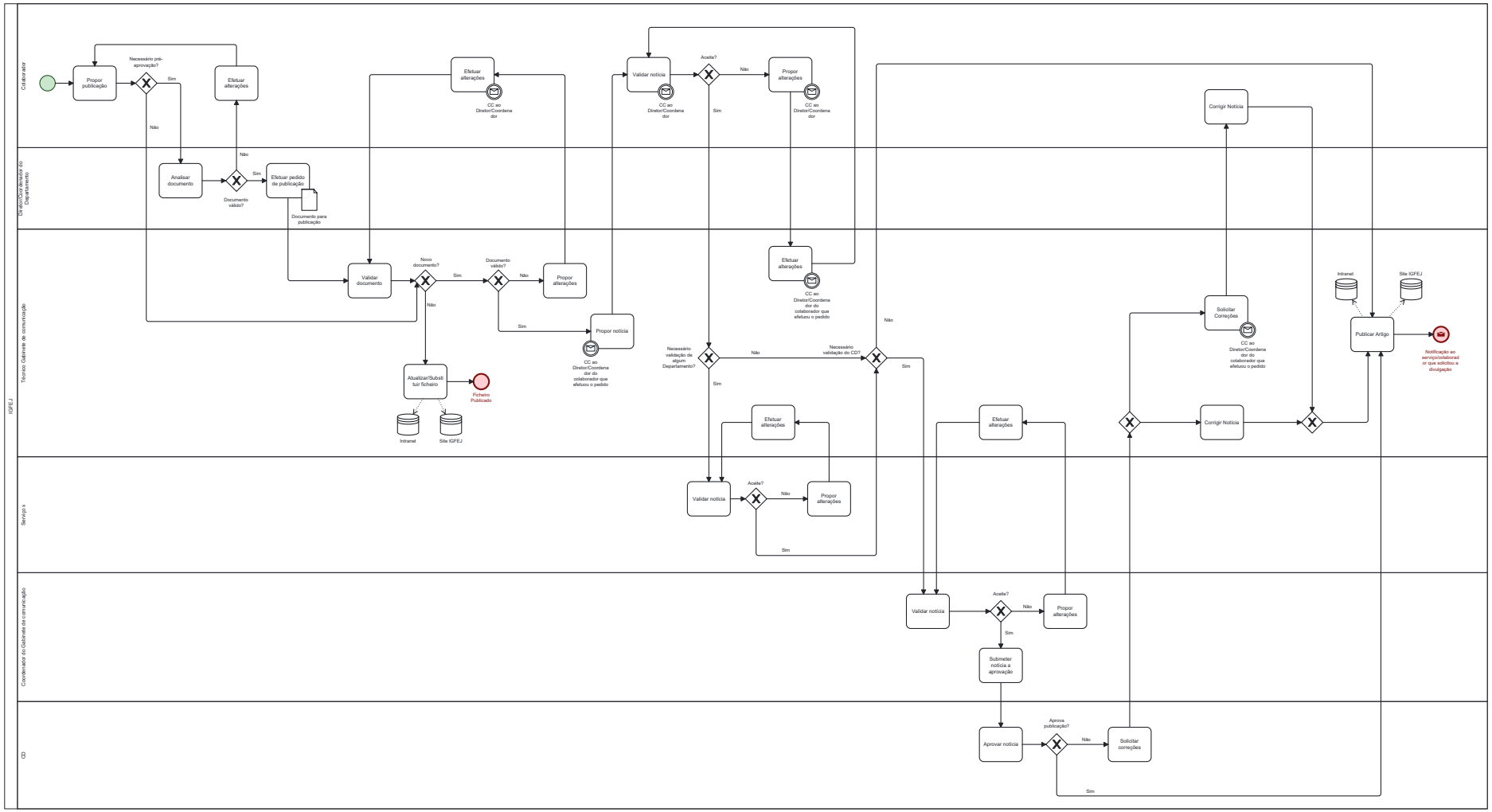

Figura 7.2.: Modelo do Subprocesso de Publicação na Intranet e Site

7.2. Gestão de Incidentes

7.2.1. Entidade

- Instituto de Gestão Financeira e Equipamentos da Justiça (IGFEJ)

7.2.2. Responsável

- Não identificado.

7.2.3. Descrição

A gestão de incidentes é uma prática essencial do ITIL (Information Technology Infrastructure Library) que visa restaurar a operação normal de um serviço de TI o mais rapidamente possível e minimizar o impacto negativo no negócio.

Benefícios da Gestão de Incidentes

- Melhoria da Satisfação do Cliente: Rápida resolução de problemas aumenta a satisfação dos utilizadores.
- Redução de Impacto no Negócio: Minimiza interrupções e perdas financeiras associadas a incidentes.
- Melhoria da Eficiência Operacional: Processos padronizados e bem definidos aumentam a eficiência da equipa de suporte.
- Base para Melhoria Contínua: Lições aprendidas ajudam a prevenir futuros incidentes e a melhorar os processos de gestão.

A gestão eficaz de incidentes é crucial para a operação de TI e contribui significativamente para a continuidade e qualidade dos serviços prestados.

7.2.4. Palavras Chave

igfej, gestão de incidentes

7.2.5. Objetivos

- Restaurar o serviço rapidamente: o principal objetivo é restabelecer a operação normal do serviço o mais rapidamente possível.
- Minimizar impacto: Reduzir o impacto negativo no negócio causado por interrupções no serviço.
- Garantir a qualidade do serviço: Manter a qualidade e disponibilidade do serviço de TI.

7.2.6. Inputs

- Informação/Detalhes sobre a situação manifestada no incidente.

7.2.7. Actividades

Para fazer a abertura de um incidente, são executadas as seguintes atividades:

1. **Validar Ocorrência**
   - Os incidentes podem ser enviados por utilizadores finais, entidades externas, equipas de suporte ou sistemas de monitorazação automática e comunicados ao Service Desk. Este valida-os e decide sobre os dados necessários para o seu registo. Se a ocorrência for rejeitada, o processo termina.
2. **Registar detalhes da Ocorrência**
   - Todos os incidentes devem ser registados, pelo Service Desk, num sistema de gestão de incidentes. Informações essenciais incluem data, hora, descrição da situação, e detalhes do utilzador afetado, das aplicações e sistemas envolidos. Se a ocorrência for considerada efectivamente um incidente, esta é registada como tal. Se pelo contrário, for considerado um pedido, é iniciado o processo de Gestão de Pedidos
3. **Classificar Incidente**
   - O incidente é classificado quanto à sua urgência e impacto para determinar a prioridade de resposta. Isto ajuda a priorizar os esforços de resolução.
4. **Triagem Inicial**
   - A equipa de suporte realiza um diagnóstico inicial para entender a causa do incidente e, se possível, fornecer uma solução rápida, pesquisando na Knowledge Base (KB). Se a solução for conhecida, esta é enviada de imediato ao utilizador, caso este possa solucionar o problema autonomamente. Se a solução não for conhecida, é assignada uma equipa ou pessoa para investigar melhor o incidente.
5. **Obter solução da KB**
   - É feita uma pesquisa na Knowledge Base (KB). Se a solução for conhecida, esta é enviada de imediato ao utilizador, caso este possa solucionar o problema autonomamente. Se a solução não for conhecida, é assignada uma equipa ou pessoa para investigar melhor o incidente.
6. **Assignar Incidente**
   - A equipa de suporte é assignada de acordo com uma tabela de decisão com regras previamente preeenchidas. O incidente é então escalado para uma primeira linha de suporte (L1) para que esta possa investigar em mais detalhe o incidente.
7. **Investigar e Diagnosticar (L1)**
   - Uma investigação detalhada é realizada para identificar uma potencial solução. Isto pode envolver a análise de logs, testes e consultas a especialistas. Se a falha ainda for desconhecida, o incidente será passado para uma segunda linha de suporte (L2).
8. **Gestão de Problemas (L2)**

- Uma investigação ainda mais aprofundada será realizada para identificar a causa raiz do incidente. Isto pode envolver fazer *debugging* aplicacional e geralmente envolve programadores até que estes encontrem o erro e/ou uma solução.

9. **Resolver e Recuperar**

   - A solução identificada, quer seja em L1 ou L2 é implementada para resolver o incidente. Isto pode envolver correção de bugs, ajustes de configuração, reinicialização de sistemas, etc. Após a resolução, o serviço é restaurado à sua condição normal de operação. Alguns testes podem ser realizados para garantir que o serviço está a funcionar corretamente.

10. **Fechar Incidente**

    - O incidente é formalmente encerrado após a confirmação de que o problema foi resolvido e o serviço está operacional. O registo do incidente é atualizado com detalhes da resolução e quaisquer ações futuras necessárias.
    - Uma revisão pós-incidente pode ser realizada para identificar lições aprendidas e melhorar processos futuros. Esta etapa é essencial para melhorar continuamente a capacidade de resposta a incidentes.

11. **Conclusão:**

    - Após a notificação ao utilizador (se houver justificação para isso) o processo termina.

7.2.8. Entregáveis

- Soluções para o incidentes.
- Identificação da causa provável do incidente.

7.2.9. Fornecedores

- Nada a referir.

7.2.10. Participantes

- Utilizadores finais, fornecedores, equipas técnicas do IGFEJ

7.2.11. Clientes

- Utilizadores finais e fornecedores

7.2.12. Metodologias

- ITIL
- Gestão de Incidentes

7.2.13. Ferramentas

- Ferramenta de ITSM

7.2.14. Métricas

- Melhorar o processo de gestão de incidentes envolve monitorar e analisar diversas métricas-chave que ajudam a identificar áreas de melhoria e a medir a eficácia das ações implementadas. Algumas das métricas essenciais para melhorar o processo de gestão de incidentes são:

1. **Tempo de Resolução de Incidentes (MTTR - Mean Time to Resolve)**
   - **Descrição**: Esta métrica mede o tempo médio que leva para resolver um incidente desde a sua identificação até a resolução.
   - **Importância**: Reduzir o MTTR é crucial para minimizar o impacto no negócio e melhorar a satisfação do cliente. Monitorar esta métrica ajuda a identificar bloqueios no processo de resolução.
2. **Taxa de Reabertura de Incidentes**
   - **Descrição**: A percentagem de incidentes que são reabertos após terem sido considerados resolvidos.
   - **Importância**: Uma alta taxa de reabertura pode indicar problemas na qualidade das resoluções ou diagnósticos inadequados. Reduzir esta taxa é fundamental para aumentar a eficiência e a confiança na gestão de incidentes.
3. **Número de Incidentes por Categoria**
   - **Descrição**: Esta métrica rastreia a quantidade de incidentes classificados por tipo ou categoria.
   - **Importância**: Ajuda a identificar padrões e áreas problemáticas específicas que podem necessitar de atenção especial ou melhorias nos sistemas e processos.
4. **Tempo Médio de Resposta (MTTR - Mean Time to Respond)**
   - **Descrição**: Mede o tempo médio desde a identificação de um incidente até a primeira resposta da equipe de suporte.
   - **Importância**: Uma resposta rápida pode conter ou mitigar o impacto de um incidente. Melhorar esta métrica pode aumentar a satisfação do cliente e a eficácia na contenção de problemas.
5. **Satisfação do Utilizador (CSAT - Customer Satisfaction)**
   - **Descrição**: Avaliação da satisfação dos utilizadores finais com a resolução dos incidentes, geralmente medida através de pesquisas pós-resolução.
   - **Importância**: A satisfação do cliente é um indicador direto da eficácia do processo de gestão de incidentes. Altos níveis de satisfação sugerem que os incidentes estão a ser geridos de maneira eficaz e que os clientes estão a receber um bom serviço.

7.2.15. Maturidade

- Nada a referir.

7.2.16. Pedido (ITSM)

- **Gestão de Incidentes**

7.2.17. Serviço (CMDB)

- **Gestão de Incidentes**

7.2.18. Sugestões

- Nada a referir.

7.2.19. Suporte Legal / Legislação

- Nada a referir.

7.2.20. Classificação da informação

- Nada a referir.

Ex: Confidencial, Restrito, Interno, Público

7.2.21. Metadados

- **Entrevistador:** João Caldeira (08/07/2024)
- **Entrevistados:** NA

7.2.22. Modelo do Processo (BPMN)

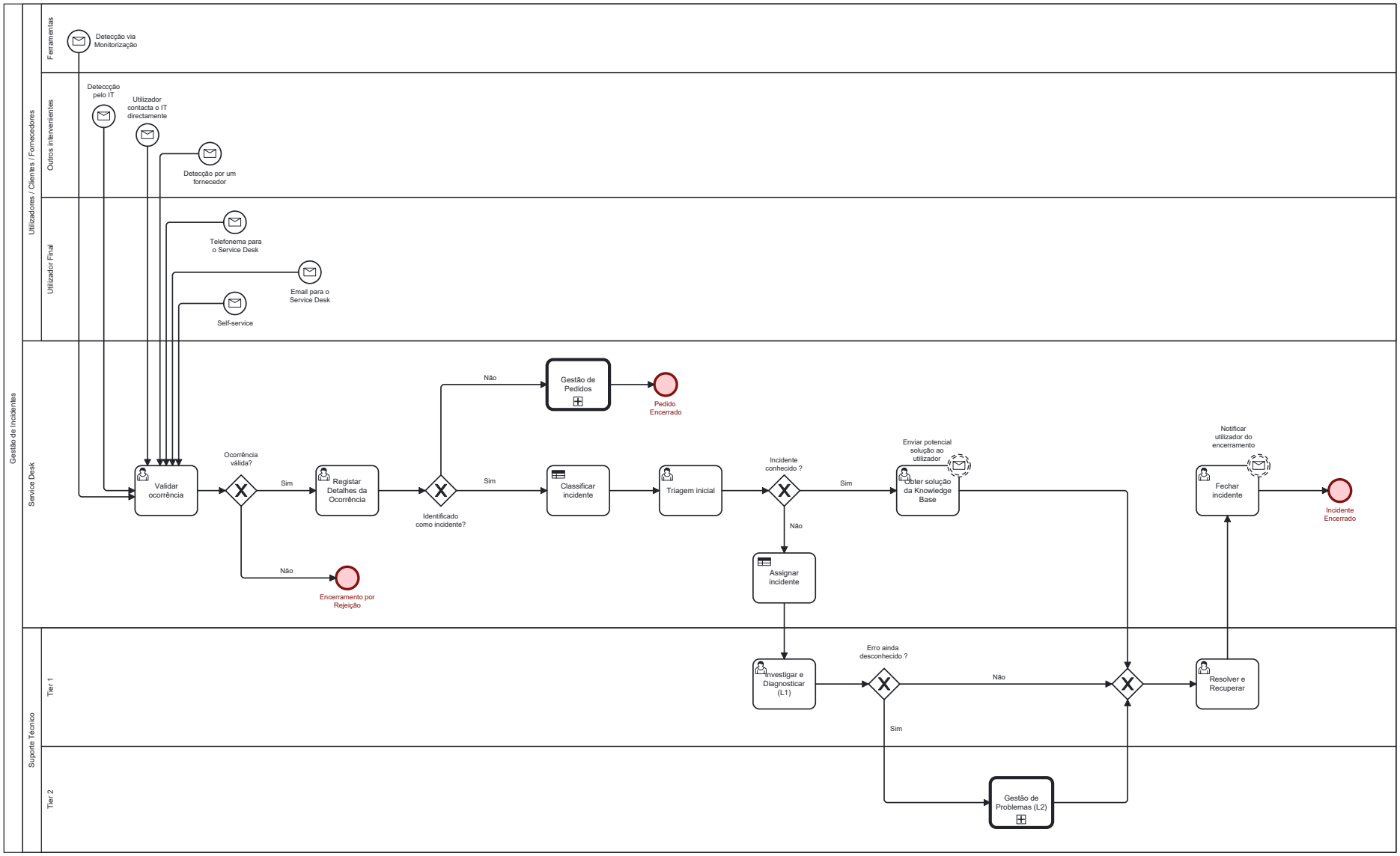

Figura 7.3.: Modelo do Processo de Gestão de Incidentes

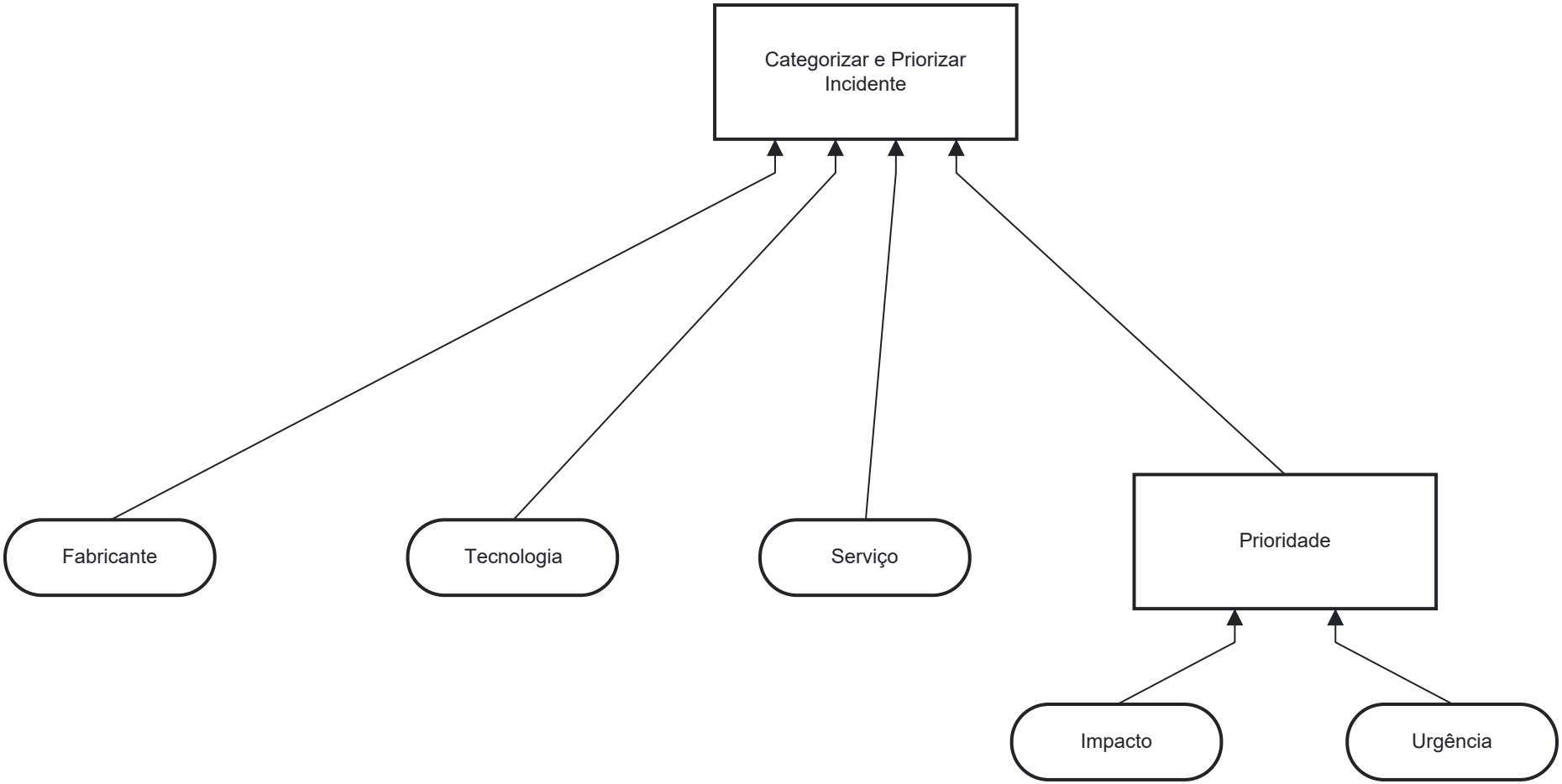

Figura 7.4.: Tabela de regras para categorização do Incidente

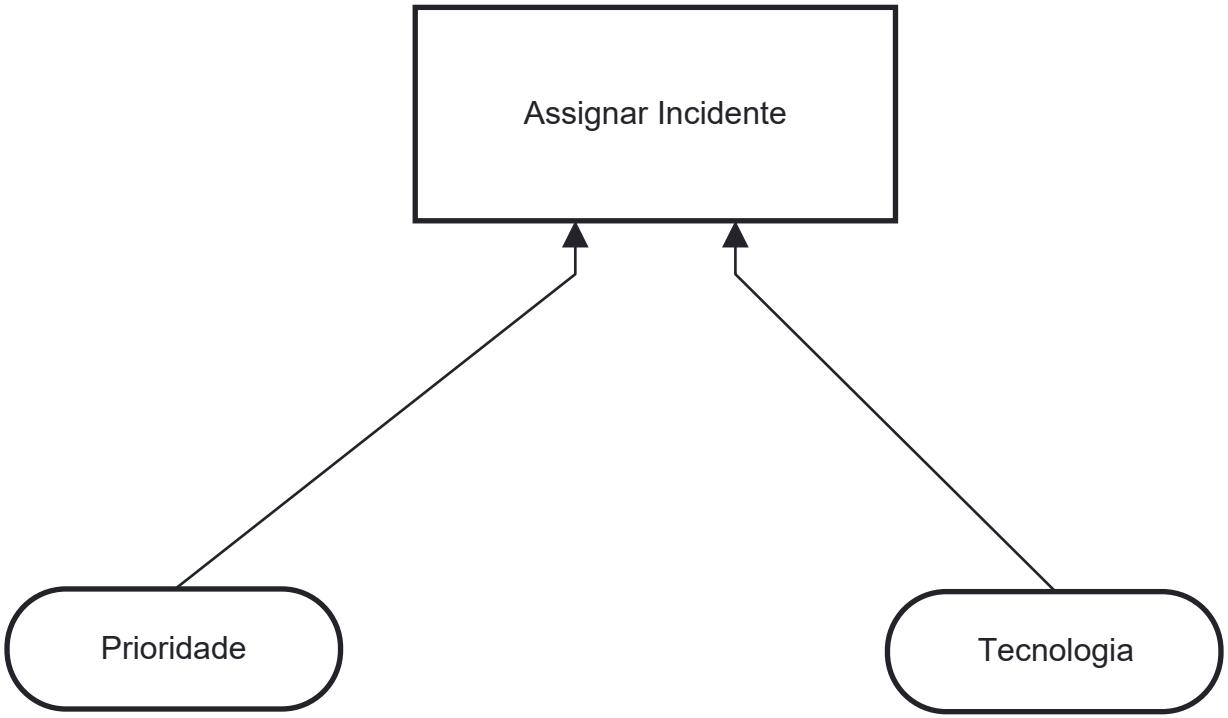

Figura 7.5.: Tabela de regras de assignação de equipas

7.3. Gestão de Pedidos de Serviço

7.3.1. Entidade

- Instituto de Gestão Financeira e Equipamentos da Justiça (IGFEJ)

7.3.2. Responsável

- Não identificado.

7.3.3. Descrição

A gestão de pedidos de serviço (Service Request Management) é um dos processos centrais do ITIL v4, focando-se na gestão eficiente dos pedidos de serviço dos utilizadores e clientes de uma organização de TI.

A gestão de pedidos de serviço está interligada com outros processos do ITIL, como gestão de incidentes, gestão de problemas e gestão de mudanças, garantindo uma abordagem holística para a gestão de serviços de TI.

Benefícios:

- **Melhoria na Satisfação do Cliente**: Ao fornecer uma maneira clara e eficiente para os utilizadores fazerem solicitações, a satisfação do cliente é aumentada.
- **Maior Eficiência Operacional**: Processos padronizados para lidar com pedidos de serviço reduzem o tempo e esforço necessários para resolvê-los.
- **Transparência e Responsabilidade**: Registos detalhados permitem uma melhor monitorização e auditoria dos pedidos de serviço.

7.3.4. Palavras Chave

igfej, gestão de pedidos de serviço

7.3.5. Objetivos

- Fornecer um ponto de contato único e consistente para todas as solicitações de serviço
- Assegurar a entrega de serviços de maneira eficiente e eficaz
- Manter um registo claro e preciso de todas as solicitações e suas resoluções.

7.3.6. Inputs

- Informação/Detalhes sobre a solicitação manifestada no pedido.

7.3.7. Actividades

A gestão de pedidos de serviço é responsável pelo recebimento, registo, classificação, atendimento e encerramento dos pedidos de serviço.

Os pedidos de serviço podem incluir solicitações de informações, consultas, mudanças padrão (pré-aprovadas), instalação de software, redefinição de senhas, entre outros.

Para fazer a abertura de um pedido de serviço, são executadas as seguintes atividades:

A gestão de pedidos de serviço (Service Request Management) segundo o ITIL v4 envolve um conjunto bem definido de atividades e participantes. As atividades envolvidas são as seguintes:

1. **Recepção e Registo do Pedido de Serviço**:
   - **Descrição**: Capturar todas as informações necessárias sobre o pedido de serviço no momento em que ele é recebido.
   - **Exemplo**: Um utilizador solicita a instalação de um software específico.
2. **Classificação e Prioritização**:
   - **Descrição**: Determinar a categoria do pedido e a sua prioridade com base em critérios estabelecidos. Isto ajuda a gerir o fluxo de trabalho e garante que os pedidos mais críticos sejam atendidos primeiro.
   - **Critérios**: Impacto, urgência, tipo de serviço solicitado.
3. **Autorização e Aprovação**:
   - **Descrição**: Alguns pedidos de serviço podem necessitar de aprovação antes de serem atendidos. Esta etapa garante que somente os pedidos autorizados sejam processados.
   - **Atores Envolvidos**: Gestor de Serviço, Gestor de TI, Proprietário do Serviço.
4. **Implementação do Pedido**:
   - **Descrição**: Realização das atividades necessárias para atender o pedido de serviço. Pode incluir tarefas como instalação de software, redefinição de senhas, configuração de dispositivos, etc.
5. **Monitorização e Comunicação**:
   - **Descrição**: Acompanhar o progresso dos pedidos de serviço e manter os requisitantes informados sobre o status e o andamento das suas solicitações.
   - **Métodos de Comunicação**: E-mail, sistemas de notificação, atualizações no portal de serviços.
6. **Encerramento e Avaliação**:
   - **Descrição**: Confirmar que o pedido foi atendido conforme necessário e fechar o registo do pedido de serviço. Também pode incluir a solicitação de feedback do utilizador para avaliar a satisfação e identificar áreas de melhoria.
   - **Registo**: Atualizar o sistema de gestão de serviços com todas as ações realizadas e resultados.

7.3.8. Entregáveis

- Entrega do solicitado pelo utilizador.

7.3.9. Fornecedores

- Nada a referir.

7.3.10. Participantes

- Utilizadores finais, fornecedores, equipas técnicas do IGFEJ

7.3.11. Clientes

- Utilizadores finais e fornecedores

7.3.12. Metodologias

- ITIL
- Gestão de Pedidos de Serviço

7.3.13. Ferramentas

- Sistema de gestão de serviços (IT Service Management System).
- Sistemas de automação, scripts de configuração, ferramentas de suporte técnico.

7.3.14. Métricas

- Melhorar o processo de gestão de pedidos de serviço envolve monitorar e analisar diversas métricas-chave que ajudam a identificar áreas de melhoria e a medir a eficácia das ações implementadas. Algumas das métricas essenciais para melhorar o processo de gestão de pedidos de serviços são:

1. **Tempo de Implementação de Pedidos (MTTI - Mean Time to Implement)**
   - **Descrição**: Esta métrica mede o tempo médio que leva para implementar um pedido de serviços desde a sua solicitação até a finalização.
   - **Importância**: Reduzir o MTTI é crucial para minimizar o impacto no negócio e melhorar a satisfação do cliente. Monitorar esta métrica ajuda a identificar bloqueios no processo de entrega de serviços.
2. **Taxa de Reabertura de Pedidos**
   - **Descrição**: A percentagem de pedidos que são reabertos após terem sido considerados implementados
   - **Importância**: Uma alta taxa de reabertura pode indicar problemas na qualidade das implementações. Reduzir esta taxa é fundamental para aumentar a eficiência e a confiança na gestão de pedidos.
3. **Número de Pedidos por Categoria**
   - **Descrição**: Esta métrica rastreia a quantidade de pedidos classificados por tipo ou categoria.

- **Importância**: Ajuda a identificar padrões e áreas problemáticas específicas que podem necessitar de atenção especial ou melhorias nos sistemas e processos.

4. **Tempo Médio de Resposta (MTTR - Mean Time to Respond)**
   - **Descrição**: Mede o tempo médio desde a solicitação de um pedido até a primeira resposta da equipe de suporte.
   - **Importância**: Uma resposta rápida pode conter ou mitigar o impacto de um pedido complexo. Melhorar esta métrica pode aumentar a satisfação do cliente e a eficácia na contenção de problemas.
5. **Satisfação do Utilizador (CSAT - Customer Satisfaction)**
   - **Descrição**: Avaliação da satisfação dos utilizadores finais com a implementação dos pedidos, geralmente medida através de pesquisas pós-resolução.
   - **Importância**: A satisfação do cliente é um indicador direto da eficácia do processo de gestão de pedidos. Altos níveis de satisfação sugerem que os pedidos estão a ser geridos de maneira eficaz e que os clientes estão a receber um bom serviço.

7.3.15. Maturidade

- Nada a referir.

7.3.16. Pedido (ITSM)

- **Gestão de Pedidos de Serviço**

7.3.17. Serviço (CMDB)

- **Gestão de Pedidos de Serviço**

7.3.18. Sugestões

- Nada a referir.

7.3.19. Suporte Legal / Legislação

- Nada a referir.

7.3.20. Classificação da informação

- Nada a referir.

Ex: Confidencial, Restrito, Interno, Público

7.3.21. Metadados

- **Entrevistador:** João Caldeira (22/07/2024)
- **Entrevistados:** NA

7.3.22. Modelo do Processo (BPMN)

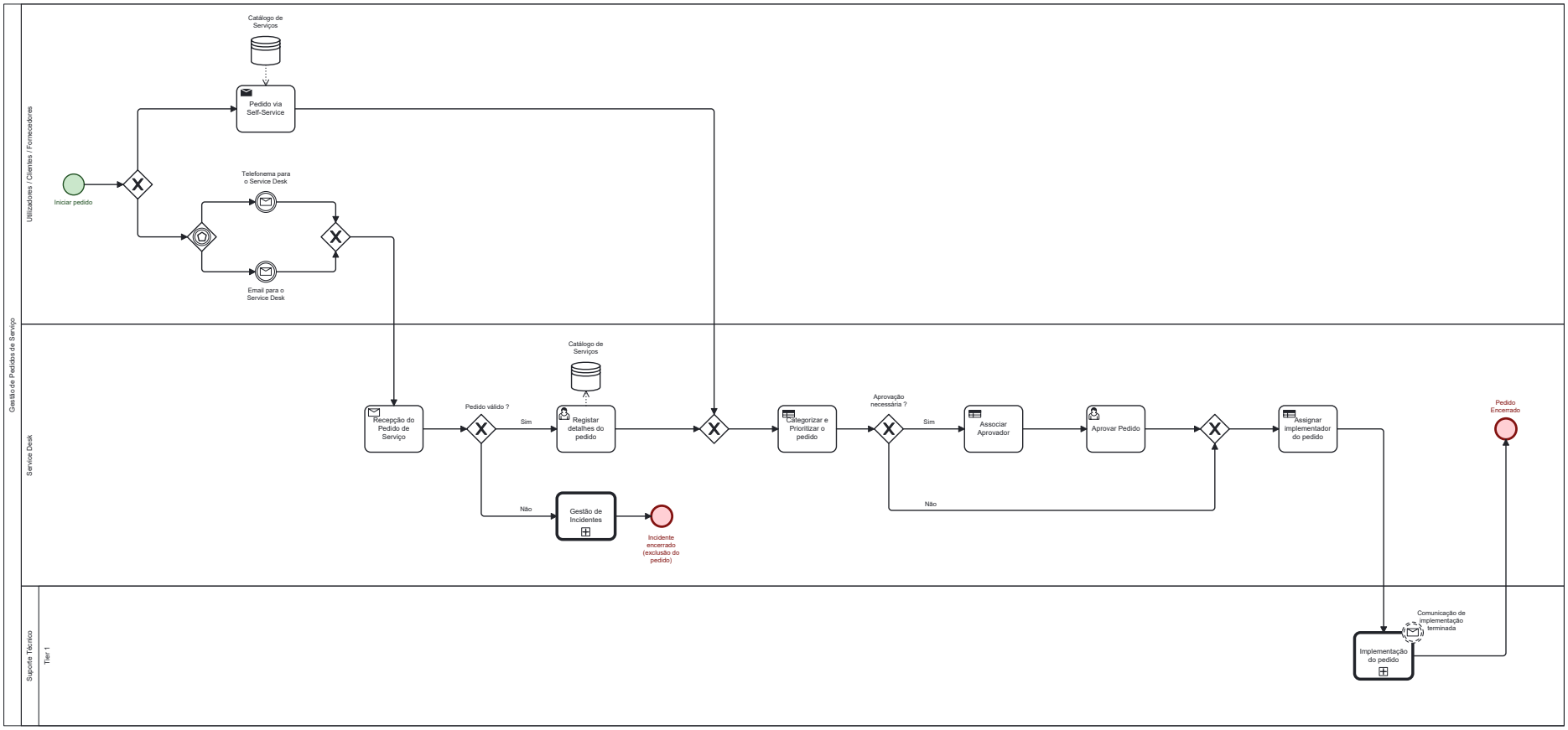

Figura 7.6.: Modelo do Processo de Gestão de Pedidos de Serviço

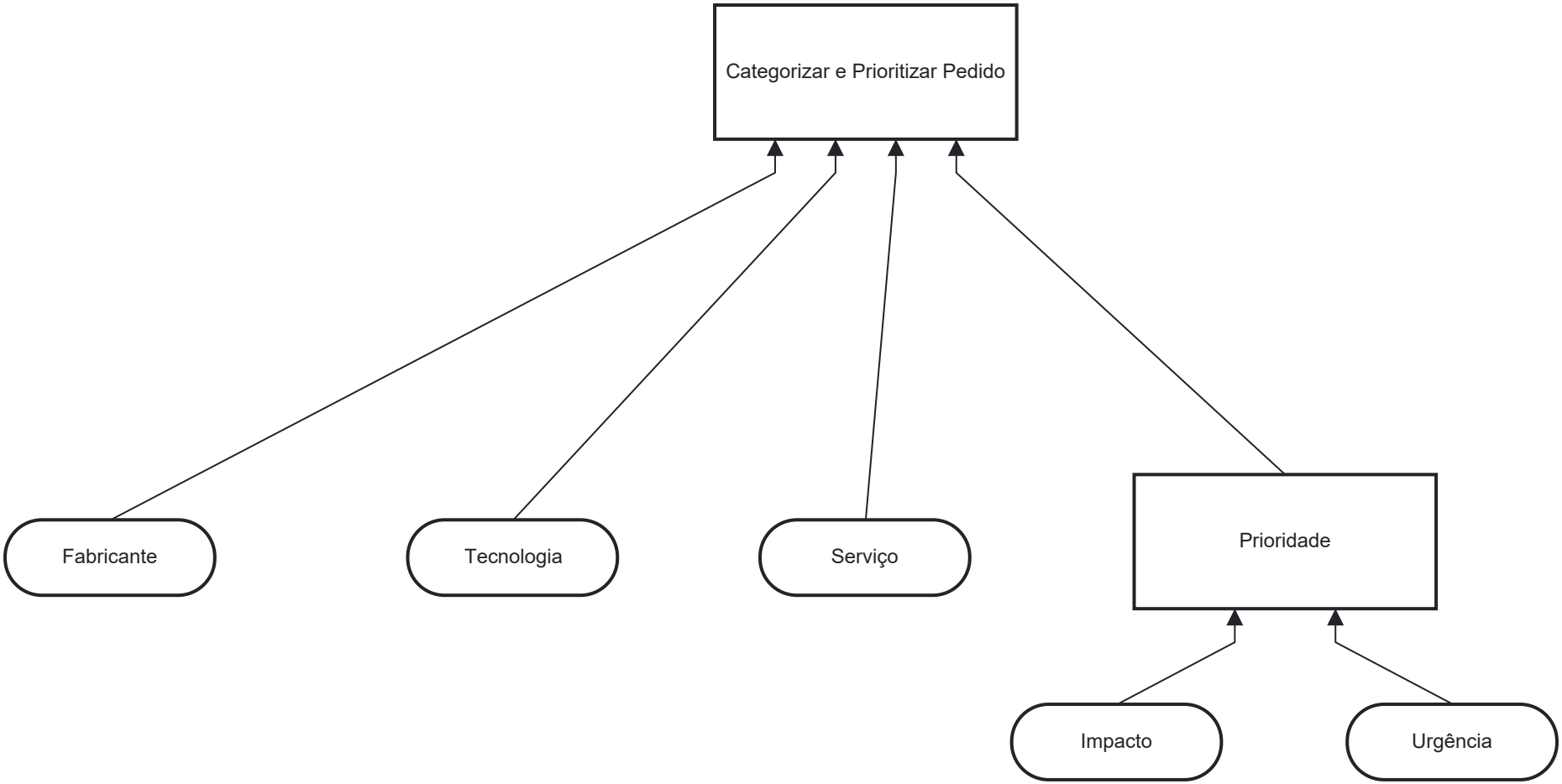

Figura 7.7.: Tabela de regras para categorização do pedido

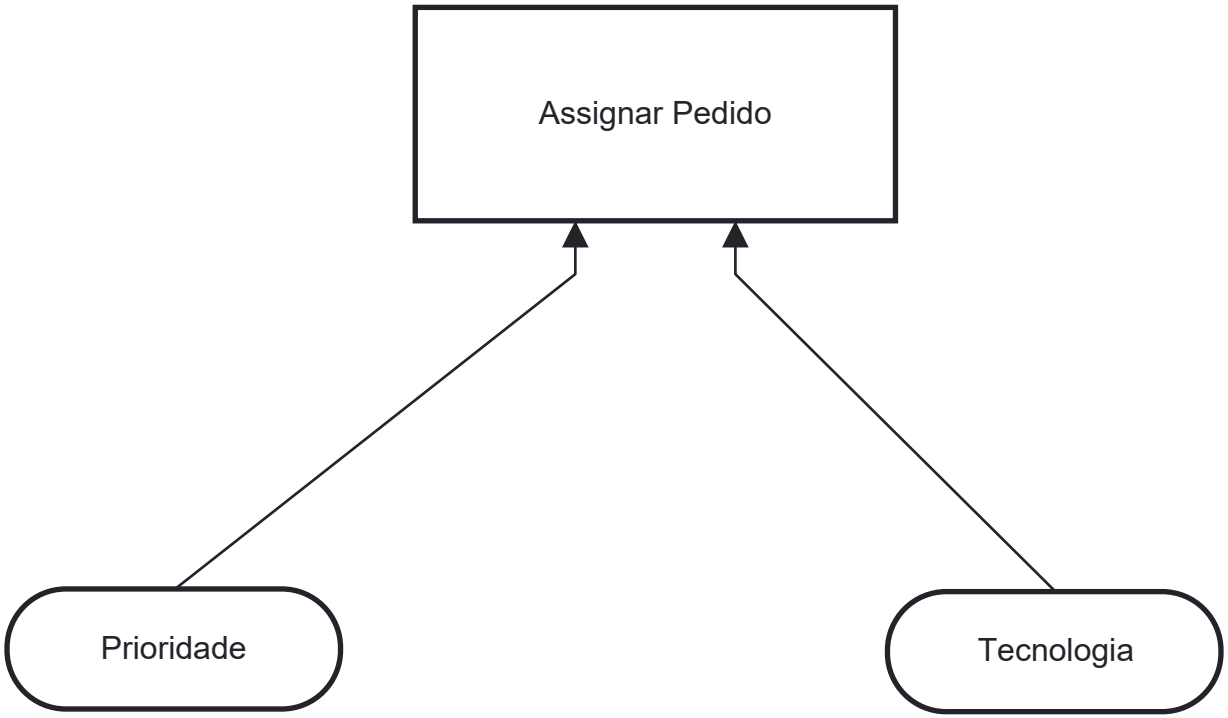

Figura 7.8.: Tabela de regras de assignação de equipas

7.4. Gestão de Disponibilidade

7.4.1. Entidade

- Instituto de Gestão Financeira e Equipamentos da Justiça (IGFEJ)

7.4.2. Responsável

- Não identificado.

7.4.3. Descrição

A prática de gestão de disponibilidade garante que os requisitos de disponibilidade de serviços e recursos são compreendidos e cumpridos de forma eficiente e alinhados com a estratégia e os compromissos da organização. Para permitir isto, esta prática é aplicada em todo o ciclo de vida dos produtos e serviços da organização, desde a idealização até às operações.

Esta prática é extremamente importante quando os produtos e serviços são planeados e desenhados; as decisões tomadas nesta fase afectarão os níveis de disponibilidade e as restrições relacionadas, bem como a capacidade da organização para monitorizar e gerir estes aspectos.

A disponibilidade é uma característica importante do serviço na perspetiva dos consumidores e, por isso, está sujeita a negociação, acordo, monitorização e relatórios. Estas atividades envolvem múltiplas práticas (incluindo análise de negócio, gestão de relações, design de serviços, gestão de nível de serviço (SLM) e práticas de medição e reporting, entre outras), e a prática de gestão de disponibilidade é utilizada em conjunto com outras para garantir que a disponibilidade é abordada de forma suficiente e consistente.

Teoricamente, a disponibilidade é simples de medir e compreender; depende da frequência com que o serviço falha e da rapidez com que recupera após uma falha. Estas características são frequentemente expressas como tempo médio entre avarias (MTBF) e tempo médio para repor o serviço (MTRS):

- MTBF - mede a frequência com que o serviço falha. Por exemplo, em média, um serviço com um MTBF de quatro semanas falha 13 vezes por ano.
- MTRS - mede a rapidez com que o serviço é restabelecido após uma falha. Por exemplo, em média, um serviço com MTRS de quatro horas recuperará totalmente de uma falha em quatro horas.

Na prática, a disponibilidade é uma característica complexa. Para serem medidas e compreendidas, são necessárias múltiplas medições e acordos sobre a forma como essas medições devem ser entendidas no contexto de um serviço. A disponibilidade depende da arquitetura do serviço, da importância de determinados componentes ou ações do serviço, dos critérios de indisponibilidade, do horário de atendimento e de outros parâmetros.

A disponibilidade na perspetiva de um utilizador ou grupo de utilizadores pode ser diferente da disponibilidade medida na perspetiva do fornecedor ou do cliente. Por exemplo, um serviço que não esteja disponível para cinco utilizadores num grupo de 200 será percebido pelos cinco como interrompido, mas as metas de disponibilidade acordadas para o grupo ainda poderão ser cumpridas.

A prática de gestão da disponibilidade deve garantir um entendimento transparente, consistente e prático da disponibilidade (esperada, acordada, projetada e real) entre todas as partes relevantes.

Quando um serviço é prestado a milhares ou mesmo milhões de pessoas, normalmente não existe um único acordo genérico de disponibilidade com os clientes, mas a disponibilidade global do serviço é fundamental para o fornecedor do serviço. Tais serviços são geralmente concebidos para alta disponibilidade, onde a fiabilidade (MTBF elevado) é equilibrada com uma recuperação rápida (MTRS curto).

A disponibilidade está intimamente ligada ao desempenho do serviço, à capacidade, à continuidade e à segurança da informação. Os guias de práticas de gestão ITIL que discutem estas áreas abordam frequentemente as mesmas características dos itens de configuração e dos serviços, mas focam-se em diferentes aspetos da sua qualidade. Estas práticas podem beneficiar significativamente da partilha de recursos de todas as quatro dimensões da gestão de serviços; no entanto, em alguns casos é necessária uma separação clara de responsabilidades, especialmente em áreas fortemente regulamentadas, como a continuidade dos serviços e a segurança da informação.

7.4.4. Palavras Chave

igfej, gestão de disponibilidade

7.4.5. Objetivos

- O objetivo da prática de gestão de disponibilidade é garantir que os serviços entregam os níveis de disponibilidade acordados para satisfazer as necessidades dos clientes e utilizadores.

7.4.6. Inputs

- Requisitos do cliente, Requisitos de Nível de Serviço (SLRs), Acordos de Nível de Serviço (SLAs) e Acordos de Nível Operacional (OLAs), Métricas e Dados de Monitorização de Desempenho, Registos de Incidentes e Problemas, Modelos de Serviço

7.4.7. Actividades

Definir requisitos de disponibilidade para os serviços é frequentemente uma tarefa complexa. Um serviço pode ter múltiplas funções e clientes, cada um dos quais pode ter diferentes requisitos de disponibilidade para cada função.

Muitas vezes, para requisitos não funcionais, é difícil identificar a linha entre o baixo desempenho (o serviço é lento, inseguro, não compatível, etc.) e a indisponibilidade.

Ao definir a disponibilidade do serviço, é essencial considerar o seguinte:

- a criticidade das funções de negócio que são habilitadas pelo serviço.

- os limites para diversas formas de desempenho insuficiente e indisponibilidade; por exemplo, os atrasos no envio ou receção de e-mail podem ser tratados como degradação do nível de serviço, e não como indisponibilidade do serviço, até atingirem o limite acordado.
- o número de utilizadores, unidades de negócio e/ou sites afetados; por exemplo, o serviço só pode ser considerado indisponível se mais do que uma determinada percentagem de utilizadores for afectada.
- se determinados utilizadores vitais, unidades de negócio, sites e assim por diante serão afetados; por exemplo, para um serviço de correio electrónico, pode acontecer que, se os utilizadores que necessitam de comunicar directamente com os clientes e parceiros consigam utilizar.
- o horário de entrega do serviço e as horas de ponta: um serviço que apenas apresente interrupções à noite ou aos fins de semana não pode ser considerado indisponível.

Estes fatores refletem a forma como o prestador de serviços e os clientes definem a indisponibilidade. É uma boa prática documentar os critérios de disponibilidade acordados para o serviço num acordo de nível de serviço.

O processo de **Gestão de Disponibilidade** no ITIL (Information Technology Infrastructure Library) é responsável por garantir que todos os serviços e componentes de TI estejam disponíveis conforme os requisitos acordados com o cliente. As principais atividades deste processo incluem:

1. **Definir Requisitos de Disponibilidade**:
   - Compreender e definir os requisitos de disponibilidade dos serviços de TI com base nas necessidades do negócio e nos acordos de nível de serviço (SLAs).
2. **Planear o Projeto de Disponibilidade**:
   - Criar planos para assegurar que a infraestrutura de TI possa suportar os requisitos de disponibilidade, incluindo redundâncias, sistemas de backup e outros mecanismos de contingência.
   - Projetar serviços que atendam aos critérios de disponibilidade definidos.
3. **Analisar e Avaliar a Disponibilidade**:
   - Monitorizar e medir a disponibilidade dos serviços e componentes de TI para avaliar o desempenho e identificar possíveis melhorias.
   - Analisar falhas e interrupções para determinar a causa raiz e evitar a repetição de incidentes.
4. **Implementar Soluções de Melhoria de Disponibilidade**:
   - Implementar medidas para melhorar a disponibilidade, como técnicas de failover, sistemas de redundância e políticas de manutenção preventiva.
   - Garantir que os serviços e componentes estejam adequadamente configurados para alcançar o nível de disponibilidade desejado.
5. **Monitorizar e Produzir Relatórios**:
   - Monitorizar continuamente a disponibilidade dos serviços e gerar relatórios para comparar o desempenho real com os requisitos acordados.
   - Manter registos de falhas e interrupções para análise posterior e melhoria contínua.
6. **Gerir Capacidade e Continuidade**:

- Trabalhar em conjunto com a gestão de capacidade para garantir que os recursos de TI sejam dimensionados para suportar a disponibilidade necessária.
- Colaborar com a gestão de continuidade para preparar planos de recuperação e minimizar o impacto de interrupções inesperadas.

7. **Rever e Implementar Melhoria Contínua**:
   - Rever regularmente os planos e procedimentos de disponibilidade para identificar oportunidades de melhoria.
   - Implementar mudanças para aumentar a eficiência e a eficácia dos serviços.
8. **Conclusão:**
   - Após a notificação ao envolvidos (se houver justificação para isso) o processo termina.

Estas atividades ajudam a assegurar que os serviços de TI sejam confiáveis e estejam disponíveis para suportar as operações de negócio conforme necessário, minimizando interrupções e aumentando a satisfação do cliente.

7.4.8. Entregáveis

- Plano de Disponibilidade, Relatórios de Disponibilidade, Análise de Falhas e Relatórios de Incidentes, Plano de Melhoria Contínua da Disponibilidade, Relatórios de Teste de Disponibilidade, Registos de Configuração e de Capacidade, Documentação de SLA (Service Level Agreements) e OLA (Operational Level Agreement)

7.4.9. Fornecedores

- Equipes Internas de TI e Operações, Ferramentas de Monitorização e Análise de Desempenho (Nagios, Zabbix, Prometheus, Splunk, etc), Ferramentas de Gestão de Incidentes e Problemas, Equipas de Segurança e Conformidade

7.4.10. Participantes

- Gestor de Disponibilidade, Proprietário do Serviço, Analista de Capacidade, Equipa de Operações de TI, Gestor de Incidentes e Problemas

7.4.11. Clientes

- Gestão Executiva e Diretores de TI, Proprietários de Serviços e Gestores de Negócios, Equipas de Operações de TI e Suporte Técnico, Gestor de Continuidade de Serviço, Analistas de Capacidade e Equipas de Planeamento

7.4.12. Metodologias

- ITIL - Gestão de Disponibilidade

7.4.13. Ferramentas

- Ferramenta de ITSM
- Ferramenta de Knowledge Base
- Ferramentas de Monitorização de Disponibilidade e Desempenho

7.4.14. Métricas

A disponibilidade é um dos indicadores essenciais da qualidade do serviço, pelo que os prestadores de serviços devem ser capazes de medir, avaliar e reportar a disponibilidade. Uma prática amplamente aceite é reportar a disponibilidade como uma percentagem, que pode ser calculada através de uma fórmula simples:

- **Disponibilidade = (tempo de serviço acordado - tempo de inatividade) / tempo de serviço acordado**

Esta fórmula pode ser útil, especialmente para serviços de fornecimento de recursos, mas não reflecte os impactos comerciais de cenários complicados de interrupção de serviços.

A métrica de disponibilidade ideal mediria as perdas financeiras devido à indisponibilidade do serviço. Infelizmente, é muitas vezes difícil ou impossível medir ou estimar tal métrica. Assim sendo, o prestador de serviços e o cliente devem definir um conjunto de métricas aceitáveis que reflitam a forma como o consumidor perde dinheiro devido a interrupções no serviço, mesmo que estas métricas possam ser ligeiramente imprecisas.

Os seguintes fatores devem ser considerados:

- Quanto maior for o tempo de paragem cumulativo do serviço, maiores serão as perdas.
- Quanto mais longa for uma única interrupção do serviço, maiores serão as perdas. Na maioria dos casos, as perdas financeiras crescem exponencialmente durante uma interrupção. O prestador de serviços pode enfrentar multas, julgamentos regulamentares, diminuição da vantagem competitiva, danos na reputação e assim por diante.
- Quanto mais frequentes forem as interrupções, maiores serão as perdas, porque as despesas associadas à gestão de um evento de perda e ao reinício das operações comerciais são elevadas.

A disponibilidade pode ser medida, avaliada e reportada de várias formas. Isto inclui, mas não está limitado a, as seguintes métricas:

- MTBF
- tempo mínimo entre avarias
- número de interrupções de serviço
- tempo de inatividade total durante um período
- interrupção única máxima
- MTRS.

Ao definir métricas para medir a disponibilidade, é crucial refletir o impacto comercial das interrupções de serviço, em vez da disponibilidade técnica dos componentes do serviço.

7.4.15. Maturidade

- Nada a referir.

7.4.16. Pedido (ITSM)

- **Gestão de Disponibilidade**

7.4.17. Serviço (CMDB)

- **Gestão de Disponibilidade**

7.4.18. Sugestões

- Nada a referir.

7.4.19. Suporte Legal / Legislação

- Nada a referir.

7.4.20. Classificação da informação

- Nada a referir.

Ex: Confidencial, Restrito, Interno, Público

7.4.21. Metadados

- **Entrevistador:** João Caldeira
- **Entrevistados:** NA

7.4.22. Modelo do Processo (BPMN)

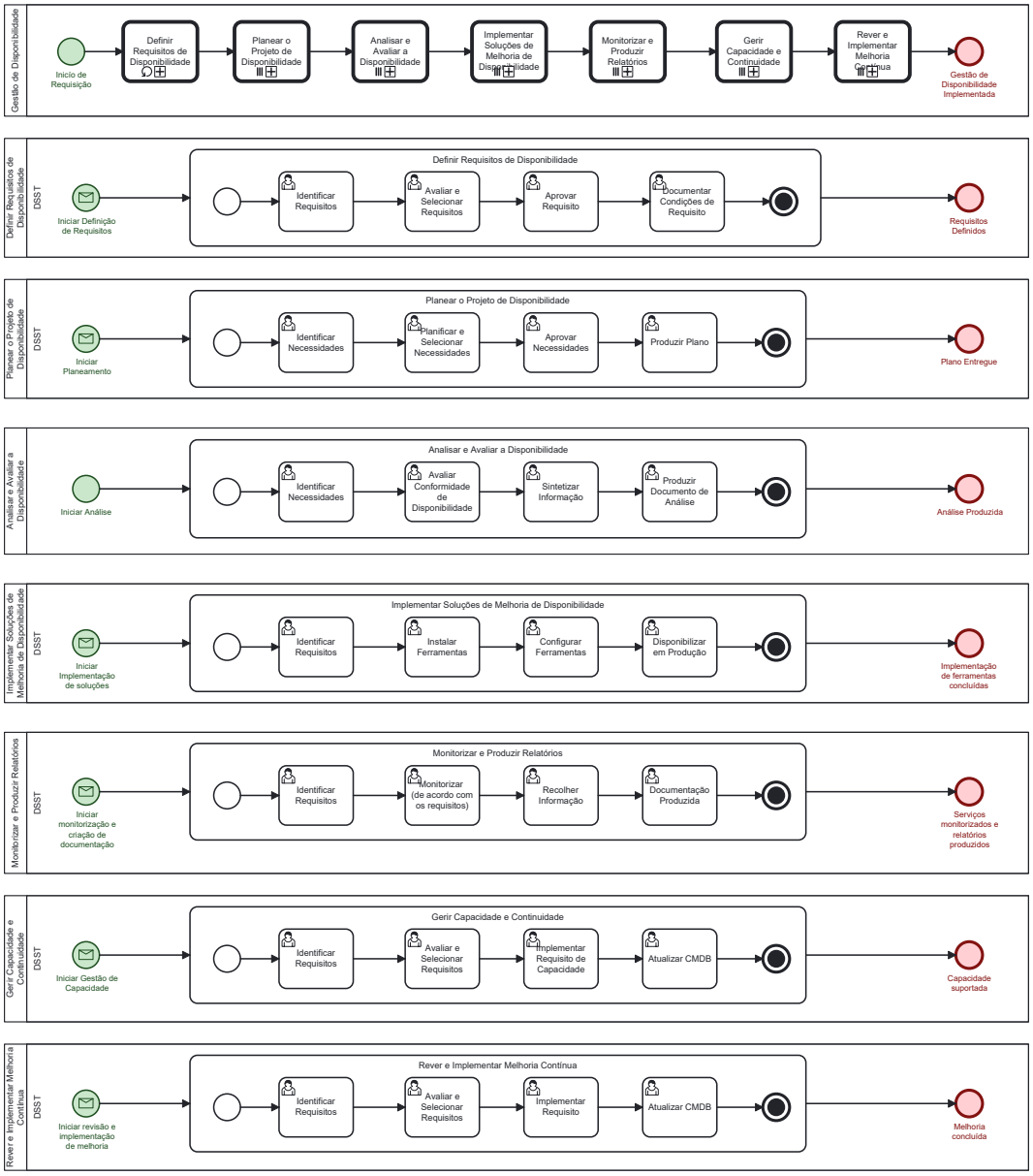

Figura 7.9.: Modelo do Processo de Gestão de Disponibilidade.

7.5. Gestão de Ativos TI

7.5.1. Entidade

- Instituto de Gestão Financeira e Equipamentos da Justiça (IGFEJ)

7.5.2. Responsável

- Não identificado.

7.5.3. Descrição

A gestão de ativos de TI (Gestão de Ativos de Tecnologia da Informação) é o processo de rastrear, gerir e otimizar os ativos tecnológicos de uma organização ao longo de todo o seu ciclo de vida. Estes ativos podem incluir hardware, software, licenças, redes, e até mesmo dados.

A gestão eficiente dos ativos de TI permite às empresas monitorizar a sua utilização, garantir conformidade com licenças, prevenir desperdícios e reduzir custos associados à aquisição e manutenção de equipamentos e ferramentas. Além disso, ajuda a identificar obsolescências e planear substituições, bem como assegurar que as medidas de segurança e as práticas de conformidade estejam a ser seguidas. É uma prática crucial para garantir o bom funcionamento das operações de TI, maximizar o valor dos investimentos em tecnologia e mitigar riscos de falhas ou violações de segurança.

7.5.4. Palavras Chave

igfej, gestão de ativos, assets, inventário, hardware, software, licenças, armazém

7.5.5. Objetivos

- **Rastrear e inventariar todos os ativos de TI**: Ter uma visão completa e atualizada de todos os recursos tecnológicos que a organização possui, desde hardware, software, dispositivos móveis, até licenças e dados.
- **Maximizar o retorno sobre os investimentos (ROI)**: Garantir que os recursos tecnológicos estejam a ser utilizados de forma eficiente e produtiva, evitando desperdícios e maximizando o valor gerado pelo investimento em tecnologia.
- **Reduzir custos operacionais**: Através da otimização do ciclo de vida dos ativos, como a extensão da vida útil do hardware ou a gestão adequada de licenças de software, reduzindo os gastos desnecessários em novas aquisições e manutenções.
- **Garantir a conformidade legal e regulatória**: Assegurar que a organização cumpre todas as exigências de licenciamento de software e normas regulatórias, evitando multas e sanções.

7.5.6. Inputs

- Informação detalhada sobre: Inventário de hardware e software, Contratos e Licenças, Informação Financeira e Ciclo de Vida dos Ativos

7.5.7. Actividades

Para fazer uma gestão eficiente de ativos de TI, são executadas as seguintes atividades:

1. **Requisição**
   - **O fluxo de trabalho começa normalmente com um pedido do ativo específico necessário. Isto vem normalmente de um utilizador que precisará de determinado hardware ou software para realizar as suas tarefas. É importante aplicar um processo adequado a esta etapa para que os pedidos estejam alinhados com os planos e orçamento de TI da empresa.
2. **Aquisição (Procurement)**
   - **Identificação de Necessidades**: A organização identifica a necessidade de um novo ativo (hardware ou software) com base em requisitos de negócio, expansão ou atualização de sistemas.
   - **Avaliação e Seleção de Fornecedores**: Realiza-se uma pesquisa e avaliação de fornecedores, comparando preços, funcionalidades, e suporte técnico, além da conformidade com normas internas.
   - **Aprovação de Orçamento**: O custo é avaliado e aprovado com base no orçamento alocado para TI.
   - **Compra do Ativo**: O ativo é adquirido e registado no sistema de gestão de ativos da organização.
3. **Receção e Inventário**
   - **Entrega e Verificação**: O ativo é entregue à organização e verifica-se se corresponde às especificações contratadas (modelo, funcionalidade, quantidade).
   - **Registo no Inventário**: O ativo é registado no inventário de TI com todas as suas informações relevantes (fabricante, número de série, localização, utilizador, etc.).
   - **Atribuição do Ativo**: O ativo é atribuído a um departamento ou utilizador, e a sua localização física e virtual é registada.
4. **Instalação e Configuração**
   - **Instalação Física ou Virtual**: O ativo, se for hardware, é instalado fisicamente na rede da organização. Se for software, é instalado nos dispositivos apropriados.
   - **Configuração e Integração**: O ativo é configurado de acordo com as necessidades da organização, incluindo ajustes de segurança, permissões de utilizador, integrações com outros sistemas, e atualizações necessárias.
   - **Testes e Validação: O ativo é testado para garantir que está a funcionar corretamente e que atende aos requisitos para os quais foi adquirido.
5. **Monitorização e Gestão Operacional**
   - **Monitorização de Desempenho**: O ativo é monitorizado regularmente para verificar o seu desempenho, utilização, e consumo de recursos.

- **Gestão de Licenças e Conformidade**: A conformidade do software e dos contratos de licenciamento é verificada, garantindo que a organização está em conformidade com os acordos legais.
- **Manutenção Preventiva**: Implementa-se um plano de manutenção regular para prolongar a vida útil do ativo, incluindo a aplicação de patches de software, atualizações de firmware e limpeza ou verificação de hardware.
- **Gestão de Problemas e Incidentes**: Caso surjam problemas, o ativo é submetido a manutenções corretivas para resolver falhas ou problemas de desempenho.

6. **Gestão Financeira e Controlo de Custos**
   - **Planeamento de Atualizações**: O ativo pode ser atualizado para melhorar o desempenho ou adicionar novas funcionalidades. Isto inclui atualizações de software ou upgrades de hardware.
   - **Monitorização de Custos de Operação**: São monitorizados os custos contínuos associados ao ativo, como manutenção, energia, suporte e atualizações.
7. **Auditoria e Conformidade**
   - **Auditoria Interna**: São realizadas auditorias para verificar se os ativos estão corretamente inventariados e em conformidade com as políticas de segurança e licenciamento.
   - **Conformidade Legal**: É garantido que o ativo cumpre as regulamentações locais e internacionais, como o GDPR, e que não existem violações de licenciamento ou segurança.
8. **Desativação ou Substituição**
   - **Identificação de Obsolescência**: Quando o ativo atinge o fim do seu ciclo de vida útil, é identificado como obsoleto com base em critérios de desempenho, custo de manutenção ou incapacidade de cumprir com novas exigências.
   - **Planeamento de Substituição**: Um plano para a substituição do ativo é elaborado, caso seja necessário adquirir um novo ativo para cumprir as mesmas funções ou ampliar as capacidades.
   - **Transferência de Dados**: Se o ativo armazenar dados, é realizada uma transferência segura de informações para um novo sistema ou para backup.
   - **Desativação Segura**: O ativo é desativado de acordo com os procedimentos de segurança e conformidade, garantindo que dados confidenciais sejam eliminados de forma segura.
   - **Reciclagem ou Eliminação**: O ativo físico é reciclado ou eliminado em conformidade com normas ambientais e de segurança.
9. **Relatórios e Documentação Final**
   - **Relatório de Desativação**: É gerado um relatório final sobre o ativo desativado, detalhando as razões para a sua desativação, custos associados e como foi gerido o fim de vida útil.
   - **Atualização do Inventário**: O inventário de ativos de TI é atualizado para refletir a remoção do ativo desativado e, se aplicável, a inclusão do novo ativo.
10. **Conclusão:**

- Após a notificação ao utilizador (se houver justificação para isso) o processo termina.

7.5.8. Entregáveis

- Inventário de Ativos de TI atualizado, Relatório de Utilização de Ativos, Relatórios de Custo e Valor dos Ativos, Planos de Capacidade e Orçamentação Histórico e Documentação de Manutenção e Suporte, Relatórios de Conformidade, Ciclo de Vida dos Ativos,

7.5.9. Fornecedores

- Nada a referir.

7.5.10. Participantes

- Utilizadores finais, fornecedores, equipas técnicas do IGFEJ

7.5.11. Clientes

- Utilizadores finais e fornecedores

7.5.12. Metodologias

- ITIL - Gestão de Incidentes

7.5.13. Ferramentas

- Ferramenta de ITSM

7.5.14. Métricas

- Na gestão de ativos de TI, as métricas são fundamentais para avaliar a eficácia da utilização, manutenção, e gestão dos ativos, bem como para otimizar custos, segurança e conformidade. Algumas das principais métricas que podem ser usadas para a gestão de ativos de TI são:

1. **Inventário de Ativos Atualizado (%)**
   - **Descrição**: A percentagem de ativos de TI devidamente registados no inventário e com informações atualizadas.
   - **Importância**: Garantir que o inventário de ativos é preciso e reflete o estado real dos recursos de TI.
   - **Exemplo**: 98% dos ativos de TI registados e atualizados no sistema de gestão.
2. **Taxa de Utilização de Ativos (%)**
   - **Descrição**: A percentagem de utilização dos ativos de TI, tanto hardware quanto software, em relação à sua capacidade total.
   - **Importância**: Medir a eficiência da utilização de ativos e identificar recursos subutilizados ou sobrecarregados.

- **Exemplo**: Um servidor a operar a 80% da sua capacidade de processamento.

3. **Custo Total de Propriedade (TCO)**
   - **Descrição**: O custo total de possuir e operar um ativo ao longo do seu ciclo de vida, incluindo aquisição, manutenção, suporte, licenciamento, energia, e outros custos associados.
   - **Importância**: Identificar áreas onde é possível reduzir custos e melhorar o retorno sobre o investimento (ROI).
   - **Exemplo**: O TCO de um servidor pode incluir custos de compra, licenciamento de software, manutenção, e consumo de energia.
4. **Retorno sobre o Investimento (ROI)**
   - **Descrição**: A métrica que avalia o retorno financeiro que um ativo proporciona em relação ao seu custo de aquisição e operação.
   - **Importância**: Garantir que os ativos de TI estão a gerar valor para a organização em termos de eficiência operacional ou receitas.
   - **Exemplo**: Um software que melhora a produtividade em 20%, resultando num ROI positivo após 1 ano de implementação.
5. **Tempo Médio entre Falhas (MTBF - Mean Time Between Failures)**
   - **Descrição**: O tempo médio entre falhas de um ativo de TI (hardware ou software), medido desde o momento em que começa a funcionar até ao momento em que falha.
   - **Importância**: Avaliar a confiabilidade dos ativos e planear manutenções preventivas.
   - **Exemplo**: Um servidor que tem um MTBF de 2 anos.
6. **Tempo Médio de Reparo (MTTR - Mean Time to Repair)**
   - **Descrição**: O tempo médio necessário para reparar ou restaurar um ativo após uma falha.
   - **Importância**: Minimizar o tempo de inatividade dos ativos e melhorar a eficiência das operações de TI.
   - **Exemplo**: Um switch de rede que é reparado em 3 horas após uma falha.
7. **Taxa de Obsolescência (%)**
   - **Descrição**: A percentagem de ativos de TI que estão obsoletos ou próximos de atingir o fim do seu ciclo de vida útil.
   - **Importância**: Gerir a substituição de ativos de forma proativa, evitando falhas inesperadas e interrupções operacionais.
   - **Exemplo**: 15% dos servidores na rede estão próximos de se tornarem obsoletos.
8. **Taxa de Conformidade de Licenças (%)**
   - **Descrição**: A percentagem de ativos de software que estão em conformidade com as políticas de licenciamento.
   - **Importância**: Evitar o uso de software sem licenças adequadas e reduzir o risco de penalidades legais.
   - **Exemplo**: 100% de conformidade com licenças de software auditadas.
9. **Custo de Manutenção por Ativo**
   - **Descrição**: O custo médio de manutenção, reparação, ou suporte técnico para cada ativo de TI.

- **Importância**: Identificar ativos que estejam a gerar custos excessivos e que possam precisar de substituição ou atualização.
- **Exemplo**: Custo médio anual de manutenção de €1.000 por servidor.

10. **Número de Incidentes por Ativo**

- **Descrição**: O número de incidentes de falha, desempenho ou segurança associados a um determinado ativo durante um período de tempo.
- **Importância**: Monitorizar a estabilidade e segurança dos ativos, identificando aqueles que possam necessitar de substituição ou ajustes.
- **Exemplo**: Um servidor que sofreu 5 incidentes críticos nos últimos 6 meses.

7.5.15. Maturidade

- Nada a referir.

7.5.16. Pedido (ITSM)

- **Gestão de Ativos TI**

7.5.17. Serviço (CMDB)

- **Gestão de Ativos TI**

7.5.18. Sugestões

- Nada a referir.

7.5.19. Suporte Legal / Legislação

- Nada a referir.

7.5.20. Classificação da informação

- Nada a referir.

Ex: Confidencial, Restrito, Interno, Público

7.5.21. Metadados

- **Entrevistador:** João Caldeira (02/10/2024)
- **Entrevistados:** NA

7.5.22. Modelo do Processo (BPMN)

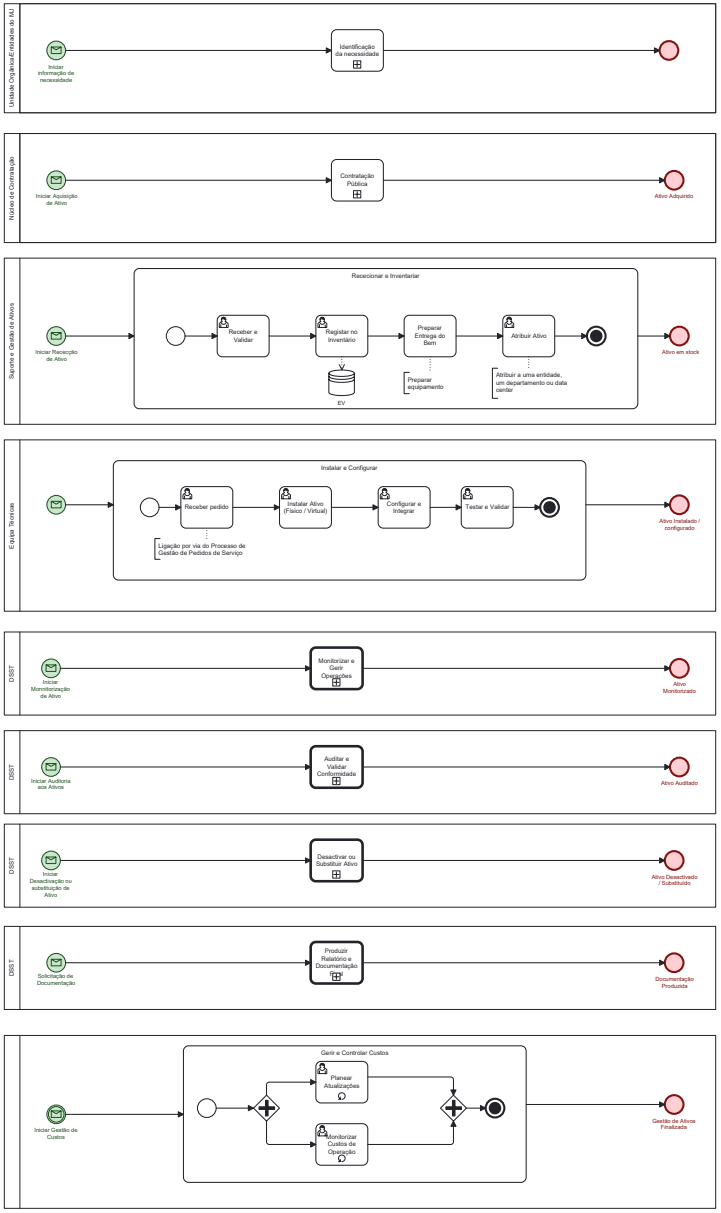

Figura 7.10.: Modelo do Processo de Gestão de Assets IT.

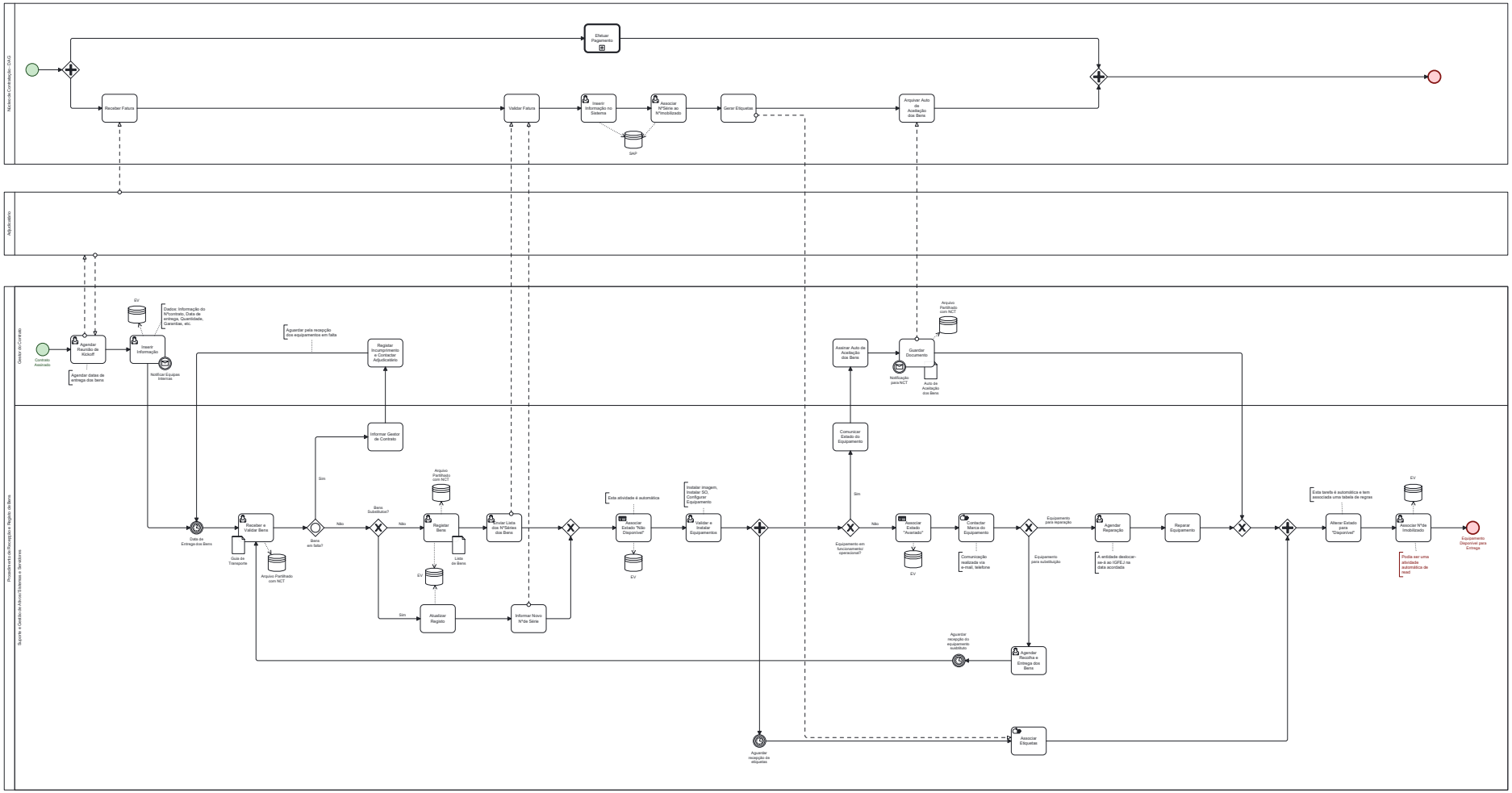

Figura 7.11.: Modelo do Procedimento de Recepção e Registo de Bens

7.6. Gestão de Alterações

7.6.1. Entidade

- Instituto de Gestão Financeira e Equipamentos da Justiça (IGFEJ)

7.6.2. Responsável

- Não identificado.

7.6.3. Descrição

Uma **alteração** é definida como a adição, modificação ou remoção de qualquer coisa que possa ter um efeito direto ou indireto em serviços TI. A **gestão de alterações** tem como objetivo maximizar o número de alterações bem-sucedidas em serviços TI, garantindo que os riscos sejam devidamente avaliados, autorizando as alterações a prosseguir e gerindo eficazmente o cronograma de alterações.

Tipos de Alterações

As alterações são classificadas em três tipos principais:

1. **Alterações Padrão**: São alterações de baixo risco, repetitivas e pré-aprovadas. Estas alterações seguem um processo e fluxo de trabalho bem documentado e aprovado. Estas alterações são normalmente alterações de rotina e não requerem uma autorização formal antes de serem implementadas. Geralmente este tipo de alterações são boas candidatas para aplicar automação.

Exemplos: - **Atualização de Software**: Instalar atualizações de segurança mensais em todos os computadores da organização. - **Ajuste de Configuração**: Modificar as configurações de rede para adicionar um novo dispositivo de impressão.

2. **Alterações Normais**: Estas alterações não são pré-aprovadas e requerem uma avaliação formal de risco e impacto antes de serem implementadas. Elas passam por um processo de aprovação por um comité de análise de alterações (CAB – Change Advisory Board). A nível de risco podem variar de risco baixo a risco alto. Exemplos:
   - **Implementação de um novo serviço**: Lançar um novo portal para os funcionários.
   - **Grande Atualização de Sistema**: Atualizar o sistema de gestão de relacionamento com o cliente (CRM) para uma nova versão com funcionalidades adicionais.
3. **Alterações de Emergência**: São alterações que precisam de ser implementadas rapidamente para resolver uma interrupção crítica ou prevenir uma falha iminente. Devido à urgência, elas seguem um processo acelerado de autorização (que pode ser feito pelo gestor de alterações ou por um comité de emergência convocado pelo gestor de alterações), mas ainda assim este tipo de alterações devem ser documentadas e revistas posteriormente. Exemplos:
   - **Correção de Segurança Crítica**: Aplicar um patch de segurança imediatamente para corrigir uma vulnerabilidade que está a ser explorada ativamente.
   - **Reparação de uma Falha Grave**: Substituir um servidor que falhou e está a causar uma interrupção significativa no serviço.

Benefícios da Gestão de Alterações

1. **Redução de Riscos**: Um processo estruturado de gestão de alterações ajuda a identificar e mitigar riscos antes que eles causem problemas significativos.
2. **Melhoria na Qualidade dos Serviços**: Alterações bem geridas resultam em melhorias contínuas na qualidade dos serviços de TI, aumentando a satisfação dos utilizadores clientes.
3. **Maior Agilidade**: Com uma boa gestão de alterações, as organizações podem responder mais rapidamente às necessidades do mercado e aos pedidos dos clientes, mantendo a competitividade.
4. **Minimização de Interrupções**: Planear e implementar alterações de forma controlada ajuda a minimizar interrupções nos serviços, garantindo a continuidade do negócio.
5. **Melhor Alinhamento com os Objetivos de Negócio**: As alterações são alinhadas com os objetivos estratégicos da organização, garantindo que os recursos sejam utilizados de forma eficaz e eficiente.
6. **Aumento da Transparência e Comunicação**: Um processo claro de gestão de alterações melhora a comunicação entre as partes interessadas, garantindo que todos estejam cientes das alterações e os seus impactos.
7. **Maior Controle e Governança**: Uma boa gestão de alteraçoes proporciona maior controlo sobre o ambiente de TI, ajudando a garantir conformidade com as políticas internas e regulamentos externos.

Em resumo, a Gestão de Alterações é crucial para que as organizações possam gerir alterações de forma eficaz, garantindo a continuidade dos serviços e promovendo a inovação e a melhoria contínua.

7.6.4. Palavras Chave

igfej, gestão de alterações

7.6.5. Objetivos

- Maximizar o número de alterações bem-sucedidas: Garantir que as alterações nos serviços e produtos sejam realizadas com sucesso, minimizando falhas.
- Avaliar e gerir riscos: Assegurar que os riscos associados às alterações sejam devidamente avaliados e mitigados antes da implementação.
- Autorizar alterações: Garantir que todas as alterações sejam aprovadas por autoridades competentes antes de serem executadas.
- Gerir o cronograma de alterações: Coordenar o agendamento das alterações para minimizar impactos negativos nos serviços e operações.
- Apoiar a agilidade e flexibilidade: Facilitar a adaptação rápida às necessidades do negócio, permitindo alterações ágeis e controladas.

7.6.6. Inputs

Vários processos da organização poderão dar origem a um pedido de alteração (RFC). Alguns dos principais processos que podem gerar um pedido de alteração (RFC) incluem: 1. **Gestão de Incidentes**: Quando um incidente requer uma alteração para ser resolvido permanentemente. 2. **Gestão de Problemas**: Quando a análise de um problema identifica a necessidade de uma alteração para eliminar a causa raiz. 3. **Gestão de Pedidos de Serviço**: Quando um pedido de serviço envolve uma alteração na infraestrutura ou nos serviços. 4. **Gestão de Ativos de TI**: Quando há necessidade de atualizar ou substituir ativos de TI. 5. **Gestão de Configuração e Ativos de Serviço**: Quando alterações são necessárias para manter a precisão dos itens de configuração. 6. **Gestão de Releases**: Quando uma nova versão de um serviço ou componente precisa ser implementada. 7. **Gestão de Continuidade de Serviço**: Quando alterações são necessárias para garantir a continuidade dos serviços em situações de desastre. 8. **Gestão de Segurança da Informação**: Quando alterações são necessárias para mitigar riscos de segurança.

- Todos os processos acima colaboram entre si para garantir que as alterações são bem planeadas, avaliadas e implementadas de forma controlada, minimizando riscos e impactos negativos nos serviços de TI.
- Os processos acima enviam informação com detalhes sobre a alteração pretendida, materializada num documento de nome RFC (Request for Change) que tem templates associados (em formato .docx) que devem ser utilizados para solicitar os vários tipos de pedidos de alteração.

Definição de RFC (Request for Change) Um pedido de alteração (RFC - Request for Change) normal deve promover transparência, responsabilidade e eficiência nos processos de alteração relacionados. O propósito do RFC inclui: 1. **Documentação**: Fornece um formato estruturado para documentar detalhes sobre a alteração proposta, como a sua descrição, justificação, impacto, riscos, plano de implementação e quaisquer aprovações necessárias.

2. **Comunicação**: O RFC serve como um meio de comunicação entre as partes interessadas envolvidas ou que exigem conhecimento da implementação da alteração. As partes envolvidas são o requerente, equipas técnicas ou comerciais relevantes, equipas TI, terceiros e quaisquer outras partes relevantes.
3. **Gestão de Risco**: Ao exigir informações detalhadas sobre a alteração proposta, um documento RFC ajuda a avaliar os riscos potenciais associados à implementação da alteração e permite que as partes interessadas tomem decisões informadas sobre como proceder.
4. **Controlo**: Estabelece um processo formal para enviar e avaliar solicitações de alterações, garantindo que as alterações sejam cuidadosamente analisadas, autorizadas, programadas e implementadas de forma controlada para minimizar a interrupção das operações da organização.
5. **Conformidade**: Em ambientes regulamentados com requisitos de conformidade rigorosos, os documento RFCs ajudam as organizações a demonstrar conformidade documentando a justificação, as autorizações e os detalhes de implementação de alterações feitas em serviços, sistemas ou processos.

7.6.7. Actividades

Para fazer um pedido de alteração, são executadas as seguintes atividades:

1. **Registar Pedido de Alteração**
    - O Service Desk é responsável por registar todos os pedidos de alteração (RFC - Request for Change) enviados pelos requerentes. Isso inclui recolher todas as informações necessárias sobre a alteração proposta, como a descrição, o motivo, o impacto esperado, os recursos necessários, entre outras constantes no documento RFC (.docx) e registar toda essa informação na plataforma de ITSM.
2. **Avaliar Pedido de Alteração**
    - O Gestor de Alterações avalia o pedido de alteração para determinar a sua viabilidade, impacto, risco e urgência. Esta avaliação inicial ajuda a decidir se a alteração deve prosseguir para autorização ou não.
    - Caso o pedido de alteração não seja válido, o processo encerra aqui devido a rejeição do pedido.
    - Caso o pedido de alteração seja válido, e o gestor de alterações irá avaliar qual é o tipo da alteração que está a ser pedida.

- Caso a alteração seja do tipo **Alteração Padrão**, como é uma alteração de baixo risco, bem compreendida e totalmente documentada, considera-se que é pré-autorizada e o gestor de alterações envia diretamente o documento RFC (Pedido de Alteração Padrão.docx) para as equipas técnicas para ser implementada, sem que seja preciso autorização adicional.
- Caso a alteração seja do tipo **Alteração Normal**, normalmente envolve alterações desconhecidas, de médio ou alto risco que exigem autorização oficial para planeamento e controlo, pelo que o gestor de alterações envia o documento RFC (Pedido de Alteração Normal.docx) para o Comité de Análise de Alterações (do qual ele também faz parte), de modo a que a alteração seja analisada e aprovada ou não.
- Caso a alteração seja do tipo **Alteração de Emergência**, deverá ser implementada rapidamente de modo para resolver algo que poderá ter um grande impacto nos serviços TI, como por exemplo, uma interrupção crítica ou prevenir uma falha iminente. Este tipo de alterações têm um risco muito alto e que podem exigir ou não autorização oficial, pelo que o gestor de alterações decidirá se a alteração necessita de aprovação do Comité de Análise de Alterações ou se a decisão será dele próprio ou ainda poderá convocar um Comité de Emergência para decisão conjunta. Para todos os casos anteriormente descritos deverá ser sempre enviado o documento RFC (Pedido de Alteração de Emergência.docx) para que a aprovação da alteração seja rápida de modo a acelerar substancialmente o processo.

3. **Autorizar Pedido de Alteração**
    - o Comité de Análise de Alterações (CAB - Change Advisory Board) revê o pedido e autoriza ou não o pedido de alteração. O CAB pode incluir representantes de várias áreas da organização para garantir uma visão abrangente. A boa prática será a realização de reuniões regulares do CAB com documentar de todas as decisões e justificações para manter a transparência e o histórico de decisões. Para isso deverá ser usado o respetivo template (Reunião do Comité de Análise de Alterações.docx)
    - Também o gestor de alterações poderá fazer esta atividade a solo e sem o comité de análise de alterações, caso assim o entenda e para o caso em que a alteração é do tipo emergência.

4. **Solicitar Planeamento da Alteração**
   - Após a autorização da alteração, o comité de análise de alterações solicita a um gestor de projeto o planeamento detalhado da alteração, incluindo cronograma, recursos e plano de comunicação, informando todas as partes interessadas.
5. **Solicitar Implementação da Alteração**
   - O Gestor de alterações solicita às equipas técnicas a implementação da alteração de urgência.
6. **Planear Implementação da Alteração**
   - O Gestor de Projeto desenvolve um plano detalhado para a implementação da alteração, incluindo tarefas específicas, cronograma e alocação de recursos, garantindo que o plano seja exequível e que todos os riscos sejam mitigados.
7. **Implementar Alteração**
   - As equipas técnicas executam a implementação da alteração conforme o plano (caso exista plano) e o que está definido no RFC. Isso poderá incluir desenvolvimento, configuração, testes e deploy da solução.
   - Caso seja uma alteração padrão a equipa deverá seguir ainda os procedimentos bem documentados no sistema de gestão de conhecimento (knowledge base).
8. **Monitorizar Implementação da Alteração**
   - O Gestor de Projeto monitoriza a implementação para garantir que está tudo a ocorrer conforme o plano e também para identificar e resolver quaisquer problemas que surjam ao longo da implementação. Mantem também uma comunicação eficaz com todas as partes interessadas de modo a estas estarem informadas informadas sobre o progresso de implementação da alteração.
9. **Rever Pós-Implementação da Alteração**
   - Após a implementação, o Gestor de Projeto e o Gestor de Alterações realizam uma revisão pós-implementação para avaliar o sucesso da alteração e identificação de lições aprendidas. Deverão ser documentados os resultados da revisão e as lições aprendidas no sistema de gestão de conhecimento (knowledge base) de modo a melhorar futuros processos de alteração.
10. **Encerrar Pedido de Alteração**
    - O Service Desk encerra o pedido de alteração após a confirmação de que a alteração foi implementada com sucesso e que todos os documentos e registos foram atualizados. Também é garantido que todas as partes interessadas estejam cientes do encerramento da alteração e que qualquer documentação necessária seja arquivada corretamente no sistema de gestão do conhecimento (knowledge base).
11. **Conclusão:**

- Após a notificação ao requerente (se houver justificação para isso) o processo termina.

7.6.8. Entregáveis

- Solução para a alteração solicitada

7.6.9. Fornecedores

- Nada a referir.

7.6.10. Participantes

- Utilizadores finais, clientes, fornecedores, equipas técnicas do IGFEJ, gestor de alterações, comité de análise de alterações, service desk, gestão de projeto

Gestor de Alterações O Gestor de Alterações desempenha um papel crucial no processo de gestão de alterações, de modo a que o processo seja conduzido de maneira organizada, eficiente e alinhada com os objetivos do negócio e garantindo que todas as alterações sejam geridas de forma eficaz e eficiente.

Comité de Análise de Alterações O Comité de Análise de Alterações (em inglês CAB - Change Advisory Board) desempenha um papel fundamental no processo de gestão de alterações, garantindo que todas as alterações sejam cuidadosamente revistas e autorizadas antes da sua implementação. Este comité é composto pelo gestor de alterações e por outros membros de várias áreas da organização.

7.6.11. Clientes

- Utilizadores finais, clientes e fornecedores

7.6.12. Metodologias

- ITIL
- Gestão de Alterações

7.6.13. Ferramentas

- Ferramenta de ITSM
- Ferramenta de Knowledge Base

7.6.14. Métricas

O uso de métricas é crucial para monitorizar e avaliar a eficácia das alterações implementadas. As métricas fornecem dados objetivos que ajudam a identificar áreas de melhoria, garantir a conformidade com os processos e minimizar os riscos.

As métricas permitem: - Avaliar o Desempenho: Medir o sucesso das alterações e identificar tendências ao longo do tempo. - Gerir Riscos: Identificar e mitigar riscos associados às alterações antes que causem impactos negativos. - Aumentar a Transparência: Fornecer visibilidade sobre o progresso e os resultados das alterações a todas as partes interessadas. - Apoiar a Tomada de Decisões: Basear decisões em dados concretos, melhorando a qualidade e a eficácia das alterações. - Promover a Melhoria Contínua: Identificar áreas de melhoria e implementar ações corretivas para otimizar os processos de alterações.

Abaixo indicam-se algumas das métricas mais importantes usadas na gestão de alterações:

1. **Taxa de Sucesso das Alterações**:
   - **Descrição**: Percentagem de alterações que foram implementadas com sucesso sem causar incidentes ou problemas.
   - **Importância**: Ajuda a avaliar a eficácia do processo de alterações e a identificar áreas que necessitam de melhorias.
2. **Tempo Médio para Implementação de Alterações (MTTC)**:
   - **Descrição**: Tempo médio necessário para implementar uma alteração desde a sua aprovação até ao seu fecho.
   - **Importância**: Mede a eficiência do processo de alterações e ajuda a identificar gargalos que podem atrasar a implementação.
3. **Número de Alterações de Emergência**:
   - **Descrição**: Quantidade de alterações que foram implementadas em modo de emergência.
   - **Importância**: Indica a estabilidade dos ambientes de TI e a eficácia do planeamento de alterações. Um alto número de alterações de emergência pode sugerir problemas subjacentes.
4. **Taxa de Reversão de Alterações**:
   - **Descrição**: Percentagem de alterações que precisaram de ser revertidas devido a falhas ou problemas.
   - **Importância**: Ajuda a avaliar a qualidade do planeamento e da execução da implementação das alterações, além de identificar áreas de risco.
5. **Impacto das Alterações nos Serviços**:
   - **Descrição**: Medida do impacto das alterações nos serviços de TI, incluindo tempo de inatividade e degradação do desempenho.
   - **Importância**: Avalia o efeito das alterações na qualidade do serviço e na satisfação do cliente.

As métricas acima são fundamentais para garantir que as alteraçõe sejam geridas de forma eficaz, minimizando riscos e promovendo a melhoria contínua dos serviços de TI.

7.6.15. Maturidade

- Nada a referir.

7.6.16. Pedido (ITSM)

- **Gestão de Alterações**

7.6.17. Serviço (CMDB)

- **Gestão de Alterações**

7.6.18. Sugestões

- Nada a referir.

7.6.19. Suporte Legal / Legislação

- Nada a referir.

7.6.20. Classificação da informação

- Nada a referir.

Ex: Confidencial, Restrito, Interno, Público

7.6.21. Metadados

- **Entrevistador:** Nuno Ferreira
- **Entrevistados:** NA

7.6.22. Modelo do Processo (BPMN)

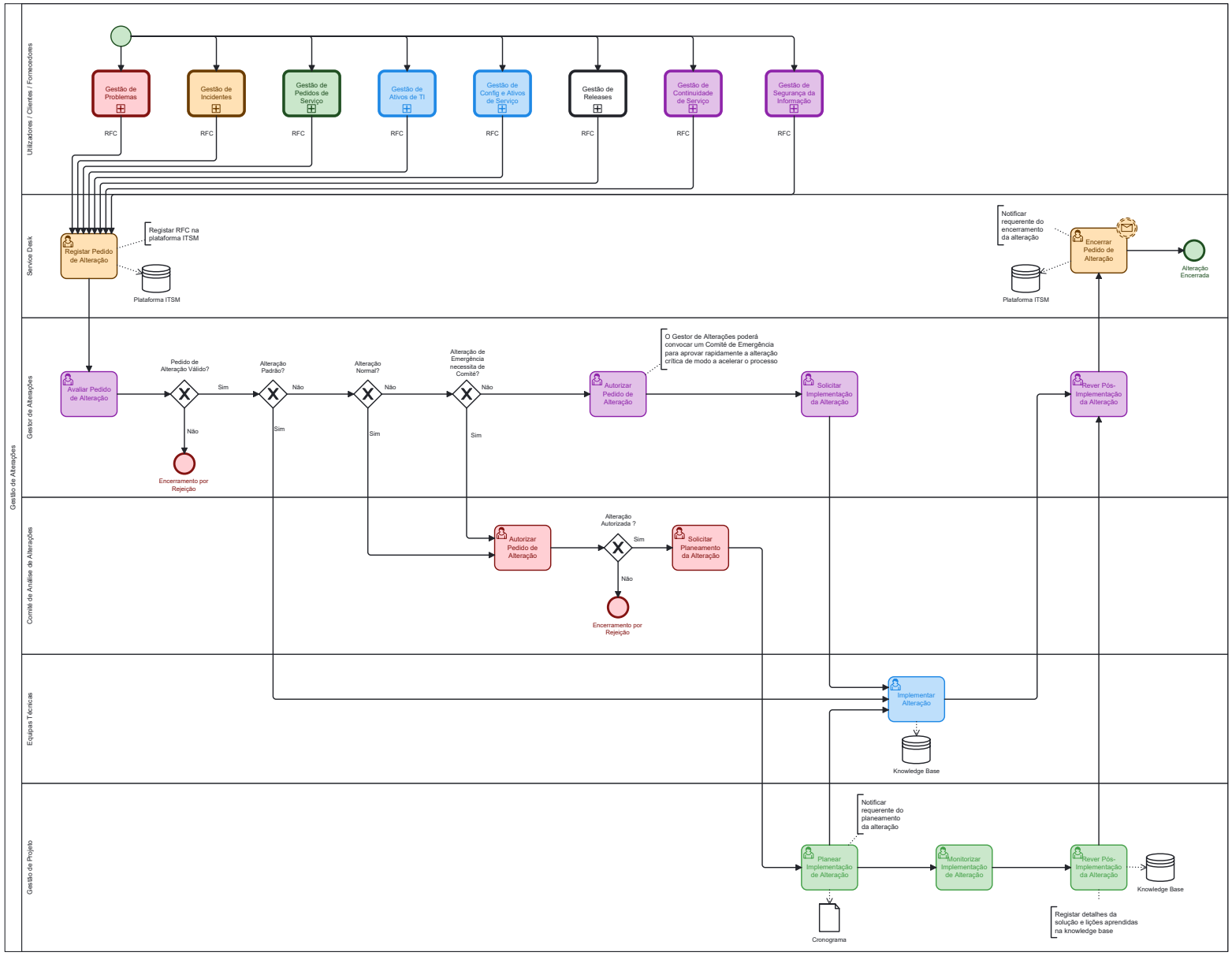

Figura 7.12.: Modelo do Processo de Gestão de Alterações

7.7. Gestão de Problemas

7.7.1. Entidade

- Instituto de Gestão Financeira e Equipamentos da Justiça (IGFEJ)

7.7.2. Responsável

- Não identificado

7.7.3. Descrição

Problema é a causa subjacente de um ou mais incidentes, que precisa de ser identificada, analisada e resolvida para evitar problemas recorrentes e melhorar a estabilidade do ambiente de TI.

A Gestão de Problemas é uma prática do ITIL (Information Technology Infrastructure Library) que procura identificar e remover causas subjacentes de Incidentes e Problemas e melhorar a eficiência da organização. Estas práticas visam evitar incidentes recorrentes, minimizar o impacto de incidentes inevitáveis e reduzir o risco de erros nas operações de TI.

Benefícios da Gestão de Problemas

```
- Redução do número de incidentes e o seu impacto no serviço
- Redução dos custos operacionais
- Aumento da produtividade das equipas de operação e suporte
- Maior disponibilidade dos serviços de TI
- Identificação da causa raiz dos problemas, proporcionando uma solução alternativa ou def
- Base de Dados com informações actualizadas sobre os problemas e as soluções adequadas
```

7.7.4. Palavras Chave

igfej, gestão de problemas

7.7.5. Objetivos

- O objectivo principal da gestão de problemas é identificar, classificar, analisar e resolver problemas na infraestrutura de TI, com o objectivo de minimizar o impacto dos incidentes e evitar que ocorram de novo.
- A gestão de problemas pretende ajudar a melhorar a eficiência geral, a estabilidade e fiabilidade dos serviços de TI, levando ao aumento da satisfação do cliente e à redução dos custos operacionais
- Facilitar a identificação e resolução de problemas, aproveitando dados históricos, analisando tendências, identificando eventuais problemas antes que se transformem em grandes incidentes

7.7.6. Inputs

- Problema detectado pela Gestão de Incidentes, pedido de resolução

7.7.7. Actividades

A gestão de problemas é responsável por receber, avaliar, categorizar e priorizar o problema, investigar e analisar o problema; encontrar, testar, validar e registar a solução e encerrar o problema Para fazer a abertura de problema, são executadas as seguintes actividades

1.**Detectar o Problema**

```
- Um problema pode ser detectado pela gestão de incidentes ou pelo service desk
```

2.**Enviar Pedido**

```
- Após ser detectado, o pedido de resolução do problema é enviado por email para a "Gestão
```

3.**Registar o Problema**

```
- A gestão de problemas ao receber o pedido procede de imediato ao seu registo para avalia
```

4.**Avaliar o Pedido**

```
- A avaliação do pedido passa por verificar se existem incidentes associados, sintomas sim
- Não se verificando as condições para que este pedido seja tratado como um problema, é inf
- Caso se verifique que o pedido é válido o problema deve ser categorizado de imediato
```

5.**Categorizar o Problema**

```
- O problema deve ser categorizado de acordo com a informação que possa existir na Knowled
- A categorização permitirá também, direccionar o problema a um grupo especialista na tecn
- Se não for possível identificar inicialmente a categoria, a KB será actualizada posterio
```

6.**Priorizar Problema**

```
- Ao priorizar um problema define-se a ordem de atendimento dos problemas de acordo com a

- Os problemas serão priorizados para análise com base no risco que representam e são gerid
      -Descrever o impacto do problema: áreas afectadas, serviços indisponíveis, percentual
      -Verificar o SLA do serviço
      -Determinar a prioridade do problema em relação a cada situação

- Caso se verifique que o problema é grave, deve de imediato ser enviada essa informação p

- Caso se verifique que o problema não é grave, as equipas técnicas procedem á investigaçã
```

7.**Investigar e Analisar Problema**

- O problema é estudado a fundo investigando e tentando identificar a causa raiz do proble
- A causa raiz do problema poderá ser encontrada na consulta à KB ou recorrendo à informaç
- Caso a causa raiz não seja encontrada volta-se a investigar e a analisar o problema.
- Caso a causa raiz seja encontrada e existir solução para o problema, aplica-se a solução
- Se a causa raiz for encontrada, mas não existir solução, procura-se uma solução alternat

8.**Procurar Solução Alternativa**

- Enquanto a causa raiz não é identificada, podem ser encontradas soluções alternativas ou
- Quando um problema não pode ser resolvido rapidamente, é útil encontrar e documentar solu
- Estas soluções podem ser aplicadas imediatamente após serem testadas.

9.** Testar Solução Alternativa**

- A solução alternativa / temporária encontrada entra em teste antes de ser aplicada e ve
- Caso não seja válida terá de se voltar a investigar e analisar o problema.
- Caso a solução alternativa seja válida, e não forem necessárias alterações, é enviada pa
- Caso a solução alternativa seja válida, mas sejam necessárias alterações, é enviada à Ge

10.**Gestão de Alterações**

- A Gestão de Alterações procede às alterações necessárias e devolve a solução ao Gestor

11.**Analisar Solução**

- O Gestor de Problemas procede à análise da solução encontrada e, no caso da mesma ser ap
- Se a solução não for aprovada pelo Gestor de Problemas a mesma é devolvida para nova inv
- No caso da solução ser aprovada pelo Gestor de Problemas a mesma é aplicada.

12.**Aplicar Solução**

- Com base em todas as informações e conhecimento técnico obtido é estabelecido o procedime

13.**Validar Resolução**

- Depois de aplicada a solução, verifica-se se a sua aplicação resolve o problema:
    - Caso o problema não esteja resolvido, repete-se o procedimento de Investigar e Ar
    - Caso se verifique que o problema está resolvido, a solução e os procedimentos uti
    - Comunica-se ao Grupo de Gestão de Crise e à Gestão de Alterações o resultado da a
    - Com a solução aplicada e o seu efeito comprovado é ser actualizada a KB.

14.**Fechar Pedido**

- Depois de incluir o procedimento na KB, o registo do pedido é fechado.
- É informada a Gestão de Incidentes.

15.**Problema Encerrado com sucesso**

- Problema é encerrado com sucesso.

7.7.8. Entregáveis

- Solução para o Problema
- Identificação da causa raiz

7.7.9. Fornecedores

- Nada a referir

7.7.10. Participantes

- Gestor de Problemas, Equipas técnicas do IGFEJ

7.7.11. Clientes

- Equipa Gestão de Incidentes, Equipas técnicas do IGFEJ.

7.7.12. Metodologias

- ITIL
- Gestão de Problemas

7.7.13. Ferramentas

- Ferramenta de ITSM

7.7.14. Métricas

A gestão de problemas é um processo chave que visa prevenir e resolver incidentes que afectam a disponibilidade, o desempenho e a qualidade dos serviços, os seguintes indicadores (KPIs) reflectem os objectivos e resultados do processo:

1. **Número de problemas identificados e resolvidos**

    - O número de problemas identificados e resolvidos dentro de um determinado período de tempo, mostra a capacidade de detectar, analisar e eliminar as causas raiz de incidentes que afectam a operação, prevenindo incidentes recorrentes, melhorando a fiabilidade dos serviços.

2. **Tempo médio para identificar (MTTI) e resolver (MTTR) problemas**

    - Estes KPIs medem o tempo médio necessário para encontrar e corrigir as causas básicas dos incidentes que afectam as operações.
    - Quanto menor for o MTTI e o MTTR , mais rápido será o restaurar e retomar das operações, minimizando a interrupção e o tempo de inactividade. O MTTI e o MTTR podem também ajudar a identificar as áreas onde os problemas tendem a ocorrer com maior frequência.

3. **Taxa de resolução de problemas e lista de pendentes**
    - A taxa de resolução de problemas é a percentagem de problemas que são resolvidos dentro de um determinado período de tempo (de acordo com o SLA definido).
    - Número de problemas resolvidos com soluções definitivas e com soluções alternativas.
    - A lista de pendentes é o número de problemas pendentes ou não resolvidos no final do período de tempo.
    - A taxa de resolução de problemas e a lista de pendentes ajudam a avaliar a eficácia do processo, os recursos e ferramentas disponíveis e utilizados.
    - Uma alta taxa de resolução de problemas e uma baixa lista de pendentes são indicadores da capacidade de lidar com o volume e complexidade dos problemas que surgem, apresentando resultados consistentes e de alta qualidade.
4. **Satisfação cliente (CSAT) e feedback**
    - Este KPI mede o nível de satisfação dos seus clientes, a nível de produto e serviço.
    - A satisfação e o feedback do cliente ajudam a identificar as áreas e os aspectos que se podem melhorar no processo, criando mais valor.

7.7.15. Maturidade

- Nada a referir

7.7.16. Pedido (ITSM)

- **Gestão de Problemas**

7.7.17. Serviço (CMDB)

- **Gestão de Problemas**

7.7.18. Sugestões

-Nada a referir

7.7.19. Suporte Legal / Legislação

- Nada a referir

7.7.20. Classificação da informação

- Nada a referir

Ex: Confidencial, Restrito, Interno, Público

7.7.21. Metadados

- **Entrevistador:**Manuel Graça (03/09/2024) -**Entrevistados:** NA

7.7.22. Modelo do Processo (BPMN)

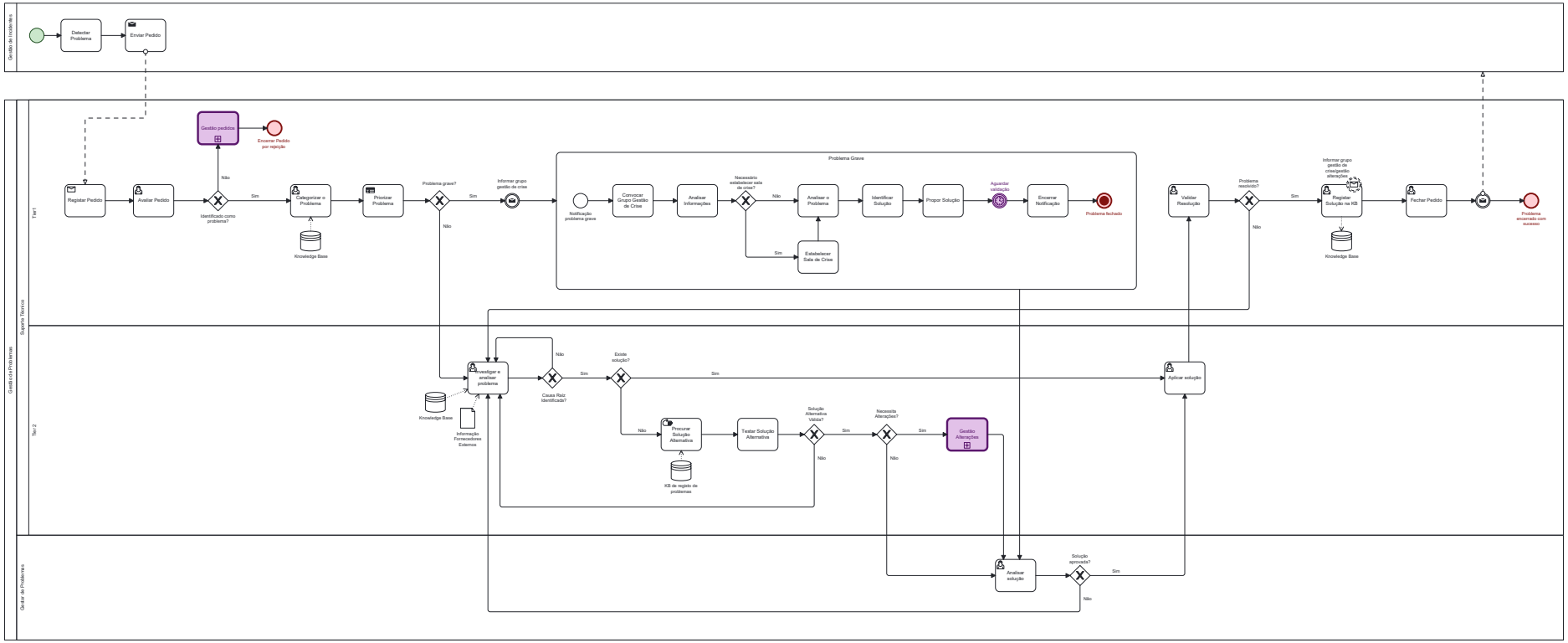

Figura 7.13.: Modelo do Processo da Gestão de Problemas

7.8. Gestão da Continuidade de Serviço

7.8.1. Entidade

- Instituto de Gestão Financeira e Equipamentos da Justiça (IGFEJ)

7.8.2. Responsável

- Não identificado

7.8.3. Descrição

A gestão da continuidade de serviços TI (ITSCM) é um componente essencial da prestação de serviços ITIL.

Foca-se no planeamento da prevenção de incidentes, previsão e gestão, com o objectivo de manter a disponibilidade e o desempenho do serviço nos mais altos níveis antes, durante e depois de um incidente classificado como desastre.

Definição de Desastre:

O BCM (Business Continuity Institute) define desastre como: "Um evento repentino que causa danos ou perdas graves à empresa. Faz com que a empresa não consiga desempenhar funções críticas de negócio durante algum período de tempo mínimo predeterminado.

Beneficios da Gestão da Continuidade de Serviço:

```
- Redução de riscos: uma GCS (Gestão da Continuidade de Serviço) ajuda a identificar e mitig

- Melhoria da resiliência: uma GCS permite que uma organização seja mais resiliente a evento

- Redução de custos: uma GCS pode ajudar a melhorar a eficiência operacional da organização,

- Conformidade regulatória: uma GCS pode ajudar a garantir que a organização esteja em confo
```

7.8.4. Palavras Chave

igfej, gestão da continuidade de serviço

7.8.5. Objetivos

O objetivo do ITSCM é reduzir o tempo de inactividade, os custos e o impacto dos incidentes na actividade usando processos efectivos e padronizados para quando os incidentes inevitavelmente ocorrerem, assegurando a continuidade dos serviços tecnológicos considerados de caracter critico, definindo as acções a serem tomadas em caso de incidentes ou desastres que resultem em indisponibilidade de serviço: Ter um plano claro e bem documentado para a gestão da continuidade de serviços é essencial para prever, minimizar e mitigar qualquer impacto que possa vir a ser causado por um incidente não documentado/conhecido, mantendo e cumprindo os SLAs.

7.8.6. Inputs

Análise de eventos adversos; Necessidade revisão planos

7.8.7. Actividades

1.**Analisar Impacto de Eventos Adversos**

```
- Identificar os processos de negócio sensíveis ao tempo de indisponibilidade e os requisito

- Esta actividade corresponde, basicamente, à realização de uma BIA (Business Impact Analisy

    -**RPO:** Recovery point objectives
    -**RTO:** Recovery time objectives
    -**MTPD:** Maximum tolerable period of disruption
    -**MBCO:** Minimum business continuity objectives
```

-**Realizar análise de impacto:** De acordo com o nível de risco envolvido, deve ser avaliado o impacto causado pelo evento.

-**Determinar prazos:** Com base no valor do impacto, estabelecer os prazos de MPTD, MBCO, RTO e RPO para cada serviço critico analisado.

-**Documentar resultados:** Elaborar relatório com os serviços críticos, os prazos de recuperação e recursos mínimos necessários para a recuperação de funções essenciais.

-**Enviar relatório para o CISO:** Enviar relatório para avaliação do CISO

-**Refazer análise:** Caso o CISO não esteja de acordo com os dados apresentados no relatório, verificar e refazer a análise.

2.**Definir Estratégias de Continuidade**

```
- Identificar, com base nas avaliações realizadas na actividade anterior, as estratégias de

- Nesta fase avaliam-se as possíveis acções a adoptar para implementar a gestão de continuid
- Para cada serviço critico, avaliam-se as possíveis acções a tomar para manter o serviço a
```

3.**Identificar Necessidade de Revisão de Planos**

```
- Identificar a necessidade de revisão dos planos ou circunstâncias que justifiquem a altera

- Elencar quais os planos que deverão ser revistos, descontinuados, etc.. Para a revisão do

-**Identificar a necessidade de revisão periódica dos planos:** O Plano de Continuidade deve

-**Identificar circunstâncias que justificam a alteração de documentos que compõem o Plano C
```

4.**Solicitar a elaboração/revisão dos Planos**

- Disponibilizar os modelos de PCO e PRD ou as suas últimas versões às áreas responsáveis pe

- **Disponibilizar documentos:** Procedimento operacional realizado pelo Responsável de Risc

- **Avisar a área e combinar prazo de entrega:** Avisar a área responsável pelo preenchiment

5.**Elaborar/rever PCOs**

- Elaboração do PCO (Plano de Continuidade Operacional), com o objectivo de elencar as activ

- A área responsável preenche os planos elencando as actividades necessárias para a manutenç

- **Recolha de Informações:** A área responsável recolhe as informações para identificar cen

- **Preenchimentos dos Planos:**A área responsável preenche os planos, descrevendo os proced

6. **Elaborar/rever PRDs**

   - Elaboração do PRD (Plano de Recuperação de Desastres) com o intuito de descrever as actividades e procedimentos necessários para retomar as operações dos serviços críticos à normalidade no caso da ocorrência de eventos adversos.
   - A área responsável preenche os planos, elencando as actividades necessárias para a manutenção de um mínimo de operacionalidade do serviço/actividade. São definidos/revistos os procedimentos, actividades e os responsáveis pela sua execução.
   - **Recolha de Informações:** A área responsável recolhe as informações para identificar cenários de falha e sobre a forma de actuação em cada cenário identificado.
   - **Preenchimentos dos Planos:**A área responsável preenche os planos, descrevendo os procedimentos a serem executados para cada cenário de falha levantado.

7.**Validar Planos**

- O RRSI (Responsável de Riscos e Segurança da Informação) recebe os planos elaborados/revis

- Se houver a necessidade de correcções ou ajustes, o CISO deve devolver as suas observações

- **Encaminhar para o CISO:** Avaliados os planos o, RRSI encaminha o documento ao CISO para
- Caso o CISO entenda necessário realizar alguns ajustes/alterações, deve informar a RRSI de

8.**Informar alterações a serem realizadas.**

- Informar o RRSI sobre as alterações necessárias, definidas pelo CISO, pelo Comité de Segur

9.**Encaminhar para deliberação superior.**

- Encaminhar os planos já validados para o Comité de Segurança da Informação e, após para o

- O encaminhamento para deliberação superior (aprovação pelo Conselho Directivo) é necessári

10.**Avaliar os documentos.**

- O Comité de Segurança da Informação, avalia criticamente a documentação. Após validação de
- Analisada a documentação, a deliberação deve ser encaminhada ao Conselho directivo

11.**Avaliar documentos a deliberar.**

- Uma vez recebida a deliberação do Comité de Segurança da Informação, o Conselho Directivo

- Caso não aprove, o CD indicará as alterações necessárias, após analise critica dos documen

- O CD dá seguimento ao processo, informando da aprovação, ou não, da documentação ao CISO.

12.**Gerir documentação.**

- A documentação aprovada deve ser organizada, gerindo os arquivos nos respectivos directóri

- A manutenção das diferentes versões dos documentos é importante para manter um registo his
Gestão Conhecimento.

- Organizar documentos nos Directórios: O Responsável de Riscos e Segurança da Informação, c

- Actualizar tabela de versões. Preencher a tabela de versões, incluindo quem foi responsáve

- Conceder ou rever, documento a documento, a correcta permissão de acesso.

- Imprimir e guardar documentos: o RRSI deve imprimir os documentos e guarda-los em cofre.

13.**Divulgar documentos às áreas interessadas.**

- O RRSI envia email às áreas interessadas (chefias e técnicas) divulgando os documentos apr

- A divulgação é essencial para que as equipes saibam da existência dos documentos, os consu

14.**Definir cronograma de testes.**

- Definir juntamente com as áreas técnicas quais os planos que serão testados, assim como de

- Os testes têm como finalidade validar os planos elaborados, executando os procedimentos de

- Na definição dos testes deve ser avaliado o impacto nos serviços (se é aceitável a indispo

15.**Executar e documentar testes.**

- A equipas técnicas executam os testes planeados, com o acompanhamento do RRSI. Os testes s

- Os testes devem ser executados conforme descrito nos Planos, de forma a validar a sua efic

- Na agenda definida, as equipas realizam os testes planeados, conforme descrito no PCO/PRD.

16.**Avaliar e armazenar os resultados dos testes.**

- Os resultados obtidos nos testes são analisados criticamente para definição das acções nec

- As evidências podem ser utilizadas para eventuais auditorias a realizar, para demonstrar q

17.**Avaliar históricos eventos críticos.**

- Analisar os eventos críticos ocorridos (desastres) que justificaram/justificariam a utiliz

- Identificar na análise dos eventos ocorridos situações que justifiquem a revisão dos Planc

18.**Identificar e registar oportunidades de melhoria.**

- Identificar e registar oportunidades de melhoria tanto no que respeita ao processo de Gest

- Não podem deixar de ser analisados os resultados dos testes e a avaliação realizada aos ev

7.8.8. Entregáveis

Plano de Continuidade Operacional; Plano de Recuperação de Desastres

7.8.9. Fornecedores

Nada a referir

7.8.10. Participantes

Nada a refrir

7.8.11. Clientes

Nada a referir

7.8.12. Metodologias

- ITIL4; -ISO/IEC 22301:2019; - ISO/IEC 20000-1:2018; - Gestão de Continuidade de Serviço

7.8.13. Ferramentas

- Ferramenta ITSM

7.8.14. Métricas

A análise de resultados das métricas de operação pode revelar deficiências, oportunidades e necessidades, mostrando aos gestores que decisões devem tomar para a continuidade de serviço dentro da organização. Após a identificação, verifica-se a necessidade de avaliar qual seria o impacto da interrupção dos serviços mais relevantes da área da TIC, após a ocorrência de um incidente. Para o efeito são utilizados os seguintes indicadores:

- **RPO – Recovery Point Objective:** Reporta-se à quantidade de informação que é tolerável perder, no caso de uma paragem das operações. Directamente relacionado com o intervalo de tempo de execução de backup. O resultado geral da configuração de um RPO baixo depende do volume de dados, das soluções de backup disponíveis e da capacidade de toda a infraestrutura de TI.
- **RTO – Recovery Time Objective:** Periodo de tempo desejado necessário para realizar todas as tarefas de recuperação após uma interrupção de serviço. Isto inclui download dos dados, reinstalações, actualizações, etc.. O RTO reflecte as necessidades comerciais globais do negócio, é uma medida de quanto tempo a empresa pode sobreviver com a infraestrutura de TI e serviços interrompidos.
- **MTD – Maximum Tolerable Downtime:** Define a quantidade total de tempo que um processo de negócios pode ser interrompido sem causar consequências inaceitáveis.
- **Métricas Operacionais:**
  - Número de serviços no catálogo (M1)
  - Número de serviços cobertos pelo Plano de Continuidade (M2)
  - Meses desde a última revisão do Plano de Continuidade (M3)
  - Número de Planos de Recuperação (M4)
  - Planos de Recuperação Testados dentro do SLA (M5)

-Indicadores de Desempenho:

```
- Taxa de Cobertura do Plano de Continuidade (KPI1: M2/M1)
- Meses desde a última revisão do Plano de Continuidade (KPI2: M3)
- Taxa dos Testes dos Planos de Recuperação (KPI3: M5/M4)
```

-Factores Críticos de Sucesso:

```
- Recuperar de desastres dentro dos SLAs acordados (KPI3)
- Garantir a recuperação de desastre de todos os serviços relevantes (KPI1, KPI2, KPI3)
- Manter viáveis os Planos de Continuidade (KPI2, KPI3)
```

7.8.15. Maturidade

- Nada a referir

7.8.16. Pedido (ITSM)

- **Gestão da Continuidade de Serviço**

7.8.17. Serviço (CMDB)

- **Gestão da Continuidade de Serviço**

7.8.18. Sugestões

- Nada a referir

7.8.19. Suporte Legal / Legislação

- Nada a referir

7.8.20. Classificação da informação

- Nada a referir

Ex: Confidencial, Restrito, Interno, Público

7.8.21. Metadados

-**Entrevistador:**Manuel Graça (26/09/2024) -**Entrevistados:**NA

7.8.22. Modelo do Processo (BPMN)

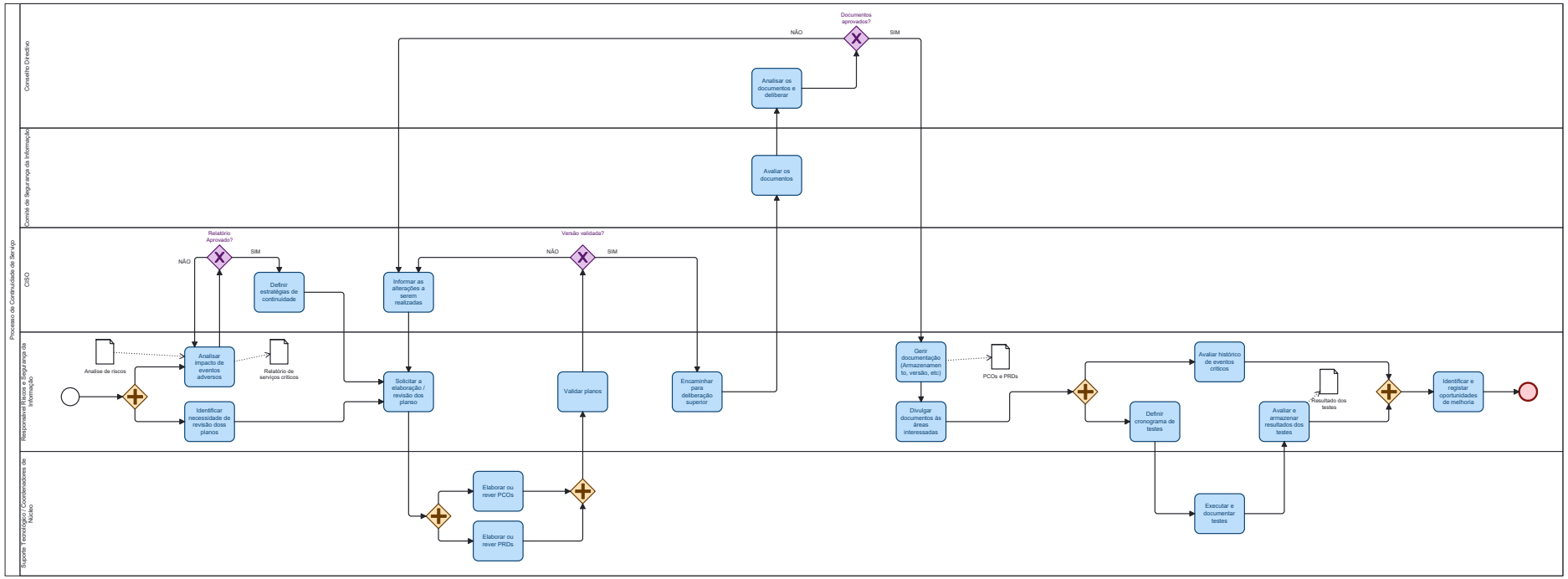

Figura 7.14.: Modelo do Processo de Gestão da Continuidade de Serviço

7.9. Gestão da Capacidade e Desempenho

7.9.1. Entidade

- Instituto de Gestão Financeira e Equipamentos da Justiça (IGFEJ)

7.9.2. Responsável

- Não identificado

7.9.3. Descrição

O Processo de Gestão de Capacidade e Desempenho tem como objectivo equilibrar as necessidades actuais e futuras por disponibilidade, desempenho e capacidade com provisão de serviços eficientes. Procurando manter uma gestão eficiente dos recursos, e a optimização do desempenho dos serviços, através da previsão de requisitos de capacidade e disponibilidade futuros.

Capacidade e Desempenho estão intimamente ligadas às práticas de disponibilidade de serviço, continuidade de serviço e segurança da informação. Partilhar recursos com todas estas dimensões da gestão de serviços pode ser benéfico para todas elas. No entanto não significa que se devam partilhar responsabilidades.

7.9.4. Palavras Chave

igfej, gestão da capacidade e desempenho

7.9.5. Objetivos

A Gestão de Capacidade e Desempenho pretende garantir que os requisitos de capacidade e desempenho, de acordo com os SLAs definidos, dos serviços sejam cumpridos e atendidos de forma eficiente, de acordo com a estratégia e compromisso da organização.

Benefícios Esperados

```
- Eficiência na utilização de recursos da infra-estrutura
- Melhoria na prestação dos serviços
- Reduzir incidentes relacionados com a capacidade e desempenho de componentes ou   serviços
- Análise de capacidade e desempenho do serviço
- Pesquisa e monitorização do desempenho actual do serviço
- Avaliação da capacidade e desempenho
- Planeamento da capacidade e desempenho
- Análise de requisitos de capacidade
- Previsão de requisitos e planeamento de recursos
- Planeamento da melhoria do desempenho
```

7.9.6. Inputs

- Necessidades do negócio; - Desempenho dos processos de negócio, volumes de transacção, actividade padrão e previsões - SLAs

7.9.7. Actividades

Desenvolvem-se neste processo de Gestão da Capacidade de Desempenho (C&D) as seguintes actividades:

1.**Gestão de Capacidade e Desempenho**

A gestão de Capacidade e Desempenho tem como objectivo assegurar que os serviços disponibilizados cumprem os SLAs de desempenho acordados e satisfazem as necessidades actuais e futuras do modo mais eficaz possível.

Este processo divide-se em dois sub-processos:

```
- **Definir o controlo da capacidade e desempenho**: Consiste na recolha dos requisitos de s

- **Analisar a capacidade e desempenho**: Consiste na recolha e monitorização dos indicadore
```

Definir o Controlo da Capacidade e Desempenho

2.**Identificar requisitos de capacidade e desempenho**

```
- Esta actividade tem início quando um novo serviço é criado ou um serviço existente sofre a

- Identificação das necessidades de negócio relacionadas com a disponibilidade de serviço
```

3.**Definir requisitos de capacidade e desempenho**

```
- Análise dos requisitos identificados e avaliação da capacidade de resposta aos mesmos e qu

- São definidos os níveis de disponibilidade e definem-se os SLAs, pode, em caso de necessid
```

4.**Determinar requisitos de medição da C&D**

```
-  Determinar como as informações de serviço serão acompanhadas e reportadas
-  Avaliar as necessidades do negócio para definir o nível de disponibilidade necessário
```

5.**Desenhar as métricas e relatórios de C&D**

```
-  Definir períodos de disponibilidade mediante SLAs acordados, indicadores e critérios de m

- Definir formato e objectivo do relatório
```

Analisar a Capacidade e Desempenho

6.**Analisar C&D do serviço**

- Esta actividade inicia periodicamente mediante o acordado para o serviço ou para responde

- Caso não seja necessário proceder a alterações à C&D do serviço reporta-se e é documentado

- No caso de haver a necessidade de proceder a uma revisão procede-se a um novo planeamento

7.**Planear e redefinir a C&D do serviço**

- Com base no relatório de indicadores de e disponibilidade de serviço, avaliando os riscos

7.9.8. Entregáveis

- Plano de Gestão da Capacidade e Desempenho

7.9.9. Fornecedores

- Nada a referir

7.9.10. Participantes

- Responsáveis TI e Negócio; Gestor de Capacidade e Desempenho

7.9.11. Clientes

- Serviços TI

7.9.12. Metodologias

- *ITIL Foundation:* ITIL 4; - Gestão da Capacidade e Desempenho

7.9.13. Ferramentas

- Ferramenta ITSM

7.9.14. Métricas

As principais métricas para a prática da Gestão de Capacidade e Desempenho são baseadas nos seguintes KPIs:

- Identificação da Capacidade de Serviço e Requisitos de Desempenho
  - Percentagem de produtos e serviços com requisitos de capacidade e desempenho claramente documentados em SLAs
  - Percentagem de produtos e serviços operacionais ou alterados que qie respondem aos requisitos de Capacidade e Desempenho
  - Actualizações oportunas sobre a capacidade de serviço e requisitos e critérios de desempenho durante grandes alterações/mudanças de serviço
- Medir, avaliar e reportar a capacidade e o desempenho
  - Percentagem de casos de negócio aceites para novos componentes e design de arquitectura que estão alinhados com os requisitos de desempenho
  - Redução na utilização de componentes antigos (e.g. sem suporte) ou projectos de arquitectura que violam os SLAs por problemas de desempenho
  - Percentagem de produtos e serviços
    - com capacidade definida e métricas de desempenho
    - cuja capacidade e desempenho são monitorizados
    - incluídos na capacidade de serviço e relatórios de desempenho
  - Percentagem de iniciativas de melhoria aprovadas e registadas pelos profissionais de gestão de capacidade e desempenho
- Capacidade de Serviços e Riscos de Desempenho
  - Número de actualizações não planeadas de capacidade e desempenho para produtos, serviços e componentes.
  - Proporção de perdas reais em relação às perdas esperadas devido a uma capacidade e desempenho insuficiente de produtos e serviços.

7.9.15. Maturidade

- Nada a referir

7.9.16. Pedido (ITSM)

- **Gestão da Capacidade e Desempenho**

7.9.17. Serviço (CMDB)

- **Gestão da Capacidade e Desempenho**

7.9.18. Sugestões

- Nada a referir

7.9.19. Suporte Legal / Legislação

- Nada a referir

7.9.20. Classificação da informação

- Nada a referir

Ex: Confidencial, Restrito, Interno, Público

7.9.21. Metadados

-**Entrevistador:**Manuel Graça (21/10/2024) -**Entrevistados:**NA

7.9.22. Modelo do Processo (BPMN)

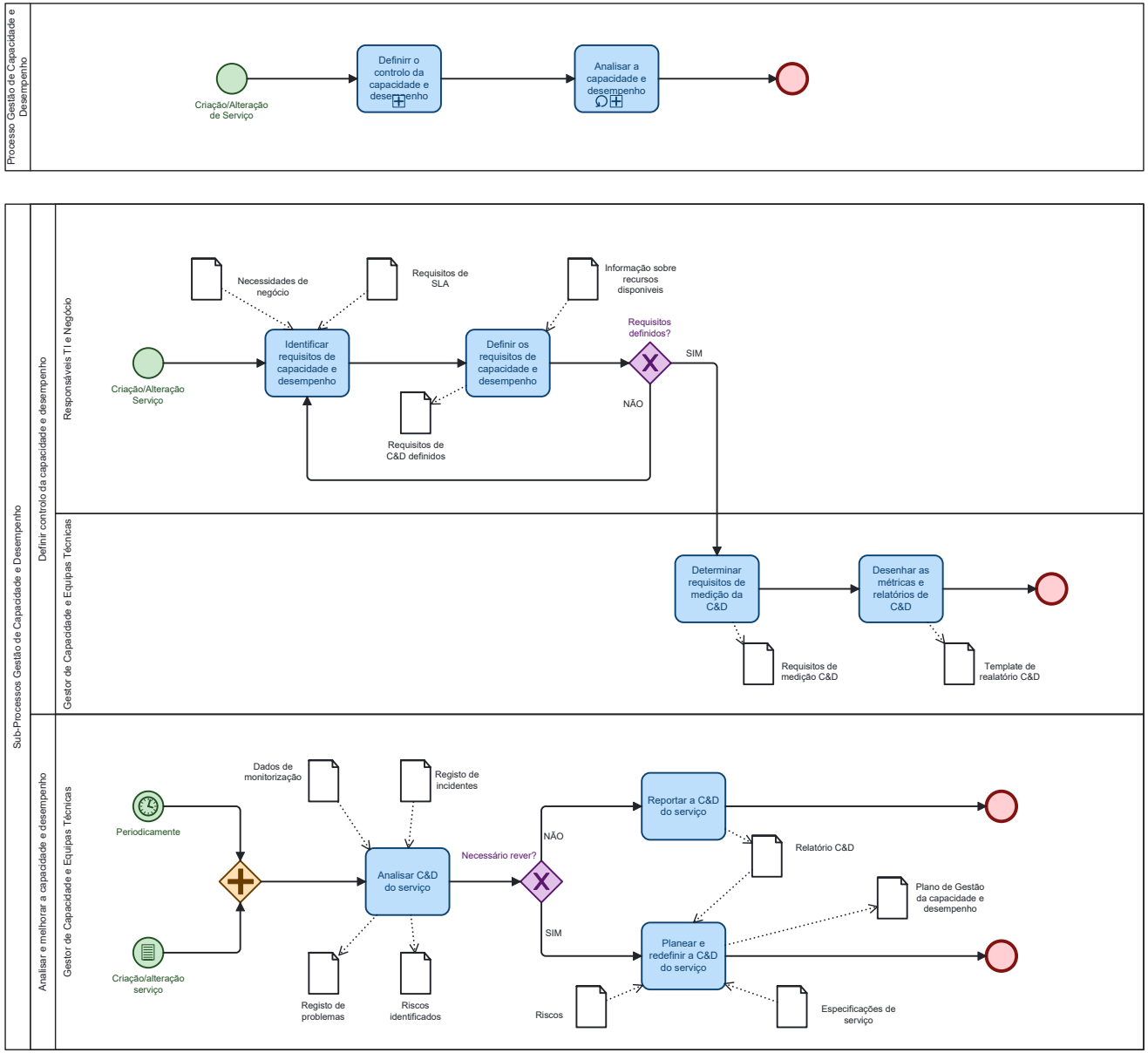

Figura 7.15.: Modelo do Processo de Gestão da Capacidade e Desempenho

7.10. Gestão de Risco

7.10.1. Entidade

Instituto de Gestão Financeira e Equipamentos da Justiça (IGFEJ)

7.10.2. Responsável

- Não identificado.

7.10.3. Descrição

Risco é o efeito da incerteza sobre objectivos estabelecidos. É a possibilidade de ocorrência de eventos que afectem a realização ou alcance dos objectivos, combinada com o impacto dessa ocorrência sobre os resultados pretendidos.

A implementação processual orientada à gestão dos riscos permite às organizações a tomada de decisões de forma priorizada e informada. Estas decisões devem estar sempre igualmente orientadas à garantia da confidencialidade, disponibilidade e integridade na prestação do bem ou serviço.

A gestão do risco, quando efectuada de forma sistematizada e numa lógica de melhoria continua, é uma prática que permite às organizações identificar, quantificar e estabelecer as prioridades face a critérios de aceitação do risco e objectivos relevantes para a organização.

A gestão dos riscos de uma organização pode ser entendida como a gestão da incerteza e determinação das acções necessárias, para que esta possa ser minimizada para níveis considerados aceitáveis por parte da organização. Em síntese, a gestão de riscos é sistemática, estruturada e oportuna, procurando sempre a implementação de uma melhoria contínua do processo.

7.10.4. Palavras Chave

igfej, gestão de risco

7.10.5. Objetivos

O objectivo da gestão de risco é diminuir a probabilidade e o impacto dos riscos negativos e potencializar os riscos positivos. Facilitar a tomada de decisão baseada em evidência, ao fornecer acesso às informações relacionadas com os riscos identificados, além de melhorar o cumprimento dos objectivos da empresa.

Assim, os principais objectivos de uma gestão de riscos são:

- Garantir uma identificação e tratamento adequado das incertezas;
- Reduzir surpresas e prejuízos operacionais;
- Planear e implementar estratégia de mitigação para os riscos negativos;
- Aproveitar rapidamente as oportunidades proporcionadas pelos riscos positivos;
- Melhorar a performance da empresa, assegurando o alcance dos objectivos planejados.

- Todos os processos terão de ser dinâmicos para que a gestão reaja rapidamente às incertezas e mudanças.
- O objectivo final da gestão de riscos é a melhoria contínua da organização.

7.10.6. Inputs

- Stakholders, Gestão de topo

7.10.7. Actividades

1.** Propor Definição de Contexto**

A **definição de contexto** é o primeiro passo no processo de gestão de risco em TI, essencial para garantir que os riscos sejam identificados, analisados e tratados de forma alinhada aos objectivos organizacionais. Essa etapa estabelece os parâmetros internos e externos que influenciam a gestão de riscos e define o propósito e os critérios de avaliação que guiarão todo o processo.

Componentes da Definição de Contexto:

1. Contexto Interno: - **Estrutura Organizacional:** Entendimento da hierarquia, papéis e responsabilidades relacionados à TI. - **Activos de TI:** Identificação dos activos críticos, incluindo hardware, software, dados e redes. - **Processos e Políticas Internas:** Avaliação de normas, directrizes, e frameworks de governança de TI (como ITIL, ISO 27001). - **Cultura Organizacional:** Sensibilidade ao apetite de risco e maturidade em gestão de riscos.

2. Contexto Externo: - **Ambiente Regulatório:** Leis e regulamentações que impactam a segurança da informação e conformidade (como GDPR, DL65, etc.). - **Tendências do Mercado:** Mudanças tecnológicas e ameaças emergentes, como ransomware ou ataques de phishing. - **Parceiros e Stakeholders Externos:** Dependências e expectativas de terceiros, como provedores de serviços na nuvem e fornecedores.

3. Objectivos da Gestão de Riscos: - Garantir a continuidade dos negócios e resiliência operacional. - Proteger informações sensíveis contra acessos não autorizados. - Mitigar impactos de incidentes que possam comprometer a reputação, conformidade e resultados financeiros.

4. Critérios de Risco: - **Apetite e Tolerância ao Risco:** Definição dos níveis de risco aceitáveis pela organização. - **Métodos de Avaliação:** Escolha de métricas qualitativas e/ou quantitativas para mensurar os riscos.

5. Propósito: - Delimitação de áreas da TI a serem analisadas, como sistemas críticos, infraestrutura de rede e plataformas de desenvolvimento. - Definição de fronteiras operacionais e responsabilidades entre equipas internas e fornecedores terceirizados

2. **Avaliar a Proposta de Definição de Contexto** A avaliação de uma proposta de definição de contexto na gestão de risco em TI é uma etapa crucial para garantir que as actividades relacionadas à identificação, análise e mitigação de riscos sejam conduzidas de maneira estruturada e alinhada com os objectivos organizacionais. **A proposta de contexto deve abranger:**

1. Alinhamento Estratégico

- **Objectivos do Negócio:** Verifique se a proposta conecta os objectivos da gestão de risco aos objectivos estratégicos da organização.

  - **Exemplo:** Como os riscos em TI podem impactar a continuidade do negócio, segurança de dados e conformidade regulatória?
  - **Propósito Definido:** O propósito da gestão de risco foi delimitado de forma clara? Inclui todos os sistemas, processos, e activos relevantes?

2. Identificação de Partes Interessadas

-**Stakeholders:** A proposta identifica todas as partes interessadas (e.g., departamentos d

-**Responsabilidades e Comunicação:** Existe um plano para definir responsabilidades e fluxo

3. Entendimento do Ambiente Interno e Externo

-**Contexto Interno:** O documento aborda factores internos como estrutura organizacional, c

-**Contexto Externo:** Inclui factores externos, como tendências de mercado, regulamentações

4. Identificação de Activos e Processos Críticos

-**Inventário de Activos:** Foi proposto um inventário completo de activos de TI (hardware,

- **Classificação de Activos:** Há critérios claros para determinar a criticidade e sensibil

5. Critérios de Risco

- **Definição de Risco:** A proposta inclui uma definição clara de risco em TI (probabilidad

-**Tolerância ao Risco:** Os critérios de tolerância ou apetite ao risco foram definidos em

6. Metodologia

-**Frameworks:** Está alinhada com frameworks reconhecidos, como ISO/IEC 31000, ISO/IEC 2700

-**Ferramentas e Técnicas:** Especifica ferramentas (e.g., análise SWOT, avaliação quantitat

7. Plano de Implementação

-**Cronograma e Prioridades:** A proposta define prazos realistas para a implementação de ca

-**Recursos e Capacitação:** Inclui avaliação de recursos necessários e um plano de formação

8. Métricas e Indicadores

-**KPIs:** A proposta prevê métricas para avaliar a eficácia da gestão de risco (e.g., númer

-**Monitorização Contínua:** Existe um plano para a revisão e melhoria contínua do contexto

9. Benefícios e Resultados Esperados

```
-**Benefícios Propostos:** Identifica claramente os ganhos esperados, como maior resiliência

-**Riscos Residuais:** Discute os riscos que permanecerão após a implementação das medidas?
```

3.**Mapear Activos**

Um activo é algo que tem valor para a organização e que, portanto, requer protecção na óptica da mesma.

No âmbito do RJSC (Regime Jurídico de Segurança do Ciberespaço- Lei n.º 46/2018, de 13 de Agosto, Decreto-Lei n.º 65/2021, de 30 de Junho), entende-se por "Activo" todo o sistema de informação e comunicação, os equipamentos e os demais recursos físicos e lógicos (aplicações e plataformas de software) considerados essenciais, geridos ou detidos pela entidade, que suportam, directa ou indirectamente, um ou mais serviços.

No entanto, para o processo de gestão dos riscos de segurança da informação e cibersegurança, convém que se tenha em atenção que um sistema de informação compreende mais do que hardware e software, podendo os activos ser (mas não só) das seguintes categorias:

```
- Tecnológicos (hardware, software, dispositivos de rede e sistemas);
- Pessoas;
- Informação;
- Ambiente Físico e Localizações;
- Third Party - consistem nas dependências contratuais internas ou externas ao serviço
```

A identificação dos activos deve ser executada com o detalhe adequado fornecendo informações suficientes para o processo de gestão dos riscos. O nível de detalhe usado na identificação dos activos influencia, directamente, a quantidade geral de informação a ser trabalhada no processo de análise e avaliação de riscos.

4. **Identificar Riscos**

Uma ameaça tem o potencial de poder criar impactos e consequências negativas nos activos da organização (que podem ser informações, processos, sistemas, pessoas, etc.) e, consequentemente, pode comprometer as organizações.

As ameaças podem surgir de dentro ou de fora da organização, podendo ser de origem natural ou humana e ser acidental ou intencional.

A informação sobre possíveis ameaças pode ser obtida das seguintes formas:

```
- Revisão de incidentes ocorridos;
- Auscultação do responsável pelo activo;
- Percepção dos utilizadores;
- Pareceres de especialistas de segurança da informação e segurança física;
- Informações dos departamentos legais;
- Informação veiculada através de meios de comunicação;
- Informação comunicada por instituições públicas e/ou outras com relevo para a segurança da
- Catálogo de ameaças comuns
```

5. **Analisar Riscos**

A **Análise de Riscos** tem como objectivo verificar quais as origens dos riscos identificados, as suas consequências e impactos e qual a probabilidade de ocorrência. A organização deverá dispor de uma lista de identificação das ameaças e vulnerabilidades, dos activos afectados e dos controlos implementados e sua eficácia, anteriormente identificados e analisados. A metodologia de análise do risco pode ser abordada de forma analítica com carácter qualitativo, quantitativo ou por uma combinação de ambas.

- **Análise qualitativa do risco:** utiliza uma escala de atributos de qualificação para identificar a severidade dos potenciais impactos (por exemplo: Baixo, Médio e Alto) e a probabilidade de tais ocorrências. Uma das desvantagens desta metodologia é a subjectividade da escala em questão. As análises qualitativas deverão utilizar dados e informações factuais.
- **Análise quantitativa do risco:** utiliza uma escala de valores numéricos para aferição dos impactos e probabilidades, devendo suportar-se em diversas fontes. A qualidade da análise depende da exactidão e integridade dos valores numéricos e da validade dos modelos utilizados. A análise quantitativa dos riscos utiliza, na maioria dos casos, dados de históricos de incidentes, apresentando, assim, a vantagem de poder ser directamente relacionada com os objectivos e preocupações de segurança da informação da organização. A análise quantitativa poderá ser desvantajosa, caso não existam dados factuais e/ou auditáveis. Esta situação pode criar uma ilusão de precisão e de eficácia do processo de avaliação do risco.

A metodologia de análise de risco a utilizar deverá ser consistente com o definido na fase de 'Estabelecer Contexto'.

A 'Avaliação dos Riscos' tem a finalidade de auxiliar na tomada de decisão sobre o tratamento dos riscos, baseando-se principalmente na premissa de um nível aceitável dos riscos.

Com base na análise e definição do nível dos riscos inerentes realizados nas etapas anteriores, devem ser avaliados quais os riscos que necessitam de tratamento para serem mitigados, transferidos ou evitados e quais os que podem ser aceites dentro do contexto da organização.

6. **Avaliar Riscos e Controlos**

Os controlos são um conjunto de medidas que permitem modificar o risco. Os controlos podem ser processos, políticas, dispositivos, práticas ou outras acções que modifiquem o risco. Na identificação dos vectores de risco, é necessário verificar a eficácia dos controlos implementados na organização e o seu estado de implementação e de utilização, face ao cenário actual, para evitar custos e trabalhos desnecessários.

São exemplos de controlos, as medidas de segurança documentadas no QNRSC (Quadro Nacional de Referência para a Cibersegurança) organizadas através dos objectivos de Identificar, Proteger, Detectar, Responder e Recuperar.

Para a identificação dos controlos existentes, devem ser consideradas, a título de exemplo, os seguintes passos:

- Revisão de documentos que contenham informações sobre a implementação dos controlos (por exemplo: planos anteriores de implementação de processos de gestão do risco). Se os processos de gestão da segurança da informação estiverem correctamente documentados, todos os controlos planeados e/ou existentes e o seu respectivo estado de implementação deverão estar disponíveis para análise;
- Verificação junto dos responsáveis pela segurança da informação e cibersegurança (por exemplo: CISO, COO) sobre quais são os controlos que se encontram efectivamente implementados;

- Realização de uma avaliação presencial, no local, para aferir a implementação dos controlos físicos, comparando os que estão devidamente implementados com a lista dos controlos que deveriam estar e, verificando entre os implementados, se estes se encontram correcta e eficazmente operacionalizados. Deve ter-se em consideração que um controlo ou conjunto de controlos que estejam incorrectamente implementados podem traduzir-se em potenciais vulnerabilidades para a organização. Ao identificar os factores de risco, é necessário verificar a eficácia dos controlos já implementados na organização, a fim de se evitar custos e trabalho desnecessários, como, por exemplo, na duplicação de controlos. Na identificação dos controlos existe a necessidade de realizar uma verificação dos mesmos de modo a assegurar o seu correcto funcionamento, uma vez que um controlo mal implementado pode originar uma vulnerabilidade.

7. **Elaborar proposta do Plano de tratamento de riscos**

Objectivo Este plano visa tratar os riscos identificados no ambiente de Tecnologia da Informação (TI) de forma sistemática e eficiente, garantindo a continuidade dos serviços, a segurança das informações e o atendimento aos requisitos legais e regulatórios.

Propósito O plano abrange todos os activos de TI, incluindo sistemas, aplicações, infraestrutura, dados e recursos humanos, considerando os riscos identificados na análise de riscos previamente realizada.

Estratégia de Tratamento Os riscos serão tratados de acordo com uma das seguintes estratégias: - **Mitigar**: Implementar medidas para reduzir a probabilidade ou o impacto do risco. - **Aceitar**: Reconhecer o risco e monitorizá-lo, caso seja considerado aceitável. - **Transferir**: Transferir a responsabilidade do risco para terceiros (ex.: contratação de seguros). - **Evitar**: Alterar os processos ou descontinuar actividades para eliminar o risco.

Fases do Plano de Tratamento:

```
**1. Identificação e Classificação dos Riscos**
- Relacionar os riscos identificados.
- Classificar os riscos por gravidade (alto, médio, baixo).
- Priorizar os riscos com base na combinação de probabilidade e impacto.

**2. Definição de Acções**
```

Para cada risco identificado, definir: - **Responsável pelo Tratamento**: Quem será o responsável por executar as medidas de controle. - **Prazo de Implementação**: Tempo estimado para adopção das medidas. - **Recursos Necessários**: Ferramentas, tempo, orçamento e pessoal. - **Critérios de Sucesso**: Indicadores para avaliar a eficácia das acções.

```
**3. Implementação das Acções**
- Aplicar as medidas de controle conforme o planeamento.
- Realizar comunicações regulares com as partes interessadas sobre o progresso.

**4. Monitorização e Revisão**
- Monitorar continuamente os riscos e a efectividade das medidas implementadas.
- Rever e ajustar o plano periodicamente ou quando houver alterações significativas no ambie
```

Este plano deve ser um documento dinâmico, ajustado conforme a evolução dos riscos e do ambiente de TI. A governança eficiente do plano exige o compromisso de todas as partes interessadas e a adesão às melhores práticas de gestão de riscos.

8. **Deliberar sobre a proposta do plano de tratamento de riscos**

   - Avaliar os riscos mapeados, priorizando aqueles com maior impacto e probabilidade - Certificar-se que os riscos críticos sejam claramente compreendidos por todos os interessados
   - **Aprovação do plano:** Mediante consenso sobre a viabilidade e adequação do tratamento de riscos
   - **Atribuição de responsabilidades:** Definir quem executará e monitorizará cada acção.
   - **Comunicação formal:** Documentar distribuir o plano final às partes envolvidas.

9. ** Avaliar a proposta de plano de tratamento de riscos**

-**Analise da Estrutura do Plano** - Clareza e organização - Propósito definido

-**Avaliação dos Riscos Mapeados** - Compreensão dos riscos - Prioridade de riscos

-**Análise das Estratégias de Tratamento** - Adequação das estratégias - Viabilidade das acções - Custo-benefício

-** Responsabilidades e Prazos** - Definição de responsabilidades - Cronograma

-**Conformidade com Normas e Políticas** - O plano está de acordo com normas e regulamentações aplicáveis (e.g. ISO27001, ISO27005, ISO31000, RGPD, etc.) - Está alinhado com as políticas da organização?

-**Proposta de Monitorização e Revisão** - Monitorização - Revisão

-**Alinhamento Estratégico** - O plano está de acordo com os objectivos estratégico da organização e da área de TI? - Contribui para a continuidade do negócio e resiliência operacional?

-**Documentação e Comunicação** - O plano está bem documentado e acessível para os stakeholders? - Existe plano de comunicação para garantir que todas as partes interessadas sejam envolvidas?

-**Conclusão da Avaliação** - Aprovação integral - Aprovação condicional - Reprovação

10. **Elaborar relatório geral da gestão de riscos**

    1. Introdução Este relatório tem como objectivo apresentar um panorama abrangente da gestão de riscos no âmbito da Tecnologia da Informação (TI). Aborda as principais iniciativas, ameaças identificadas, análise dos riscos, medidas de mitigação e o status das acções implementadas para garantir a segurança, disponibilidade, integridade e confidencialidade dos activos de TI.

    2. Contexto Organizacional

    - **Nome da organização**: [Inserir nome]
    - **Missão das TI**: Garantir soluções tecnológicas eficazes e seguras alinhadas com os objectivos estratégicos.
    - **Alcance da gestão de riscos**: Sistemas, redes, aplicações, dados e equipamentos de TI.

    3. Metodologia A gestão de riscos de TI segue as directrizes da ISO 31000 (Gestão de Riscos) e da ISO 27005 (Gestão de Riscos de Segurança da Informação). As etapas principais incluem: -**Identificação de Riscos**: Mapear ameaças internas e externas. -**Análise e Avaliação de Riscos**: Determinar a probabilidade e o impacto de cada risco. -**Tratamento de Riscos**: Desenvolver acções para reduzir, aceitar, transferir ou evitar os

riscos. -**Monitorização e Revisão**: Garantir que as acções sejam eficazes e que novos riscos sejam detectados.

4. **Identificação de Riscos** Os principais riscos identificados foram classificados em:

   - **Ameaças tecnológicas**: malware, ransomware, ataques DDoS, falhas de hardware/software, etc.
   - **Ameaças humanas**: erro humano, acesso não autorizado, fraude interna, etc.
   - **Ameaças ambientais**: falhas eléctricas, desastres naturais, etc.
   - **Ameaças operacionais**: indisponibilidade de sistemas, falhas em backups, etc.

5. **Análise de Riscos** Cada risco foi analisado considerando:

   - **Probabilidade**: Alta, Média ou Baixa.
   - **Impacto**: Crítico, Alto, Médio ou Baixo.
   - **Classificação Geral**: Baseada na combinação de probabilidade e impacto.

6. **Ações de Mitigação** Foram implementadas as seguintes medidas:

   - **Tecnológicas** (e.g.):
     - Actualização contínua de softwares e aplicações.
     - Implementação de firewalls, antivírus e sistemas de detecção de intrusão.
     - Criptografia de dados sensíveis.
   - **Humanas** (e.g.): - Formação regular de consciencialização em segurança da informação.
     - Políticas de acesso baseadas em perfis.
   - **Operacionais** (e.g.):
     - Realização de backups frequentes.
     - Testes de recuperação de desastres.

7. **Monitorização Contínua**

   - **Ferramentas Utilizadas**: [Inserir ferramentas, como SIEM, sistemas de monitorização de redes, etc.].
   - **Frequência de Revisão**: Mensal, trimestral ou conforme a criticidade dos riscos.
   - **Indicadores de Desempenho**: Redução no número de incidentes, tempo de resposta a falhas.

8. **Resultados Obtidos**

   - **Riscos Mitigados**: [Inserir exemplos quantitativos e qualitativos].
   - **Melhorias na Segurança**: [Inserir resultados como aumento na disponibilidade ou redução de vulnerabilidades].

9. **Recomendações**

   - Reavaliar periodicamente os riscos para identificar novos cenários.
   - Investir em automação para monitorização de ameaças.
   - Continuar promovendo a cultura de segurança entre os colaboradores.

10. **Conclusão** A gestão de riscos de TI é essencial para garantir a continuidade dos negócios e proteger os activos tecnológicos da organização. Este relatório reflecte o compromisso da equipe de TI em identificar, tratar e monitorar riscos, alinhando-se às melhores práticas do mercado.

Responsável pelo Relatório:

- Nome: [Inserir nome do responsável]
- Cargo: [Inserir cargo]
- Data: [Inserir data]

Aprovação:

- Gestor de TI: [Inserir nome]

11. **Validar relatório geral da gestão de riscos**

É fundamental garantir que o relatório esteja completo e alinhado com os objectivos da organização.

-**Estrutura e Organização do Relatório** - Título e Introdução - Sumário - Secções estruturadas

- **Identificação dos riscos** - Fontes de riscos - Descrição dos riscos - Abrangência

-**Avaliação dos Riscos** - Critérios de avaliação - Ferramentas e metodologias

-**Plano de Tratamento de Riscos** - Estratégias de tratamento - Prioridades - Recursos e responsabilidades

-**Monitorização e Revisão** - Indicadores de desempenho, métricas. - Processo de monitorização

-**Alinhamento e Conformidade** - Objectivos estratégicos - Conformidade com Normas e regulamentos

-**Qualidade da Comunicação** - Clareza - Visualização de dados - Conclusões e recomendações

-**Feedback e Acção** - Envolvimento das partes interessadas - Correcções necessárias

-**Conclusão da Avaliação** - Aprovação integral - Aprovação condicional - Reprovação

12. **Deliberar sobre o relatório geral da gestão de riscos**

- Garantir que o relatório seja completo, preciso e baseado em dados confiáveis.
- Confirmar a adequação das estratégias de gestão de riscos propostas
- Alinhar o relatório às necessidades da organização e regulamentações aplicáveis
- Validar que as acções e responsabilidades descritas estão alinhadas com os recursos e capacidades disponíveis.

  Resultados Esperados

  - Validação formal do relatório
  - Plano de acção, claro e consensual, com responsabilidades e prazos definidos
  - Comunicação e registo, garantir que o relatórios final seja documentado e comunicado a todas as partes.

13. **Implementar plano de tratamento de riscos**

-**Implementar Acções de Tratamento** - Mitigação - Transferência - Aceitação - Reestruturar processos ou descontinuar serviços/sistemas

-**Gestão de Projectos** - Utilizar metodologias ágeis

```
-Dividir tarefas em fases ou entregáveis claros.
```

-**Comunicação Contínua** - Garantir que os responsáveis pelas acções sejam informados de alterações ou novos riscos identificados durante a implementação.

-**Resultados Esperados** - Redução de riscos - Conformidade - Resiliência operacional - Melhoria contínua

14. **Implementar Melhorias**

    - Actualizar Controlos
    - Envolver Utilizadores e Equipas
    - Documentar as Alterações
    - Estabelecer Indicadores de Performance
    - Garantir Conformidade
    - Alinhar com a Etratégia de TI

-**Resultados Esperados**

```
- Fortalecimento da Segurança e Resiliência
- Optimização de Processos
- Melhoria Contínua
- Conformidade Garantida.
```

7.10.8. Entregáveis

- Relatório de análise de riscos;
- Plano de tratamento de riscos;
- Relatório geral da gestão de riscos.

7.10.9. Fornecedores

- Nada a referir

7.10.10. Participantes

- Coordenador de Núcleo;
- Responsável de Riscos e Segurança da Informação;
- CISO;
- Comité de Segurança da Informação;
- Conselho Directivo.

7.10.11. Clientes

IGFEJ

7.10.12. Metodologias

- *ITIL Foundation:* ITIL 4, Gestão de Risco
- ISO/IEC 27001:2022
- ISO/IEC 27005:2011
- ISO/IEC 31000:2009

7.10.13. Ferramentas

- ITSM

7.10.14. Métricas

São vários os tipos de métricas que podem ser utilizadas para avaliar o risco e o desempenho de uma organização:

Progresso da conformidade

Esta métrica monitoriza o quão bem uma organização adere aos padrões regulatórios e políticas internas ao longo do tempo. É fundamental para garantir que todos os procedimentos e práticas estejam alinhados com as leis e regulamentações aplicáveis.

Exposição ao risco

Refere-se à quantificação da vulnerabilidade total da organização a eventos de risco específicos. Importante para entender quais as áreas da organização que estão mais sujeitas a riscos e quais podem ter um impacto significativo nas operações caso os riscos se materializarem.

Avaliação de risco

Envolve a análise sistemática dos factores que contribuem para o risco, incluindo a probabilidade de ocorrência de eventos de risco e o impacto potencial desses eventos.

Remediação de riscos e taxa de resposta

Mede a eficácia e a rapidez com que uma organização pode responder e mitigar riscos identificados. Esta métrica é importante para avaliar a capacidade de uma organização de reagir a incidentes e recuperar-se de contratempos.

Resultados e encerramento da auditoria

Esta métrica fornece uma visão clara do desfecho das auditorias e da eficácia das acções correctivas implementadas.

Incumprimentos e penalidades

Essencial para entender as áreas onde a conformidade está a falhar e para implementar medidas preventivas para reduzir futuras infracções. Ajuda a quantificar o custo financeiro das penalidades resultantes de não conformidades.

KPIs, **KCIs** e **KRIs** são ferramentas estratégicas que, quando usadas correctamente, podem transformar o panorama da GRC (Governança, Risco e Conformidade) de uma empresa.

KRI - Key Risk Indicators

Os principais indicadores de risco (KRIs) identificam a exposição a um determinado risco ou conjunto de riscos. Avaliam a efectividade dos controlos de segurança.

KCI - Key Control Indicators

Já os indicadores de controle (KCIs) destacam a eficácia dos controlos implementados para reduzir ou mitigar exposições a riscos específicos. Ajudam a avaliar o desempenho dos controles utilizados para mitigar esses riscos.

KPI - Key Performance Indicators

Os KPIs revelam a eficácia da gestão da exposição ao risco, demonstrando o progresso em relação aos objectivos estabelecidos.

7.10.15. Maturidade

- Nada a referir

7.10.16. Pedido (ITSM)

- **Gestão de Risco**

7.10.17. Serviço (CMDB)

- **Gestão de Risco**

7.10.18. Sugestões

- Nada a referir

7.10.19. Suporte Legal / Legislação

- Lei n.º 46/2018, de 13 de Agosto
- Decreto-Lei n.º 65/2021, de 30 de Junho

7.10.20. Classificação da informação

- Nada a referir

Ex: Confidencial, Restrito, Interno, Público

7.10.21. Metadados

-**Entrevistador:**Manuel Graça (29/11/2024) -**Entrevistados:**NA

7.10.22. Modelo do Processo (BPMN)

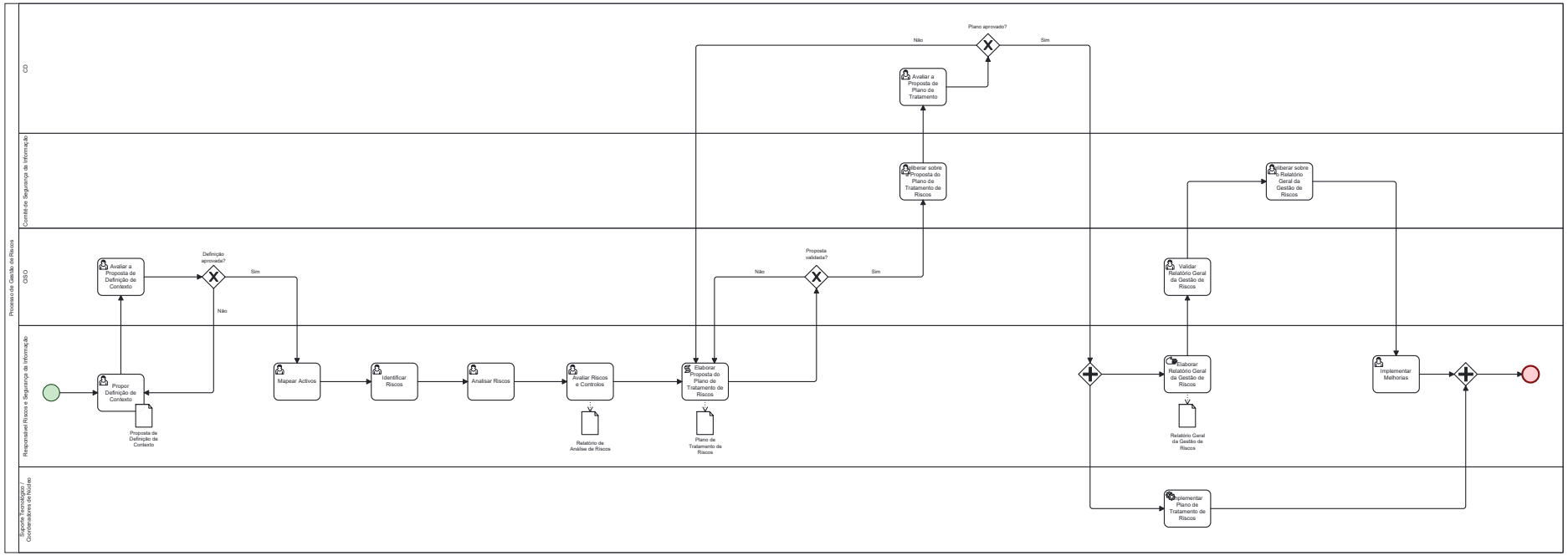

Figura 7.16.: Modelo do Processo da Gestão de Risco

IGFEJ

Estudo de Processos

Análise e Modelação

2024

PRR Plano de Recuperação e Resiliência
REPÚBLICA PORTUGUESA
Financiado pela União Europeia NextGenerationEU

IGFEJ

EDIFÍCIO H – CAMPUS DE JUSTIÇA
AVENIDA D.JOÃO II, TORRE H, Nº1.08.01
PARQUE DAS NAÇÕES
1990 – 097 LISBOA
T. 217 907 700

WWW.IGFEJ.JUSTICA.GOV.PT

PRR
Plano de Recuperação e Resiliência
REPÚBLICA PORTUGUESA
Financiado pela União Europeia
NextGenerationEU